Arrakis d.o.o.
Hrelićka 88, 10010 Zagreb,
tel. 01 6539 272; e-mail: arrakis@arrakis.hr
oib: 74100689179

INVESTITOR:	**OSNOVNA ŠKOLA DUBRAVA** SVETE MARGARETE 15, DUBRAVA VRBOVEČKA OIB: 79101135706
NAZIV GRAĐEVINE:	**PODRUČNA ŠKOLA FARKAŠEVAC**
LOKACIJA GRAĐEVINE:	**k.č.br. 4, MB 332992 k.o. FARKAŠEVAC**
ZAJEDNIČKA OZNAKA SVIH MAPA:	**12/25-IZV**
OZNAKA MAPE:	**16/26-A**
REDNI BROJ MAPE:	**MAPA 1**
RAZINA RAZRADE:	**IZVEDBENI PROJEKT**
STRUKOVNA ODREDNICA PROJEKTA:	**ARHITEKTONSKI PROJEKT**
NAZIV PROJEKTIRANOG DIJELA GRAĐEVINE:	**IZGRADNJA GRAĐEVINE PODRUČNE ŠKOLE FARKAŠEVAC (OSNOVNE ŠKOLE DUBRAVA)**
IZRADIO:	Arrakis d.o.o.
GLAVNI PROJEKTANT:	**MONIKA GALOVIĆ ROLICH, dipl.ing.arh, ovlašteni arhitekt, broj ovlaštenja: A 3064** Monika Galović Rolich Digitally signed by Monika Galović Rolich Date: 2026.07.01 15:33:39 +02'00'
PROJEKTANT:	**MONIKA GALOVIĆ ROLICH, dipl.ing.arh, ovlašteni arhitekt, broj ovlaštenja: A 3064**
ODGOVORNA OSOBA:	**DALIMIR JURKOVIĆ, dipl.ing.građ., direktor**
MJESTO I DATUM IZRADE PROJEKTA:	**ZAGREB, SVIBANJ 2026.**

1 OPĆI DIO

1.1 SADRŽAJ MAPE

1 OPĆI DIO 1

1.1 SADRŽAJ MAPE 2
1.2 POPIS SVIH PROJEKTANATA I SURADNIKA KOJI SU SUDJELOVALI U IZRADI PROJEKTA 5
1.3 POPIS SVIH MAPA PROJEKTA 7

2 TEHNIČKI DIO 8

2.1 GRAFIČKI PRIKAZI 9
2.1.1 PALIRSKI ANCRTI 9
NACRT 1. TLOCRT TEMELJA 9
NACRT 2. TLOCRT PRIZEMLJA i presjek kroz okno dizala 9
NACRT 3. TLOCRT 1. KATA 9
NACRT 4. TLOCRT 2. KATA 9
NACRT 5. TLOCRT KROVA 9
NACRT 6. PRESJEK 1-1 9
NACRT 7. PRESJEK 2-2 9
NACRT 8. PRESJEK A-A 9
NACRT 9. PRESJEK B-B 9
NACRT 10. POPIS SLOJEVA 9
NACRT 11. ZAPADNO PROČELJE 9
NACRT 12. ISTOČNO PROČELJE 9
NACRT 13. SJEVERNO PROČELJE 9
NACRT 14. JUŽNO PROČELJE 9
NACRT 15. PRIMJENJENI ELEMENTI PRISTUPAČNOSTI: TLOCRT PRIZEMLJA 9
NACRT 16. PRIMJENJENI ELEMENTI PRISTUPAČNOSTI: TLOCRT 1. KATA 9
NACRT 17. PRIMJENJENI ELEMENTI PRISTUPAČNOSTI: TLOCRT 2. KATA 9
NACRT 18. TEHNOLOŠKI TLOCRT KUHINJE 9
NACRT 19. DETALJ 1: VANJSKI SOKL ZGRADE - ETICS FASADA 9
NACRT 20. DETALJ 2: VANJSKI SOKL ZGRADE -VENTILIRANA FASADA 9
NACRT 21. DETALJ 3: SPOJ VANJSKIH VRATA I PODESTA 10
NACRT 22. DETALJ 4: SPOJ VANJSKE STOLARIJE I ETICSA 10
NACRT 23. DETALJ 5: UGRADNJA ŽALUZINA 10
NACRT 24. DETALJ 6: SPOJ VANJSKE STOLARIJE I VENTILIRANE FASADE 10
NACRT 25. DETALJ 7: TERASA 10
NACRT 26. DETALJ 8: SPOJ ZELENOG KROVA I NASTAVE NA OTVORENOM 10
NACRT 27. DETALJ 9: SPOJ KROVA DVORANE I VANJSKOG ZIDA 10
NACRT 28. DETALJ 10: ZABATNI ZID KROVA DVORANE (RK4) 10
NACRT 29. DETALJ 11: ŽLIJEB KROVA DVORANE (RK4) 10
NACRT 30. DETALJ 12: ZAVRŠETAK KROVA NADSTREŠNICE (RK6) 10
NACRT 31. DETALJ 13: ATIČNI ZID RAVNOG KROVA (RK1) S IZLJEVOM 10
NACRT 32. DETALJ 14: VERTIKALNI BRISOLEJI 10
NACRT 33. DETALJ 15: ANKERIRANJE FN PANELA 10
2.1.2 SHEME STOLARIJE I BRAVARIJE 11
NACRT 34. SHEMA ALUMINIJSKE STOLARIJE: POZICIJA 1 11
NACRT 35. SHEMA ALUMINIJSKE STOLARIJE: POZICIJA 2 11
NACRT 36. SHEMA ALUMINIJSKE STOLARIJE: POZICIJA 3 11
NACRT 37. SHEMA ALUMINIJSKE STOLARIJE: POZICIJA 3A 11

NACRT 38. SHEMA ALUMINIJSKE STOLARIJE: POZICIJA 4 11
NACRT 39. SHEMA ALUMINIJSKE STOLARIJE: POZICIJA 4A 11
NACRT 40. SHEMA ALUMINIJSKE STOLARIJE: POZICIJA 4B 11
NACRT 41. SHEMA ALUMINIJSKE STOLARIJE: POZICIJA 5 11
NACRT 42. SHEMA ALUMINIJSKE STOLARIJE: POZICIJA 6 11
NACRT 43. SHEMA ALUMINIJSKE STOLARIJE: POZICIJA 7 11
NACRT 44. SHEMA ALUMINIJSKE STOLARIJE: POZICIJA 8 11
NACRT 45. SHEMA ALUMINIJSKE STOLARIJE: POZICIJA 8A 11
NACRT 46. SHEMA ALUMINIJSKE STOLARIJE: POZICIJA 9 11
NACRT 47. SHEMA ALUMINIJSKE STOLARIJE: POZICIJA 10 11
NACRT 48. SHEMA ALUMINIJSKE STOLARIJE: POZICIJA 11 11
NACRT 49. SHEMA ALUMINIJSKE STOLARIJE: POZICIJA 12 11
NACRT 50. SHEMA ALUMINIJSKE STOLARIJE: POZICIJA 13 11
NACRT 51. SHEMA ALUMINIJSKE STOLARIJE: POZICIJA 14 11
NACRT 52. SHEMA ALUMINIJSKE STOLARIJE: POZICIJA 15 11
NACRT 53. SHEMA ALUMINIJSKE STOLARIJE: POZICIJA 16A 11
NACRT 54. SHEMA ALUMINIJSKE STOLARIJE: POZICIJA 16B 11
NACRT 55. SHEMA ALUMINIJSKE STOLARIJE: POZICIJA 17 12
NACRT 56. SHEMA ALUMINIJSKE STOLARIJE: POZICIJA 17A 12
NACRT 57. SHEMA ALUMINIJSKE STOLARIJE: POZICIJA 17B 12
NACRT 58. SHEMA ALUMINIJSKE STOLARIJE: POZICIJA 18 12
NACRT 59. SHEMA ALUMINIJSKE STOLARIJE: POZICIJA 18A 12
NACRT 60. SHEMA ALUMINIJSKE STOLARIJE: POZICIJA 19 12
NACRT 61. SHEMA ALUMINIJSKE STOLARIJE: POZICIJA 20 12
NACRT 62. SHEMA ALUMINIJSKE STOLARIJE: POZICIJA 20A 12
NACRT 63. SHEMA ALUMINIJSKE STOLARIJE: POZICIJA 21 12
NACRT 64. SHEMA ALUMINIJSKE STOLARIJE: POZICIJA 21A 12
NACRT 65. SHEMA ALUMINIJSKE STOLARIJE: POZICIJA 22 12
NACRT 66. SHEMA ALUMINIJSKE STOLARIJE: POZICIJA 23 12
NACRT 67. SHEMA ALUMINIJSKE STOLARIJE: POZICIJA 24 12
NACRT 68. SHEMA DRVENE STOLARIJE: POZICIJA 25 12
NACRT 69. SHEMA DRVENE STOLARIJE: POZICIJA 26 12
NACRT 70. SHEMA PROTUPOŽARNE BRAVARIJE: POZICIJA 27 12
NACRT 71. SHEMA PROTUPOŽARNE BRAVARIJE: POZICIJA 28 12
NACRT 72. SHEMA PROTUPOŽARNE BRAVARIJE: POZICIJA 28A 12
NACRT 73. SHEMA PROTUPOŽARNE BRAVARIJE: POZICIJA 28B 12
NACRT 74. SHEMA PROTUPOŽARNE BRAVARIJE: POZICIJA 29 12
NACRT 75. SHEMA PROTUPOŽARNE BRAVARIJE: POZICIJA 30 12
NACRT 76. SHEMA PROTUPOŽARNE BRAVARIJE: POZICIJA 31 12
NACRT 77. SHEMA SANITARNE PREGRADE: POZICIJA 32 13
NACRT 78. SHEMA SANITARNE PREGRADE: POZICIJA 33 13
NACRT 79. SHEMA SANITARNE PREGRADE: POZICIJA 34 13
NACRT 80. SHEMA ČELIČNE BRAVARIJE: POZICIJA 35A 13
NACRT 81. SHEMA ČELIČNE BRAVARIJE: POZICIJA 35B 13
NACRT 82. SHEMA ČELIČNE BRAVARIJE: POZICIJA 36A 13
NACRT 83. SHEMA ČELIČNE BRAVARIJE: POZICIJA 36B 13
NACRT 84. SHEMA ČELIČNE BRAVARIJE: POZICIJA 37 13
NACRT 85. SHEMA ČELIČNE BRAVARIJE: POZICIJA 38 13
NACRT 86. SHEMA ČELIČNE BRAVARIJE: POZICIJA 39 13

2.1.3 OKOLIŠ 14
NACRT 87. SITUACIJA PROJEKTIRANO STANJE OKOLIŠA 14
NACRT 88. KARAKTERISTIČNI POPREČNI PRESJEK: ASFALTNE POVRŠINE 14
NACRT 89. KARAKTERISTIČNI POPREČNI PRESJEK: BETONSKI OPLOČNICI 14
NACRT 90. KARAKTERISTIČNI POPREČNI PRESJEK: VATROGASNI PRISTUP 14
NACRT 91. KARAKTERISTIČNI POPREČNI PRESJEK: TRAVNJAK 14
2.1.4 OPREMA INTERIJERA 15
NACRT 92. OPREMA INTERIJERA: TLOCRT PRIZEMLJA 15
NACRT 93. OPREMA INTERIJERA: TLOCRT 1. KATA 15
NACRT 94. OPREMA INTERIJERA: TLOCRT 2. KATA 15
NACRT 95. OPREMA INTERIJERA: UČIONICE 1-7 15
NACRT 96. OPREMA INTERIJERA: UČIONICA 8 - INFORMATIKA 15
NACRT 97. OPREMA INTERIJERA: UČIONICA 9 - FIKEBI 15
NACRT 98. OPREMA INTERIJERA: KNJIŽNICA 10 15
NACRT 99. OPREMA INTERIJERA: KABINET 11 15
NACRT 100. OPREMA INTERIJERA: KABINET 12 15
NACRT 101. OPREMA INTERIJERA: KABINET 13 15
NACRT 102. OPREMA INTERIJERA: KABINET 14 15
NACRT 103. OPREMA INTERIJERA: KABINET 15 15
NACRT 104. OPREMA INTERIJERA: ZBORNICA 16 15
NACRT 105. OPREMA INTERIJERA: SVLAČIONICA 17 15
2.1.5 3D PRIKAZI 16
NACRT 106. 3D PRIKAZ: SJEVERNO PROČELJE 16
NACRT 107. 3D PRIKAZ: ISTOČNO PROČELJE 16
NACRT 108. 3D PRIKAZ: ZAPADNO I JUŽNO PROČELJE 16
NACRT 109. 3D PRIKAZ: ZAPADNO I SJEVERNO PROČELJE 16
NACRT 110. 3D PRIKAZ: PRIKAZ IZ ZRAKA 16

1.2 POPIS SVIH PROJEKTANATA I SURADNIKA KOJI SU SUDJELOVALI U IZRADI PROJEKTA

POPIS PROJEKTANATA

GLAVNI PROJEKTANT:	**Monika Galović Rolich, dipl.ing.arh., ovlašteni arhitekt, broj ovlaštenja: A 3064** Arrakis d.o.o., Hrelićka 88, Zagreb, OIB: 74100689179
ARHITEKTONSKI PROJEKT:	**Monika Galović Rolich, dipl.ing.arh., ovlašteni arhitekt, broj ovlaštenja: A 3064** Arrakis d.o.o., Hrelićka 88, Zagreb, OIB: 74100689179
GRAĐEVINSKI PROJEKT - PROJEKT KONSTRUKCIJE:	**Ivana Tokić, mag.ing.aedif., ovlašteni inženjer građevinarstva, broj ovlaštenja: G 4942** Studio Procedo d.o.o., Novačica 31A, Sesvete, OIB: 68120803947
GRAĐEVINSKI PROJEKT - PROJEKT ČELIČNE KONSTRUKCIJE:	**Tomislav Stepić, mag.ing.aedif., ovlašteni inženjer građevinarstva, broj ovlaštenja: G 6036** Kontost Projekt d.o.o., V. Resnik I. odvojak 7, Zagreb, OIB: 99030025645
GRAĐEVINSKI PROJEKT - PROJEKT VODOVODA I KANALIZACIJE:	**Dalimir Jurković, dipl.ing.građ., ovlašteni inženjer građevinarstva, broj ovlaštenja: G 3319** Arrakis d.o.o., Hrelićka 88, Zagreb, OIB: 74100689179
ELEKTROTEHNIČKI PROJEKT:	**Sanja Anđelković, dipl.ing.el., ovlašteni inženjer elektrotehnike, broj ovlaštenja: E 2133** Šild d.o.o., Vukovar, Lokvanjski sokak 4/A2, OIB: 18659295015
ELEKTROTEHNIČKI PROJEKT - SUSTAV ZA DOJAVU POŽARA:	**Sanja Anđelković, dipl.ing.el., ovlašteni inženjer elektrotehnike, broj ovlaštenja: E 2133** Šild d.o.o., Vukovar, Lokvanjski sokak 4/A2, OIB: 18659295015
STROJARSKI PROJEKT - STROJARSKE INSTALACIJE:	**Andrija Čuljak, mag.ing.mech., ovlašteni inženjer strojarstva, broj ovlaštenja: S 1661** Uzgon d.o.o., Skvažići 2, 51 216 Viškovo, OIB 33348693099

POPIS SURADNIKA

GRAĐEVINSKI PROJEKT - PROJEKT KONSTRUKCIJE:	**Antonija Topić, univ. mag.ing.aedif.,** Studio Procedo d.o.o., Novačica 31A, Sesvete, OIB: 68120803947
STROJARSKI PROJEKT - STROJARSKE INSTALACIJE:	**Mateo Ljubančić, bacc.ing.mech.** Uzgon d.o.o., Skvažići 2, 51 216 Viškovo, OIB 33348693099

1.3 POPIS SVIH MAPA PROJEKTA

MAPA 1: **ARHITEKTONSKI PROJEKT**
Projektant: Monika Galović Rolich, dipl.ing.arh., ovlašteni arhitekt, broj ovlaštenja: A 3064
Izradio: Arrakis d.o.o, Hrelićka 88, Zagreb, OIB: 74100689179
T. D.: 16/26-A

MAPA 2: **GRAĐEVINSKI PROJEKT - PROJEKT KONSTRUKCIJE**
Projektant: Ivana Tokić, mag.ing.aedif., ovlašteni inženjer građevinarstva, broj ovlaštenja: G 4942
Izradio: Studio Procedo d.o.o., Novačica 31A, Sesvete, OIB: 68120803947
T. D.: 09-04/26

MAPA 3: **GRAĐEVINSKI PROJEKT - PROJEKT ČELIČNE KONSTRUKCIJE**
Projektant: Tomislav Stepić, mag.ing.aedif., ovlašteni inženjer građevinarstva, broj ovlaštenja: G 6036
Izradio: Kontost Projekt d.o.o., V. Resnik I. odvojak 7, Zagreb, OIB: 99030025645
T. D.: 46/2026

MAPA 4: **GRAĐEVINSKI PROJEKT - PROJEKT VODOVODA I KANALIZACIJE**
Projektant: Dalimir Jurković, dipl.ing.građ., ovlašteni inženjer građevinarstva, broj ovlaštenja: G 3319
Izradio: Arrakis d.o.o, Hrelićka 88, Zagreb, OIB: 74100689179
T. D.: 16/26-ViO

MAPA 5: **ELEKTROTEHNIČKI PROJEKT**
Projektant: Sanja Anđelković, dipl.ing.el., ovlašteni inženjer elektrotehnike, broj ovlaštenja: E 2133
Izradio: Šild d.o.o., Vukovar, Lokvanjski sokak 4/A2, OIB: 18659295015
T. D.: 14/25-IZ

MAPA 6: **ELEKTROTEHNIČKI PROJEKT - SUSTAV ZA DOJAVU POŽARA**
Projektant: Sanja Anđelković, dipl.ing.el., ovlašteni inženjer elektrotehnike, broj ovlaštenja: E 2133
Izradio: Šild d.o.o., Vukovar, Lokvanjski sokak 4/A2, OIB: 18659295015
T. D.: 14/25-IZ

MAPA 7: **STROJARSKI PROJEKT - STROJARSKE INSTALACIJE**
Projektant: Andrija Čuljak, mag.ing.mech., ovlašteni inženjer strojarstva, broj ovlaštenja: S 1661
Izradio: Uzgon d.o.o., Skvažići 2, 51 216 Viškovo, OIB 33348693099
T. D.: GP-IZV 82/2025

2 TEHNIČKI DIO

2.1 GRAFIČKI PRIKAZI

2.1.1 PALIRSKI ANCRTI

NACRT 1.	TLOCRT TEMELJA	M 1:50
NACRT 2.	TLOCRT PRIZEMLJA I PRESJEK KROZ OKNO DIZALA	M 1:50
NACRT 3.	TLOCRT 1. KATA	M 1:50
NACRT 4.	TLOCRT 2. KATA	M 1:50
NACRT 5.	TLOCRT KROVA	M 1:50
NACRT 6.	PRESJEK 1-1	M 1:50
NACRT 7.	PRESJEK 2-2	M 1:50
NACRT 8.	PRESJEK A-A	M 1:50
NACRT 9.	PRESJEK B-B	M 1:50
NACRT 10.	POPIS SLOJEVA	-
NACRT 11.	ZAPADNO PROČELJE	M 1:50
NACRT 12.	ISTOČNO PROČELJE	M 1:50
NACRT 13.	SJEVERNO PROČELJE	M 1:50
NACRT 14.	JUŽNO PROČELJE	M 1:50
NACRT 15.	PRIMJENJENI ELEMENTI PRISTUPAČNOSTI: TLOCRT PRIZEMLJA	M 1:100
NACRT 16.	PRIMJENJENI ELEMENTI PRISTUPAČNOSTI: TLOCRT 1. KATA	M 1:10
NACRT 17.	PRIMJENJENI ELEMENTI PRISTUPAČNOSTI: TLOCRT 2. KATA	M 1:100
NACRT 18.	TEHNOLOŠKI TLOCRT KUHINJE	M 1:25
NACRT 19.	DETALJ 1: VANJSKI SOKL ZGRADE - ETICS FASADA	M 1:10
NACRT 20.	DETALJ 2: VANJSKI SOKL ZGRADE -VENTILIRANA FASADA	M 1:10

NACRT 21.	DETALJ 3: SPOJ VANJSKIH VRATA I PODESTA	M 1:20
NACRT 22.	DETALJ 4: SPOJ VANJSKE STOLARIJE I ETICSA	M 1:10
NACRT 23.	DETALJ 5: UGRADNJA ŽALUZINA	M 1:10
NACRT 24.	DETALJ 6: SPOJ VANJSKE STOLARIJE I VENTILIRANE FASADE	M 1:10
NACRT 25.	DETALJ 7: TERASA	M 1:20
NACRT 26.	DETALJ 8: SPOJ ZELENOG KROVA I NASTAVE NA OTVORENOM	M 1:10
NACRT 27.	DETALJ 9: SPOJ KROVA DVORANE I VANJSKOG ZIDA	M 1:10
NACRT 28.	DETALJ 10: ZABATNI ZID KROVA DVORANE (RK4)	M 1:10
NACRT 29.	DETALJ 11: ŽLIJEB KROVA DVORANE (RK4)	M 1:10
NACRT 30.	DETALJ 12: ZAVRŠETAK KROVA NADSTREŠNICE (RK6)	M 1:10
NACRT 31.	DETALJ 13: ATIČNI ZID RAVNOG KROVA (RK1) S IZLJEVOM	M 1:10
NACRT 32.	DETALJ 14: VERTIKALNI BRISOLEJI	M 1:10
NACRT 33.	DETALJ 15: ANKERIRANJE FN PANELA	-

TLOCRT TEMELJA

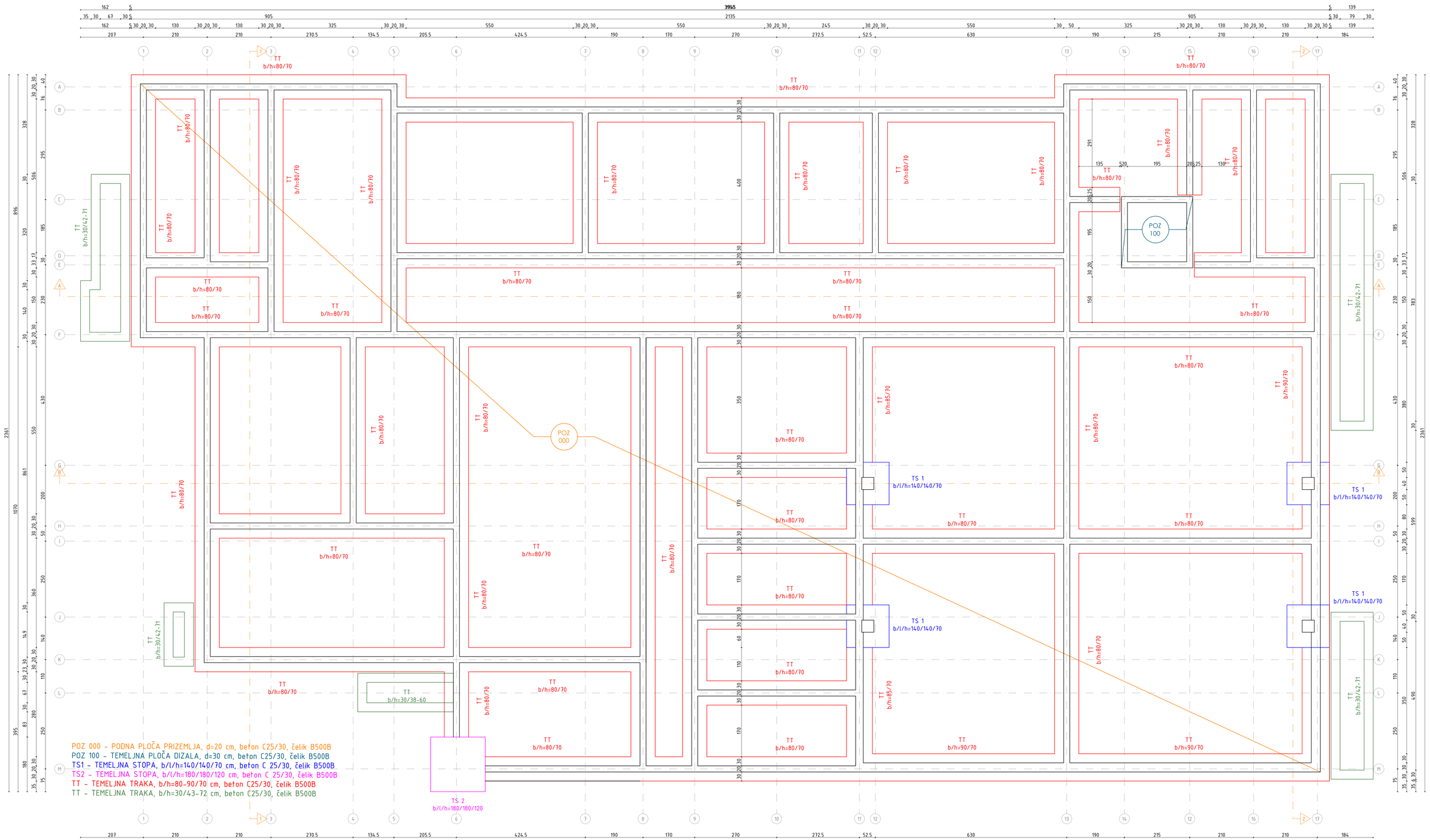

Arrakis d.o.o.
Hrelićko 88, 10010 Zagreb
tel: 01 6539 272
email: arrakis@arrakis.hr
OIB: 74100689179

Naziv projekta:
Izgradnja građevine Područne škole Farkaševac (Osnovne škole Dubrava)

IZVEDBENI ARHITEKTONSKI PROJEKT

Investitor:
Osnovna škola Dubrava,
Svete Margarete 15, Dubrava
Vrbovečka, OIB: 79101135706

Građevina:
Područna škola Farkaševac,
k.č.br. 4, MB 332992 k.o.
FARKAŠEVAC

Datum izrade:	Svibanj 2026.
Broj izmjene:	-
TD:	16/26-A
ZOP:	12/25-IZV

Glavni projektant:
Monika Galović Rolich,
dipl.ing.arh.

Projektant:
Monika Galović Rolich,
dipl.ing.arh.

Sadržaj:
TLOCRT TEMELJA

Mjerilo: 1:50

Redni broj: 1.

TLOCRT PRIZEMLJA

PŠ FARKAŠEVAC - PRIZEMLJE			
1/PR	4.31 m²	VJETROBRAN	KERAMIKA
2/PR	4.12 m²	VRATARNICA	KERAMIKA
3/PR	54.87 m²	BLAGOVAONICA+PVN	KERAMIKA
4/PR	72.05 m²	HODNIK 1	KERAMIKA
5/PR	8.40 m²	HODNIK 2	KERAMIKA
6/PR	13.19 m²	HODNIK 3	KERAMIKA
7/PR	4.15 m²	SANITARNI ČVOR INV.	KERAMIKA
8/PR	14.07 m²	KABINET 1	PVC
9/PR	28.06 m²	UČIONICA 1	PVC
10/PR	28.06 m²	UČIONICA 2	PVC
11/PR	14.03 m²	KABINET 2	PVC
12/PR	28.06 m²	UČIONICA 3	PVC
13/PR	13.51 m²	TEHNIČKI PROSTOR 1	KERAMIKA
14/PR	2.24 m²	DIZALO	KERAMIKA
15/PR	28.09 m²	UČIONICA 4	PVC
16/PR	4.65 m²	SANITARNI ČVOR Ž.	KERAMIKA
17/PR	4.65 m²	SANITARNI ČVOR M.	KERAMIKA
18/PR	2.40 m²	TEHNIČKI PROSTOR 2	KERAMIKA
19/PR	4.39 m²	SAN. ČVOR+GARDEROBA SPREMAČICA	KERAMIKA
20/PR	5.32 m²	HODNIK 4	KERAMIKA
21/PR	8.21 m²	OPĆE GOSPODARSKO SPREMIŠTE	KERAMIKA
22/PR	214.9 m²	PROSTOR ZA OTPAD	KERAMIKA
23/PR	214.9 m²	SPREMIŠTE	KERAMIKA
24/PR	205.87 m²	SPORTSKA DVORANA	PARKET
25/PR	1.90 m²	HODNIK 5	KERAMIKA
26/PR	5.90 m²	SAN. ČVOR+GARDEROBA NASTAVNIKA	KERAMIKA
27/PR	11.68 m²	SAN. ČVOR+PRAONICA M.	KERAMIKA
28/PR	11.96 m²	SVLAČIONICA M.	KERAMIKA
29/PR	11.96 m²	SVLAČIONICA Ž.	KERAMIKA
30/PR	11.20 m²	SAN. ČVOR+PRAONICA Ž.	KERAMIKA
31/PR	11.96 m²	SPREMIŠTE SPRAVA	KERAMIKA
32/PR	40.81 m²	KUHINJA	KERAMIKA
33/PR	25.85 m²	TRJEM+RAMPA ZA INV.	KERAMIKA
34/PR	7.90 m²	PODEST+RAMPA ZA INV. 1	KERAMIKA
35/PR	12.96 m²	PODEST+RAMPA ZA INV. 2	KERAMIKA
36/PR	8.60 m²	PODEST+RAMPA ZA INV. 3	KERAMIKA
37/PR	2.50 m²	PODEST ZA KUHINJU	KERAMIKA
769.46 m²	GBP;	PRIZEMLJE	

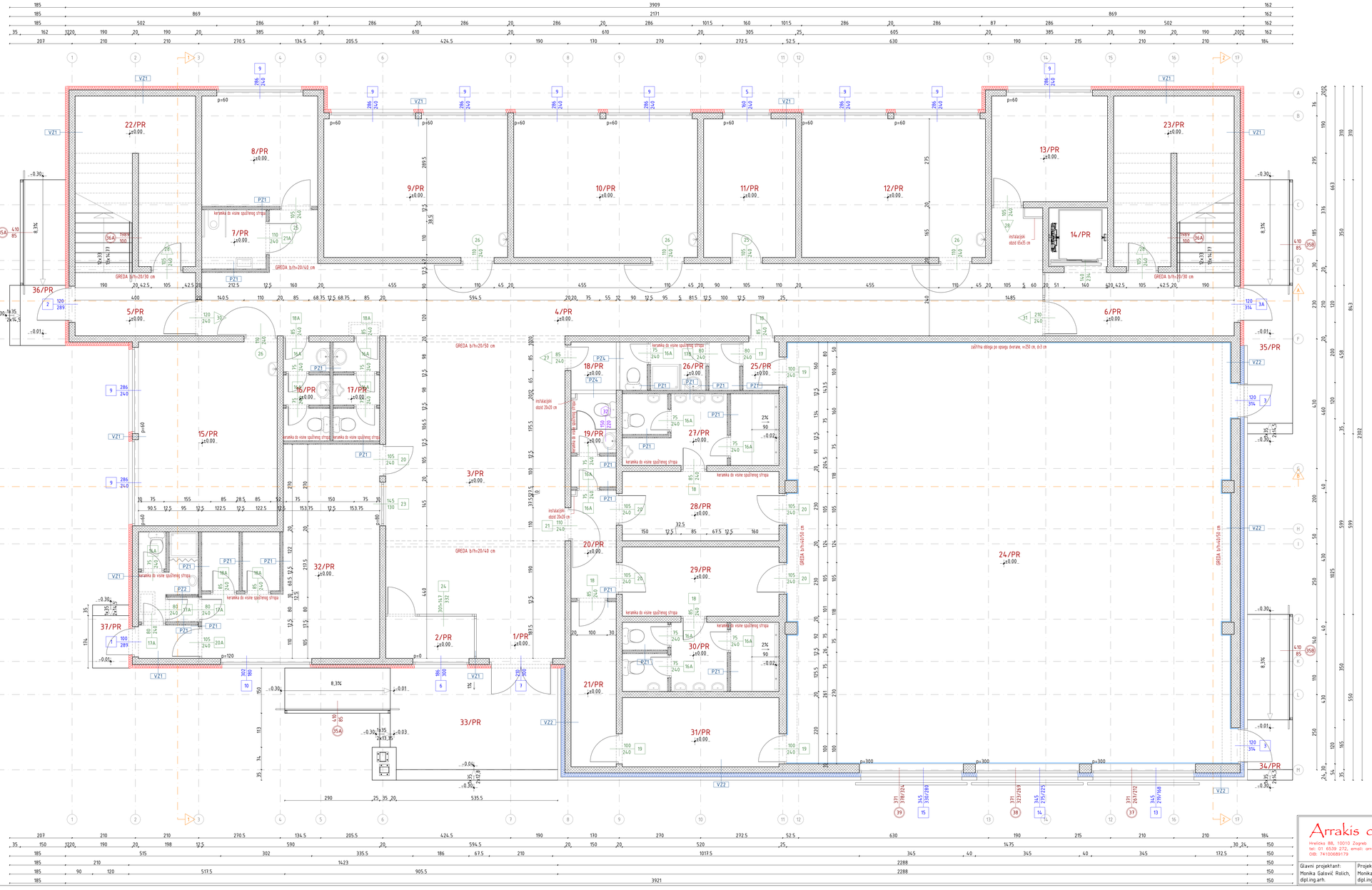

PRESJEK KROZ OKNO DIZALA

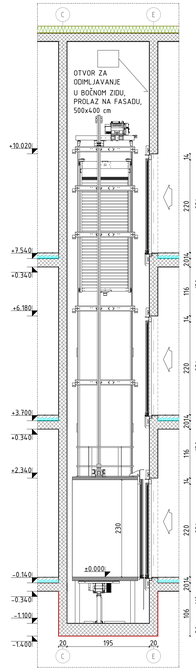

LEGENDA

OZNAKA GRAĐEVINSKOG SLOJA	NAZIV
VANJSKA ALUMINJSKA STOLARIJA	ŠIRINA / VISINA
UNUTARNJA DRVENA STOLARIJA	ŠIRINA / VISINA
UNUTARNJA ALUMINJSKA STOLARIJA	ŠIRINA / VISINA
UNUTARNJA PROTUPOŽARNA BRAVARIJA	ŠIRINA / VISINA
SANITARNA PREGRADA	ŠIRINA / VISINA
ČELIČNA BRAVARIJA	ŠIRINA / VISINA
FASADNA MINERALNA VUNA (λ=0.035 W/mK)	
KAŠIRANA MINERALNA VUNA (λ=0.035 W/mK)	

Arrakis d.o.o.
Hrešćova 8B, 10010 Zagreb
tel: 01 6539 272, email: arrakis@arrakis.hr
OIB: 74100689179

Naziv projekta: Izgradnja građevine Područne škole Farkaševac (Osnovne škole Dubrava)
Investitor: Osnovna škola Dubrava, Sveta Margarete 15, Dubrava Vrbovečka, OIB: 79301135706
Građevina: Područna škola Farkaševac;
k.č.br. 4, MB 332992 k.o. FARKAŠEVAC

Glavni projektant: Monika Galović Rolich, dipl.ing.arh.
Projektant: Monika Galović Rolich, dipl.ing.arh.

Datum izrade: Svibanj 2026.
Broj izmjene: –
TD: 16/26-A ZOP: 12/25-IZV

IZVEDBENI ARHITEKTONSKI PROJEKT

Sadržaj: TLOCRT PRIZEMLJA I PRESJEK KROZ OKNO DIZALA

Mjerilo: 1:50
Redni broj: 2.

TLOCRT 1. KATA

PŠ FARKAŠEVAC - 1. KAT			
1/I	22.65 m²	STUBIŠTE 1	KERAMIKA
2/I	8.40 m²	HODNIK 1	KERAMIKA
3/I	20.64 m²	ZBORNICA	PVC
4/I	9.72 m²	HODNIK 2	KERAMIKA
5/I	15.74 m²	KABINET 1	PVC
6/I	12.78 m²	VIŠENAMJ. PROŠ. HODNIKA	KERAMIKA
7/I	28.06 m²	UČIONICA	PVC
8/I	14.03 m²	KABINET 2	PVC
9/I	28.06 m²	INFORMATIKA	PVC
10/I	59.58 m²	HODNIK+GARDEROBA	KERAMIKA
11/I	12.72 m²	DOMAR+SAN. TEH. OSOBLJA	KERAMIKA
12/I	22.65 m²	STUBIŠTE 2	KERAMIKA
13/I	13.19 m²	HODNIK 3	KERAMIKA
14/I	2.24 m²	DIZALO	KERAMIKA
15/I	12.91 m²	HODNIK 4	KERAMIKA
16/I	8.02 m²	SANITARNI ČVOR Ž.	KERAMIKA
17/I	8.59 m²	SANITARNI ČVOR M.	KERAMIKA
18/I	9.12 m²	SANITARNI ČVOR NAST.	KERAMIKA
19/I	12.42 m²	PREDPROSTOR	PVC
20/I	34.03 m²	KNJIŽNICA+PROSTOR KNJIŽNIČARA	PVC
21/I	4.99 m²	TEHNIČKI PROSTOR	KERAMIKA
22/I	205.98 m²	ZRAČNI PROSTOR DVORANE	-
23/I	62.63 m²	NASTAVA NA OTVORENOM	KERAMIKA
24/I	79.07 m²	NASTAVA U PRIRODI	ZELENI KROV
440.17 m²	GBP:	1. KAT	

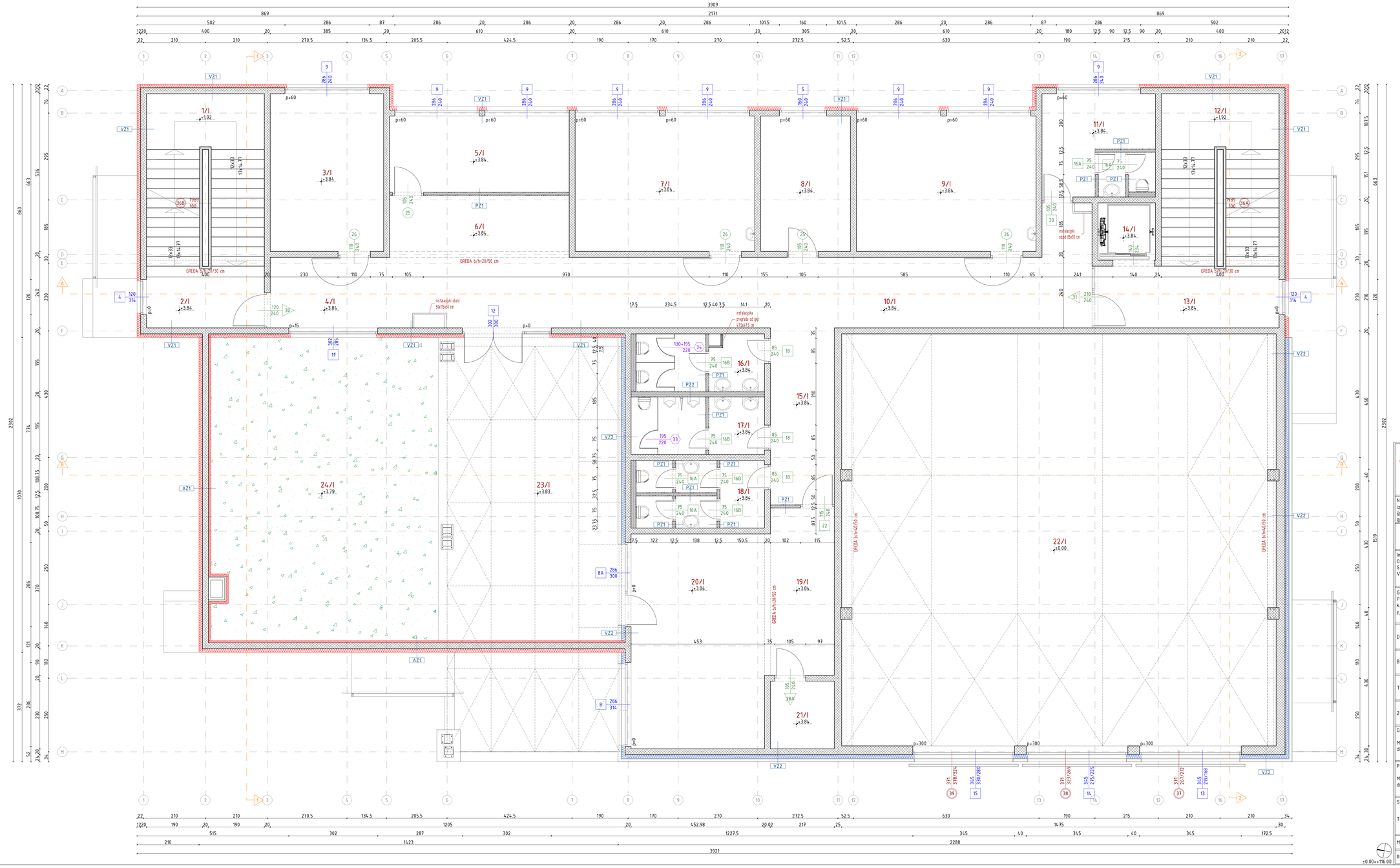

LEGENDA

OZNAKA GRAĐEVINSKOG SLOJA	NAZIV
VANJSKA ALUMINJSKA STOLARIJA	ŠIRINA VISINA
UNUTARNJA DRVENA STOLARIJA	ŠIRINA VISINA
UNUTARNJA ALUMINJSKA STOLARIJA	ŠIRINA VISINA
UNUTARNJA PROTUPOŽARNA BRAVARIJA	ŠIRINA VISINA
SANITARNA PREGRADA	ŠIRINA VISINA
ČELIČNA BRAVARIJA	ŠIRINA VISINA
FASADNA MINERALNA VUNA (λ=0.035 W/mK)	
KAŠIRANA MINERALNA VUNA (λ=0.035 W/mK)	

Arrakis d.o.o.
Hrelićka 88, 10010 Zagreb
tel: 01 6539 272
email: arrakis@arrakis.hr
OIB: 74100689179

Naziv projekta:
Izgradnja građevine Područne škole Farkaševac (Osnovne škole Dubrava)

IZVEDBENI ARHITEKTONSKI PROJEKT

Investitor:
Osnovna škola Dubrava, Svete Margarete 15, Dubrava Vrbovečka, OIB: 79101135706

Građevina:
Područna škola Farkaševac, k.č.br. 4, MB 3329992 k.o. FARKAŠEVAC

Datum izrade:	Svibanj 2026.
Broj izmjene:	-
TD:	16/26-A
ZOP:	12/25-IZV

Glavni projektant:
Monika Galović Rolich, dipl.ing.arh.

Projektant:
Monika Galović Rolich, dipl.ing.arh.

Sadržaj:
TLOCRT 1. KATA

Mjerilo: 1:50

Redni broj: 3.

TLOCRT 2. KATA

PŠ FARKAŠEVAC - 2. KAT			
1/II	22.65 m²	STUBIŠTE 1	KERAMIKA
2/II	8.40 m²	HODNIK 1	KERAMIKA
3/II	9.93 m²	SPREMIŠTE 1	PVC
4/II	5.75 m²	SPREMIŠTE 2	PVC
5/II	28.06 m²	LIKOVNI+GLAZBENI+TEH	PVC
6/II	28.06 m²	UČIONICA	PVC
7/II	14.03 m²	SPREMIŠTE 3	PVC
8/II	28.06 m²	FIZIKA+KEMIJA+BIOLOGIJA	PVC
9/II	69.30 m²	HODNIK 2	KERAMIKA
10/II	13.51 m²	KABINET	PVC
11/II	22.65 m²	STUBIŠTE 2	KERAMIKA
12/II	13.19 m²	HODNIK 3	KERAMIKA
13/II	2.24 m²	DIZALO	KERAMIKA
14/II	3.87 m²	TEHNIČKI PROSTOR	KERAMIKA
319.67 m²	GBP:	2. KAT	

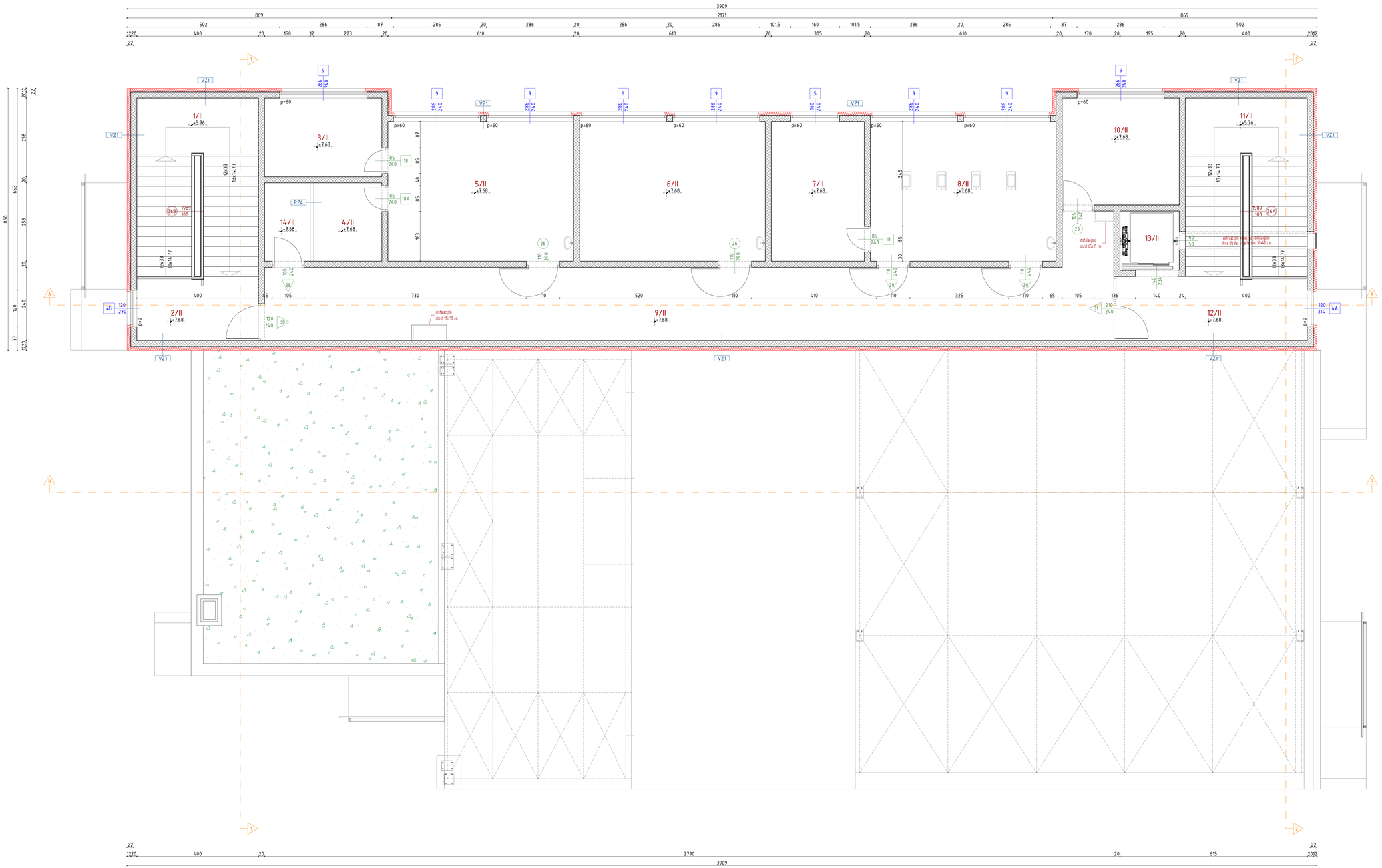

LEGENDA

OZNAKA GRAĐEVINSKOG SLOJA	NAZIV
VANJSKA ALUMINIJSKA STOLARIJA	ŠIRINA VIŠINA
UNUTARNJA DRVENA STOLARIJA	ŠIRINA VIŠINA
UNUTARNJA ALUMINIJSKA STOLARIJA	ŠIRINA VIŠINA
UNUTARNJA PROTUPOŽARNA BRAVARIJA	ŠIRINA VIŠINA
ČELIČNA BRAVARIJA	ŠIRINA VIŠINA
FASADNA MINERALNA VUNA (λ=0,035 W/mK)	

Arrakis d.o.o.
Hrelićka 88, 10010 Zagreb
tel: 01 6539 272
email: arrakis@arrakis.hr
OIB: 74100689179

Naziv projekta:
Izgradnja građevine Područne škole Farkaševac (Osnovne škole Dubrava)

IZVEDBENI ARHITEKTONSKI PROJEKT

Investitor:
Osnovna škola Dubrava,
Svete Margarete 15, Dubrava
Vrbovečka, OIB: 79101135706

Građevina:
Područna škola Farkaševac,
k.č.br. 4, MB 332992 k.o.
FARKAŠEVAC

Datum izrade:	Svibanj 2026.
Broj izmjene:	-
TD:	16/26-A
ZOP:	12/25-IZV

Glavni projektant:
Monika Galović Rolich, dipl.ing.arh.

Projektant:
Monika Galović Rolich, dipl.ing.arh.

Sadržaj:
TLOCRT 2. KATA

Mjerilo: 1:50

Redni broj: 4.

±0.00=+116.00

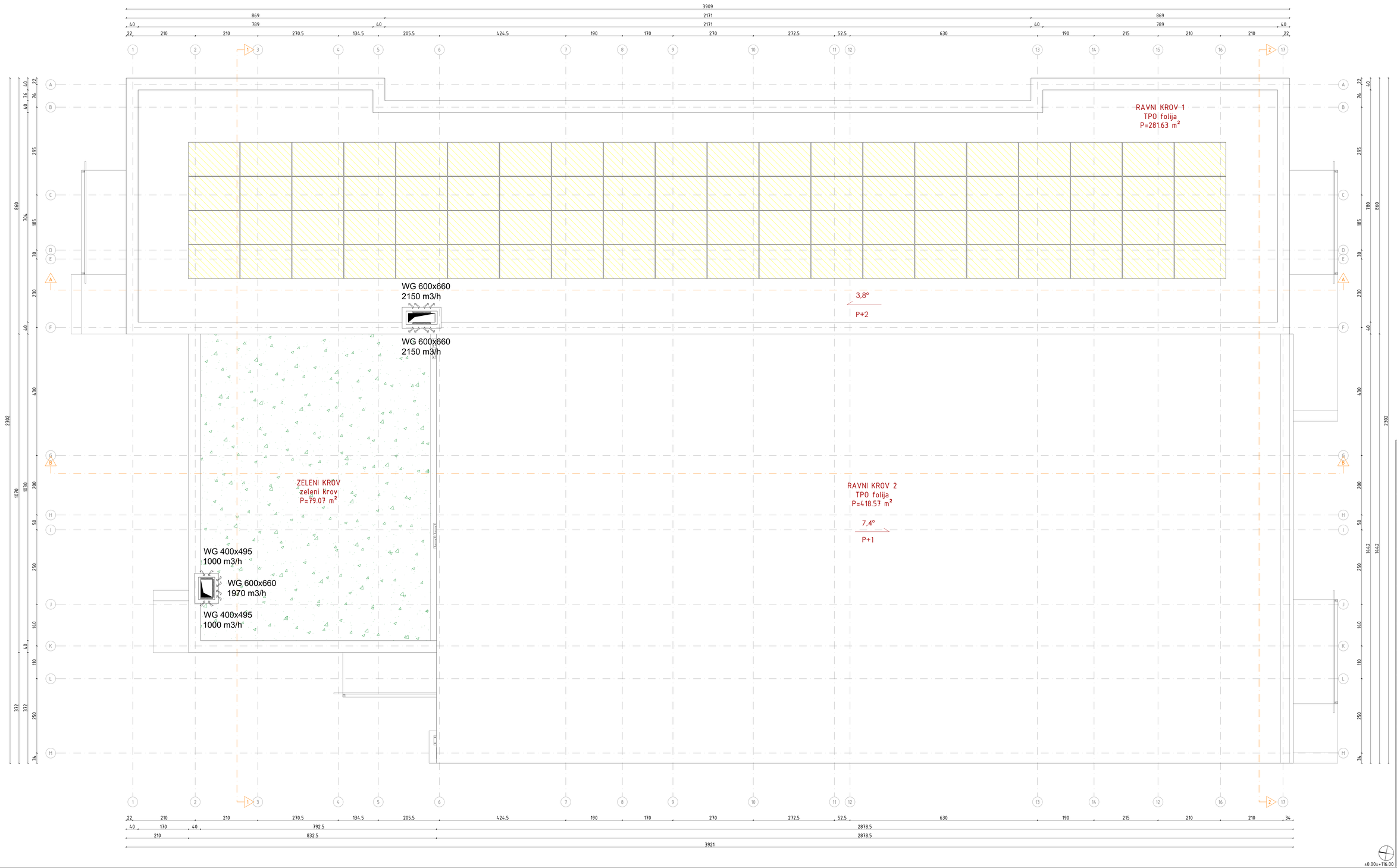

Arrakis d.o.o.
Hrelićko 88, 10010 Zagreb
tel: 01 6539 272
email: arrakis@arrakis.hr
OIB: 74100689179

Naziv projekta:
Izgradnja građevine Područne škole Farkaševac (Osnovne škole Dubrava)

IZVEDBENI ARHITEKTONSKI PROJEKT

Investitor:
Osnovna škola Dubrava,
Svete Margarete 15, Dubrava
Vrbovečka, OIB: 79101135706

Građevina:
Područna škola Farkaševac,
k.čbr. 4, MB 332992 k.o.
FARKAŠEVAC

Datum izrade:	Svibanj 2026.
Broj izmjene:	–
TD:	16/26-A
ZOP:	12/25-IZV

Glavni projektant:
Monika Galović Rolich,
dipl.ing.arh.

Projektant:
Monika Galović Rolich,
dipl.ing.arh.

Sadržaj:
TLOCRT KROVA

Mjerilo: 1:50

Redni broj: 5.

PRESJEK 1-1

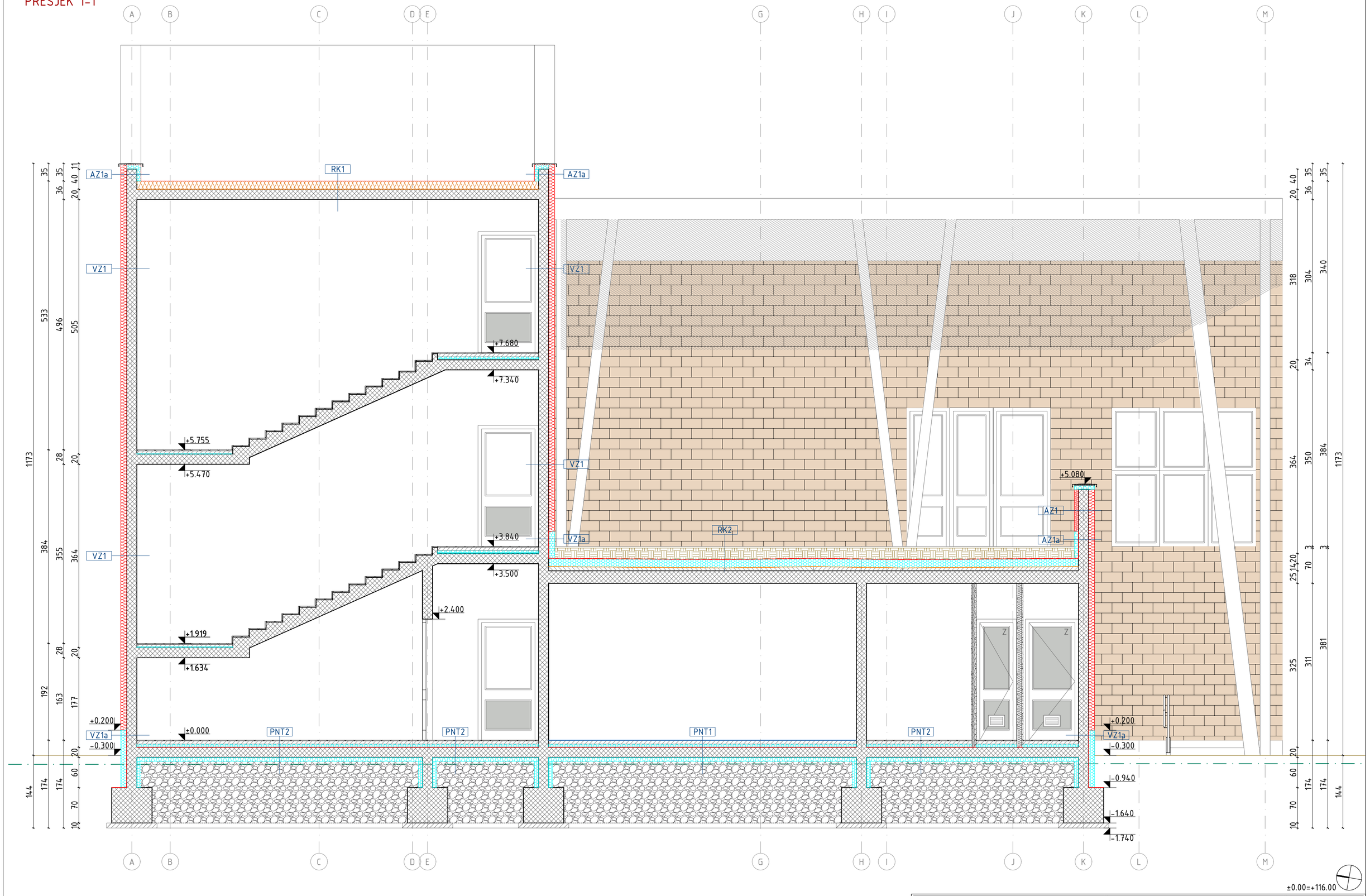

LEGENDA

OZNAKA GRAĐEVINSKOG SLOJA	NAZIV
FASADNA MINERALNA VUNA (λ=0,035 W/mK)	
TVRDA MINERALNA VUNA (λ=0,039 W/mK)	
POLISTIREN (XPS/EPS)	

Arrakis d.o.o.
Hrelička 88, 10010 Zagreb
tel: 01 6539 272, email: arrakis@arrakis.hr
OIB: 74100689179

Naziv projekta: Izgradnja građevine Područne škole Farkaševac (Osnovne škole Dubrava)

Investitor: Osnovna škola Dubrava, Svete Margarete 15, Dubrava Vrbovečka, OIB: 79101135706

Građevina: Područna škola Farkaševac, k.č.br. 4, MB 332992 k.o. FARKAŠEVAC

IZVEDBENI ARHITEKTONSKI PROJEKT

Sadržaj: PRESJEK 1-1

Glavni projektant:	Projektant:	Datum izrade:	Svibanj 2026.
Monika Galović Rolich, dipl.ing.arh.	Monika Galović Rolich, dipl.ing.arh.	Broj izmjene:	–
		TD: 16/26-A	ZOP: 12/25-IZV

Mjerilo: 1:50

Redni broj: 6.

PRESJEK 2-2

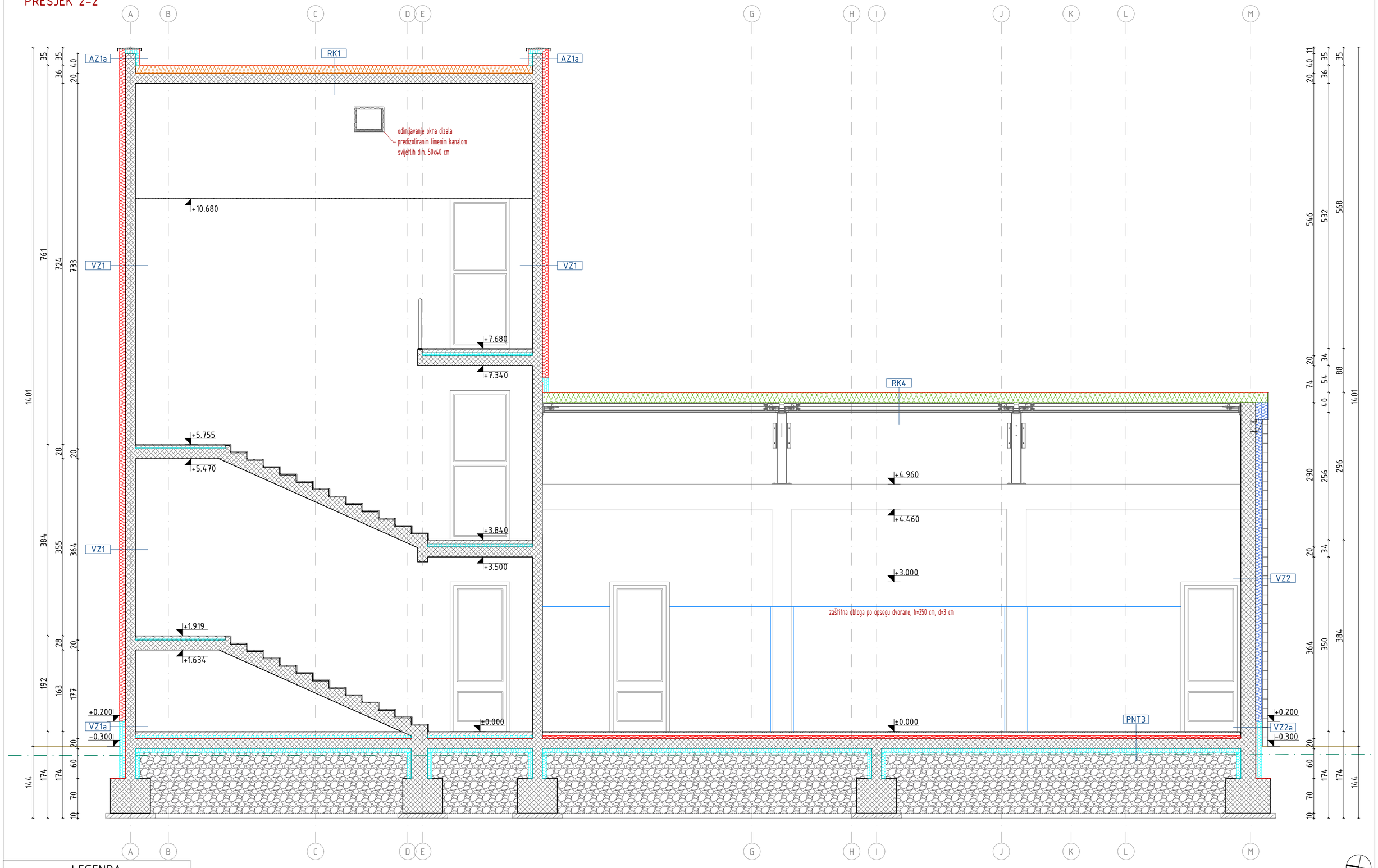

LEGENDA

OZNAKA GRAĐEVINSKOG SLOJA	NAZIV
FASADNA MINERALNA VUNA (λ=0,035 W/mK)	
KAŠIRANA MINERALNA VUNA (λ=0,035 W/mK)	
TVRDA MINERALNA VUNA (λ=0,039 W/mK)	
TERMOPANEL ISPUNA MV (λ=0,044 W/mK)	
POLISTIREN (XPS/EPS)	

Arrakis d.o.o.
Hrelićka 88, 10010 Zagreb
tel: 01 6539 272, email: arrakis@arrakis.hr
OIB: 74100689179

Glavni projektant: Monika Galović Rolich, dipl.ing.arh.

Projektant: Monika Galović Rolich, dipl.ing.arh.

Naziv projekta: Izgradnja građevine Područne škole Farkaševac (Osnovne škole Dubrava)

Investitor: Osnovna škola Dubrava, Svete Margarete 15, Dubrava Vrbovečka, OIB: 79101135706

Građevina: Područna škola Farkaševac, k.č.br. 4, MB 332992 k.o. FARKAŠEVAC

Datum izrade:		Svibanj 2026.	
Broj izmjene:		–	
TD:	16/26-A	ZOP:	12/25-IZV

IZVEDBENI ARHITEKTONSKI PROJEKT

Sadržaj:

PRESJEK 2-2

Mjerilo: 1:50

Redni broj: 7.

PRESJEK A-A

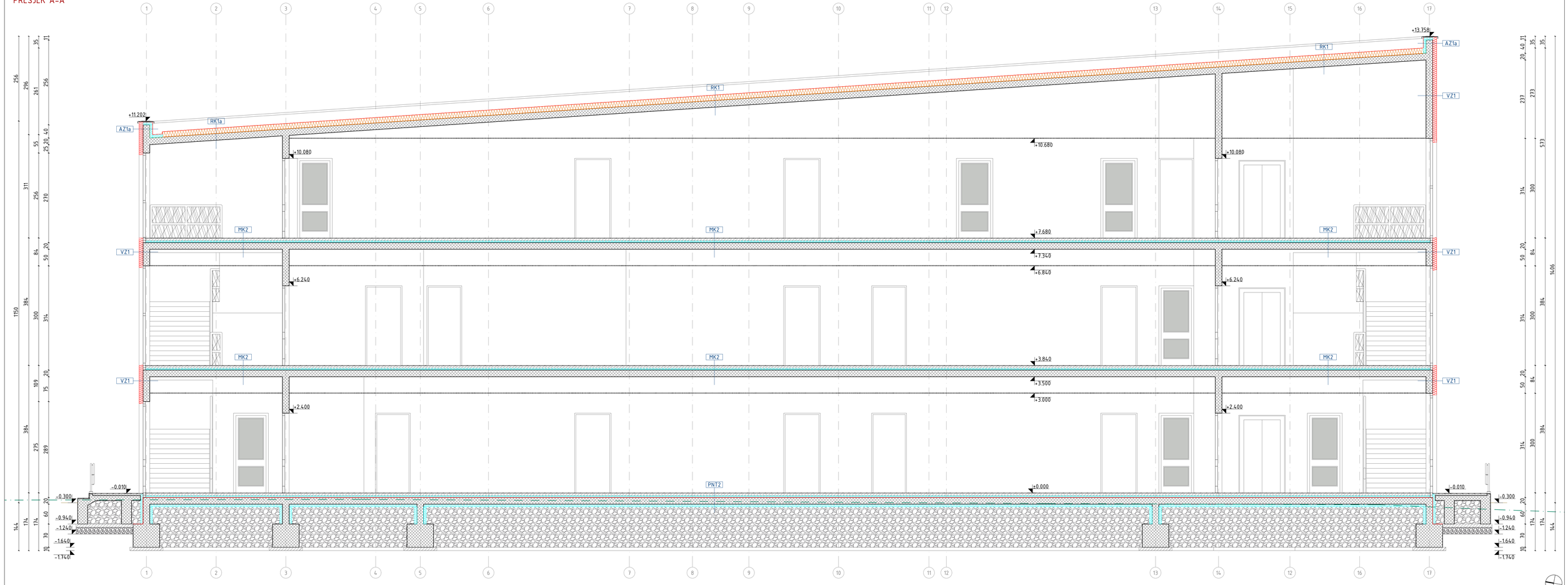

±0.00=+116.00

LEGENDA

OZNAKA GRAĐEVINSKOG SLOJA	NAZIV
FASADNA MINERALNA VUNA (λ=0.035 W/mK)	
TVRDA MINERALNA VUNA (λ=0.039 W/mK)	
POLISTIREN (XPS/EPS)	

Arrakis d.o.o.
Hrelićka 88, 10010 Zagreb
tel: 01 6539 272, email: arrakis@arrakis.hr
OIB: 74100689179

Glavni projektant: Monika Galović Rolich, dipl.ing.arh.	Projektant: Monika Galović Rolich, dipl.ing.arh.

Naziv projekta: Izgradnja građevine Područne škole Farkaševac (Osnovne škole Dubrava)			IZVEDBENI ARHITEKTONSKI PROJEKT
Investitor: Osnovna škola Dubrava, Sveta Margareta 15, Dubrava Vrbovečka, OIB: 79101135706			Sadržaj:
Građevina: Područna škola Farkaševac, k.č.br. 4, MB 332992 k.o. FARKAŠEVAC			PRESJEK A-A
Datum izrade:	Svibanj 2026.		
Broj izmjene:	–		Mjerilo: 1:50
TD: 16/26-A	ZOP:	12/25-IZV	Redni broj: 8.

PRESJEK B-B

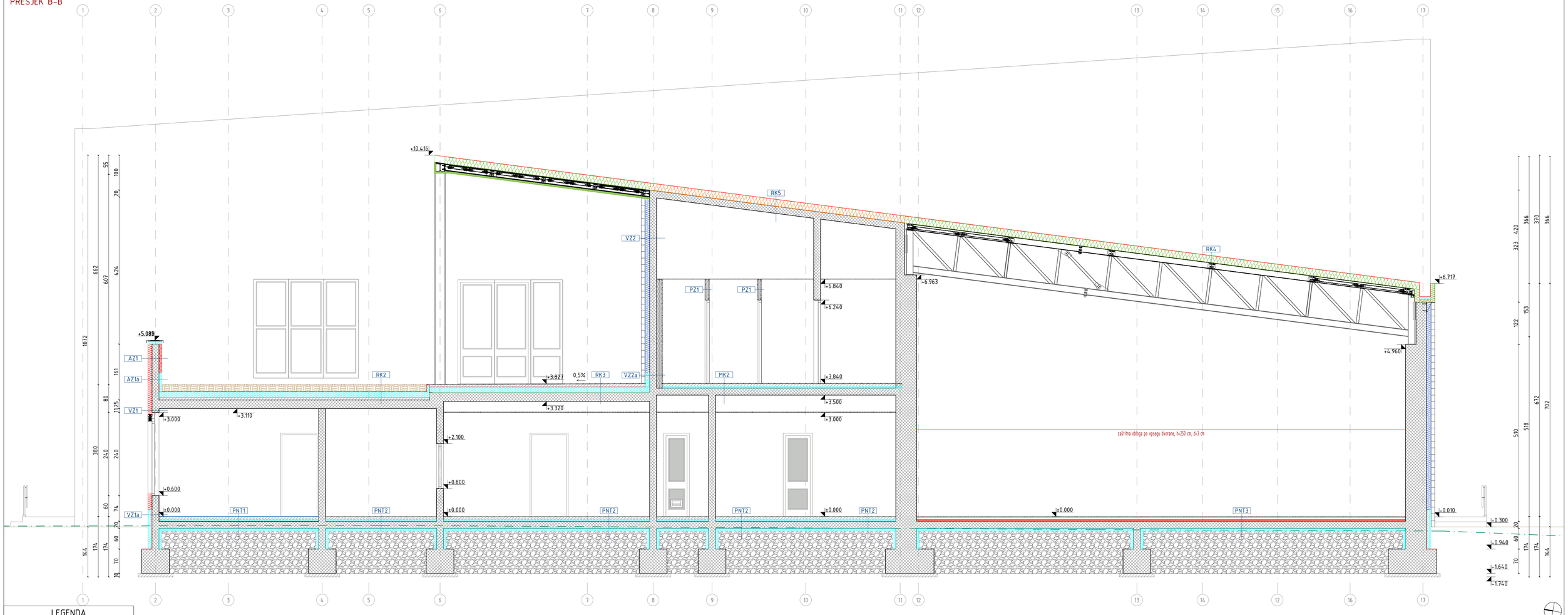

±0.00=+116.00

LEGENDA

OZNAKA GRAĐEVINSKOG SLOJA	NAZIV
FASADNA MINERALNA VUNA (λ=0,035 W/mK)	
KASIRANA MINERALNA VUNA (λ=0,035 W/mK)	
TVRDA MINERALNA VUNA (λ=0,039 W/mK)	
TERMOPANEL ISPUNA MV (λ=0,044 W/mK)	
POLISTIREN (XPS/EPS)	

Arrakis d.o.o.
Hrelićka 88, 10010 Zagreb
tel: 01 6539 272, email: arrakis@arrakis.hr
OIB: 74100689179

Glavni projektant:
Monika Galović Rolich, dipl.ing.arh.

Projektant:
Monika Galović Rolich, dipl.ing.arh.

Naziv projekta: Izgradnja građevine Područne škole Farkaševac (Osnovne škole Dubrava)

Investitor: Osnovna škola Dubrava, Svete Margarete 15, Dubrava Vrbovečka, OIB: 79101135706

Građevina: Područna škola Farkaševac, k.č.br. 4, MB 332992 k.o. FARKAŠEVAC

Datum izrade:		Svibanj 2026.	
Broj izmjene:		–	
TD:	16/26-A	ZOP:	12/25-IZV

IZVEDBENI ARHITEKTONSKI PROJEKT

Sadržaj:

PRESJEK B-B

Mjerilo: 1:50

Redni broj: 9.

POPIS SLOJEVA KARAKTERISTIČNIH GRAĐEVNIH ELEMENATA (od zimi toplije prema hladnijoj strani)

VZ1: VANJSKI ZID (ETICS), d_{uk}=35cm

Redni br.	Materijal	d [cm]
1.	Vapneno-cementna žbuka	2,00
2.	Armirani beton	20,0
3.	Polimerno-cementno ljepilo	0,50
4.	Mineralna vuna (λmax.=0,035 W/mK)	12,0
5.	Polimerno-cementno ljepilo	0,50
6.	Silikonska žbuka	0,15

VZ1a: VANJSKI ZID (PODNOŽJE), d_{uk}=35 cm

Redni br.	Materijal	d [cm]
1.	Vapneno-cementna žbuka	2,00
2.	Armirani beton	20,0
3.	Bitumenska traka s uloškom staklenog voala	0,50
4.	XPS (λmax.=0,035 W/mK)	12,0
5.	Polimerno-cementno ljepilo	0,50
6.	Silikonska žbuka + silikonski premaz	0,15

VZ2: VANJSKI ZID (VENTILIRANA FASADA), d_{uk}=47/57 cm

Redni br.	Materijal	d [cm]
1.	Vapneno-cementna žbuka	2,00
2.	Armirani beton	20,0/30,0
3.	Polimerno-cementno ljepilo	0,50
4.	Kaširana mineralna vuna (λmax.=0,035 W/mK)	12,0
5.	Zračni prostor	2,00
6.	Betonski fasadni element	10,0

VZ2a: VANJSKI ZID (PODNOŽJE), d_{uk}=47/57 cm

Redni br.	Materijal	d [cm]
1.	Vapneno-cementna žbuka	2,00
2.	Armirani beton	20,0/30,0
3.	Bitumenska traka s uloškom staklenog voala	0,50
4.	XPS (λmax.=0,035 W/mK)	12,0
5.	Zračni prostor	2,00
6.	Betonski fasadni element	10,0

AZ1: ATIČNI ZID, d_{uk}=42 cm

Redni br.	Materijal	d [cm]
1.	Silikonska žbuka	0,15
2.	Polimerno-cementno ljepilo	0,50
3.	Mineralna vuna (λmax.=0,035 W/mK)	8,00
4.	Polimerno-cementno ljepilo	0,50
5.	Armirani beton	20,0
6.	Polimerno-cementno ljepilo	0,50
7.	Mineralna vuna (λmax.=0,035 W/mK)	12,0
8.	Polimerno-cementno ljepilo	0,50
9.	Silikonska žbuka	0,15

AZ1a: ATIČNI ZID (PODNOŽJE), d_{uk}=42 cm

Redni br.	Materijal	d [cm]
1.	Silikonska žbuka + silikonski premaz	0,15
2.	Polimerno-cementno ljepilo	0,50
3.	XPS (λmax.=0,035 W/mK)	8,00
4.	Polimerna hidroiz. traka na bazi FPO/TPO (UV stabilna)	0,15
5.	Armirani beton	20,0
6.	Polimerno-cementno ljepilo	0,50
7.	Mineralna vuna (λmax.=0,035 W/mK)	12,0
8.	Polimerno-cementno ljepilo	0,50
9.	Silikonska žbuka	0,15

RK1: RAVNI KROV, d_{uk}=46-273 cm

Redni br.	Materijal	d [cm]
1.	Jednostruka gipskartonska ploča	1,25
2.	Zračni sloj (podkonstrukcija gkp)	8-235
3.	Armirani beton	20,0
4.	Parna brana - bitum. traka s alu. folijom	0,30
5.	Tvrda mineralna vuna (λmax.=0,039 W/mK)	16,0
6.	Geotekstil (300 g/m^2)	0,14
7.	Polimerna hidroizol. traka na bazi FPO/TPO (UV stabilna)	0,15

RK1a: RAVNI KROV, d_{uk}=39 cm

Redni br.	Materijal	d [cm]
1.	Vapneno-cementna žbuka	2,00
2.	Armirani beton	20,0
3.	Parna brana - bitum. traka s alu. folijom	0,30
4.	Tvrda mineralna vuna (λmax.=0,039 W/mK)	16,0
5.	Geotekstil (300 g/m^2)	0,14
6.	Polimerna hidroizol. traka na bazi FPO/TPO (UV stabilna)	0,15

RK2: RAVNI KROV (ZELENI KROV), d_{uk}=68-72 cm

Redni br.	Materijal	d [cm]
1.	Vapneno-cementna žbuka	2,00
2.	Armirani beton	25,0
3.	Beton s laganim agregatom u padu	4,0-8,0
4.	Parna brana - bitum. traka s alu. folijom	0,30
5.	XPS (λmax.=0,040 W/mK)	16,0
6.	Geotekstil (300 g/m^2)	0,14
7.	Polimerna hidroizol. traka na bazi FPO/TPO	0,15
8.	Geotekstil (300 g/m^2)	0,14
9.	Ozelenjeni krov	20,00

RK3: RAVNI KROV (NASTAVA NA OTVORENOM), d_{uk}=51-54 cm

Redni br.	Materijal	d [cm]
1.	Jednostruka gipskartonska ploča	1,25
2.	Zračni sloj (podkonstrukcija gkp)	30,75
3.	Armirani beton	25,0
4.	Parna brana - bitum. traka s alu. folijom	0,30
5.	XPS (λmax.=0,040 W/mK)	16,0
6.	Geotekstil (300 g/m^2)	0,14
7.	Polimerna hidroizol. traka na bazi FPO/TPO	0,15
8.	PE folija	0,02
9.	Cementni estrih u padu 0,5%	6,0-9,0
10.	Keramičke pločice + ljepilo	1,50

RK4: RAVNI KROV (TERMOPANEL), d_{uk}=20 cm

Redni br.	Materijal	d [cm]
1.	Čelična potkonstrukcija	
2.	Termopanel:	
	- čelični lim	0,05
	- mineralna vuna (λmax.=0,044 W/mK)	20,0
	- polimerna hidroizol. traka na bazi FPO/TPO (UV stabilna)	0,15

RK5: RAVNI KROV, d_{uk}=183-278 cm

Redni br.	Materijal	d [cm]
1.	Jednostruka gipskartonska ploča	1,25
2.	Zračni sloj (podkonstrukcija gkp)	141-236
3.	Armirani beton	20,0
4.	Parna brana - bitum. traka s alu. folijom	0,30
5.	Tvrda mineralna vuna (λmax.=0,039 W/mK)	20,0
6.	Geotekstil (300 g/m^2)	0,14
7.	Polimerna hidroizol. traka na bazi FPO/TPO (UV stabilna)	0,15

RK6: RAVNI KROV (2xTERMOPANEL), d_{uk}=20 cm

Redni br.	Materijal	d [cm]
1.	Termopanel:	
	- čelični lim	0,05
	- mineralna vuna (λmax.=0,044 W/mK)	5,00
	- čelični lim	0,05
2.	Čelična potkonstrukcija	21,0
3.	Termopanel:	
	- čelični lim	0,05
	- mineralna vuna (λmax.=0,044 W/mK)	20,0
	- polimerna hidroizol. traka na bazi FPO/TPO (UV stabilna)	0,15

MK1: MEĐUKATNA KONSTRUKCIJA (PVC), d_{uk}=84 cm

Redni br.	Materijal	d [cm]
1.	PVC podna obloga	0,50
2.	Cementni estrih	7,50
3.	PE folija, preklopljena	0,02
4.	Ekspandirani polistiren (EPS)	4,00
5.	Elastificirani EPS (EPS-T)	2,00
6.	Armirani beton	20,0
7.	Zračni sloj (podkonstrukcija gkp)	48,75
8.	Jednostruka gipskartonska ploča	1,25

MK2: MEĐUKATNA KONSTRUKCIJA (KERAMIKA), d_{uk}=84 cm

Redni ,br.	Materijal	d [cm]
1.	Keramičke pločice + ljepilo	1,50
2.	Cementni estrih	6,50
3.	PE folija, preklopljena	0,02
4.	Ekspandirani polistiren (EPS)	4,00
5.	Elastificirani EPS (EPS-T)	2,00
6.	Armirani beton	20,0
7.	Zračni sloj (podkonstrukcija gkp)	48,75
8.	Jednostruka gipskartonska ploča	1,25

PNT1: POD NA TLU (PVC), d_{uk}=42 cm

Redni br.	Materijal	d [cm]
1.	PVC podna obloga	0,50
2.	Cementni estrih	7,00
3.	PE folija, preklopljena	0,02
4.	Ekspandirani polistiren (EPS)	4,00
5.	Elastificirani EPS (EPS-T)	2,00
6.	Bitumen. traka s uloškom staklenog voala	0,50
7.	Armirani beton	20,0
8.	PE folija, preklopljena	0,02
9.	XPS (λmax.=0,040 W/mK)	8,00
10.	Kameni nasip (Ms≥40 MN/m^2)	122,0
11.	Geotekstil (300 g/m^2)	0,14
12.	Nasip materijalom iz iskopa	

PNT2: POD NA TLU (KERAMIKA), d_{uk}=42 cm

Redni br.	Materijal	d [cm]
1.	Keramičke pločice + ljepilo	1,50
2.	Cementni estrih	6,00
3.	PE folija, preklopljena	0,02
4.	Ekspandirani polistiren (EPS)	4,00
5.	Elastificirani EPS (EPS-T)	2,00
6.	Bitum. traka s uloškom staklenog voala	0,50
7.	Armirani beton	20,0
8.	PE folija, preklopljena	0,02
9.	XPS (λmax.=0,040 W/mK)	8,00
10.	Kameni nasip (Ms≥40 MN/m^2)	122,0
11.	Geotekstil (300 g/m^2)	0,14
12.	Nasip materijalom iz iskopa	

PNT3: POD NA TLU (SPORTSKA DVORANA), d_{uk}=42 cm

Redni bs.	Materijal	d [cm]
1.	Sportski pod s podkonstrukcijom Mineralna vuna d=5 cm (unutar sportskog poda)	13,5
2.	Bitumenska traka s uloškom staklenog voala	0,50
3.	Armirani beton	20,0
4.	PE folija, preklopljena	0,02
5.	XPS (λmax.=0,040 W/mK)	8,00
6.	Kameni nasip (Ms≥40 MN/m^2)	122,0
7.	Geotekstil (300 g/m^2)	0,14
8.	Nasip materijalom iz iskopa	

PZ1: PREGRADNI ZID, d_{uk}=13,5-14,5 cm

Redni br.	Materijal	d [cm]
1.	Tankoslojni mort + gletanje (završno ličenje)	0,50
	ili keramičke pločice + ljepilo	1,00
2.	Dvoslojna obologa od gipskartonskih ploča	2,50
3.	Potkonstrukcija (ispuna MV)	7,50
4.	Dvoslojna obologa od gipskartonskih ploča	2,50
5.	Tankoslojni mort + gletanje (završno ličenje)	0,50
	ili keramičke pločice + ljepilo	1,00

PZ2: PREGRADNI ZID, d_{uk}=27 cm

Redni bs.	Materijal	d [cm]
1.	Keramičke pločice + ljepilo	1,00
2.	Dvoslojna obologa od gipskartonskih ploča	2,50
3.	Dvostruka potkonstrukcija (ispuna MV)	15,0
4.	Dvoslojna obologa od gipskartonskih ploča	2,50
5.	Keramičke pločice + ljepilo	1,00

PZ3: PREGRADNI ZID, d_{uk}=12 cm

Redni bt.	Materijal	d [cm]
1.	Keramičke pločice + ljepilo	1,00
2.	Dvoslojna obologa od gipskartonskih ploča	2,50
3.	Potkonstrukcija (ispuna MV)	5,00
4.	Dvoslojna obologa od gipskartonskih ploča	2,50
5.	Keramičke pločice + ljepilo	1,00

PZ4: PREGRADNI ZID, d_{uk}=13,5 cm

Redni bu.	Materijal	d [cm]
1.	Tankoslojni mort + gletanje (završno ličenje)	0,50
2.	Porobetonski blokovi	12,0
3.	Keramičke pločice + ljepilo	1,00

±0.00=+116.00

Arrakis d.o.o.
Hrelićka 88, 10010 Zagreb
tel: 01 6539 272, email: arrakis@arrakis.hr
OIB: 74100689179

Glavni projektant: Monika Galović Rolich, dipl.ing.arh.
Projektant: Monika Galović Rolich, dipl.ing.arh.

Naziv projekta: Izgradnja građevine Područne škole Farkaševac (Osnovne škole Dubrava)			IZVEDBENI ARHITEKTONSKI PROJEKT
Investitor: Osnovna škola Dubrava, Svete Margarete 15, Dubrava Vrbovečka, OIB: 79101135706			Sadržaj:
Građevina: Područna škola Farkaševac, k.č.br. 4, MB 332992 k.o. FARKAŠEVAC			POPIS SLOJEVA
Datum izrade:	Svibanj 2026.		
Broj izmjene:	-		Mjerilo: -
TD: 16/26-A	ZOP: 12/25-IZV		Redni broj: 10.

ZAPADNO PROČELJE

Arrakis d.o.o.
Hrelićka 88, 10010 Zagreb
tel: 01 6539 272
email: arrakis@arrakis.hr
OIB: 74100689179

Naziv projekta:
Izgradnja građevine Područne škole Farkaševac (Osnovne škole Dubrava)

IZVEDBENI ARHITEKTONSKI PROJEKT

Investitor:
Osnovna škola Dubrava,
Svete Margarete 15, Dubrava
Vrbovečka, OIB: 79101135706

Građevina:
Područna škola Farkaševac,
k.č.br. 4, MB 332992 k.o.
FARKAŠEVAC

Datum izrade:	Svibanj 2026.
Broj izmjene:	-
TD:	16/26-A
ZOP:	12/25-IZV

Glavni projektant:

Monika Galović Rolich,
dipl.ing.arh.

Projektant:

Monika Galović Rolich,
dipl.ing.arh.

Sadržaj:

ZAPADNO PROČELJE

Mjerilo: 1:50

Redni broj: 11.

ISTOČNO PROČELJE

Arrakis d.o.o.
Hrelićka 88, 10010 Zagreb
tel: 01 6539 272
email: arrakis@arrakis.hr
OIB: 74100689179

Naziv projekta:
Izgradnja građevine Područne škole Farkaševac (Osnovne škole Dubrava)

IZVEDBENI ARHITEKTONSKI PROJEKT

Investitor:
Osnovna škola Dubrava,
Svete Margarete 15, Dubrava Vrbovečka, OIB: 79101135706

Građevina:
Područna škola Farkaševac,
k.č.br. 4, MB 332992 k.o. FARKAŠEVAC

Datum izrade:	Svibanj 2026.
Broj izmjene:	-
TD:	16/26-A
ZOP:	12/25-IZV

Glavni projektant:

Monika Galović Rolich, dipl.ing.arh.

Projektant:

Monika Galović Rolich, dipl.ing.arh.

Sadržaj:

ISTOČNO PROČELJE

Mjerilo: 1:50

Redni broj: 12.

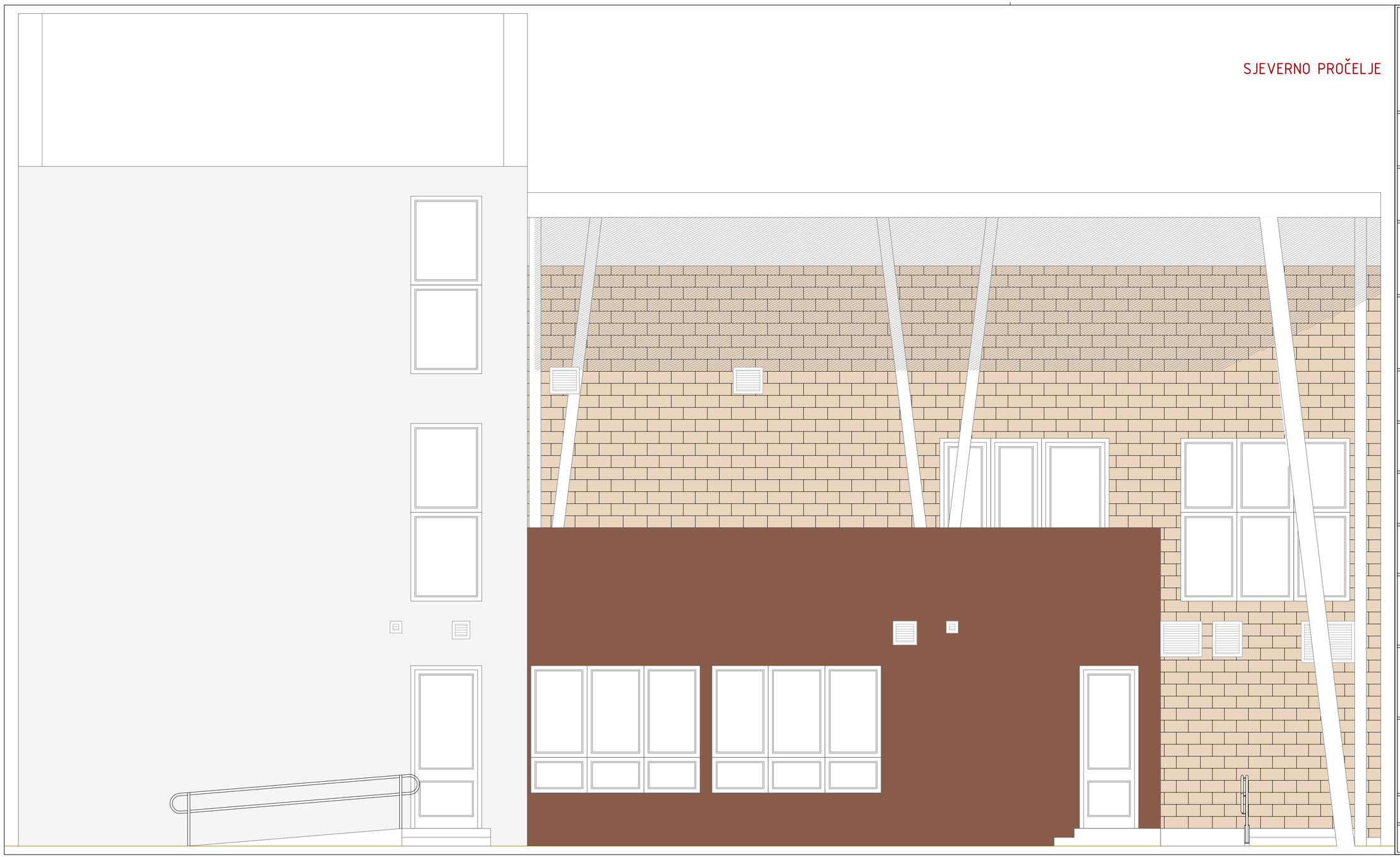

Arrakis d.o.o.
Hrelićka 88, 10010 Zagreb
tel: 01 6539 272
email: arrakis@arrakis.hr
OIB: 74100689179

Naziv projekta:
Izgradnja građevine Područne škole Farkaševac (Osnovne škole Dubrava)

IZVEDBENI ARHITEKTONSKI PROJEKT

Investitor:
Osnovna škola Dubrava, Svete Margarete 15, Dubrava Vrbovečka, OIB: 79101135706

Građevina:
Područna škola Farkaševac, k.č.br. 4, MB 332992 k.o. FARKAŠEVAC

Datum izrade:	Svibanj 2026.
Broj izmjene:	-
TD:	16/26-A
ZOP:	12/25-IZV

Glavni projektant:
Monika Galović Rolich, dipl.ing.arh.

Projektant:
Monika Galović Rolich, dipl.ing.arh.

Sadržaj:
SJEVERNO PROČELJE

Mjerilo: 1:50

Redni broj: 13.

JUŽNO PROČELJE

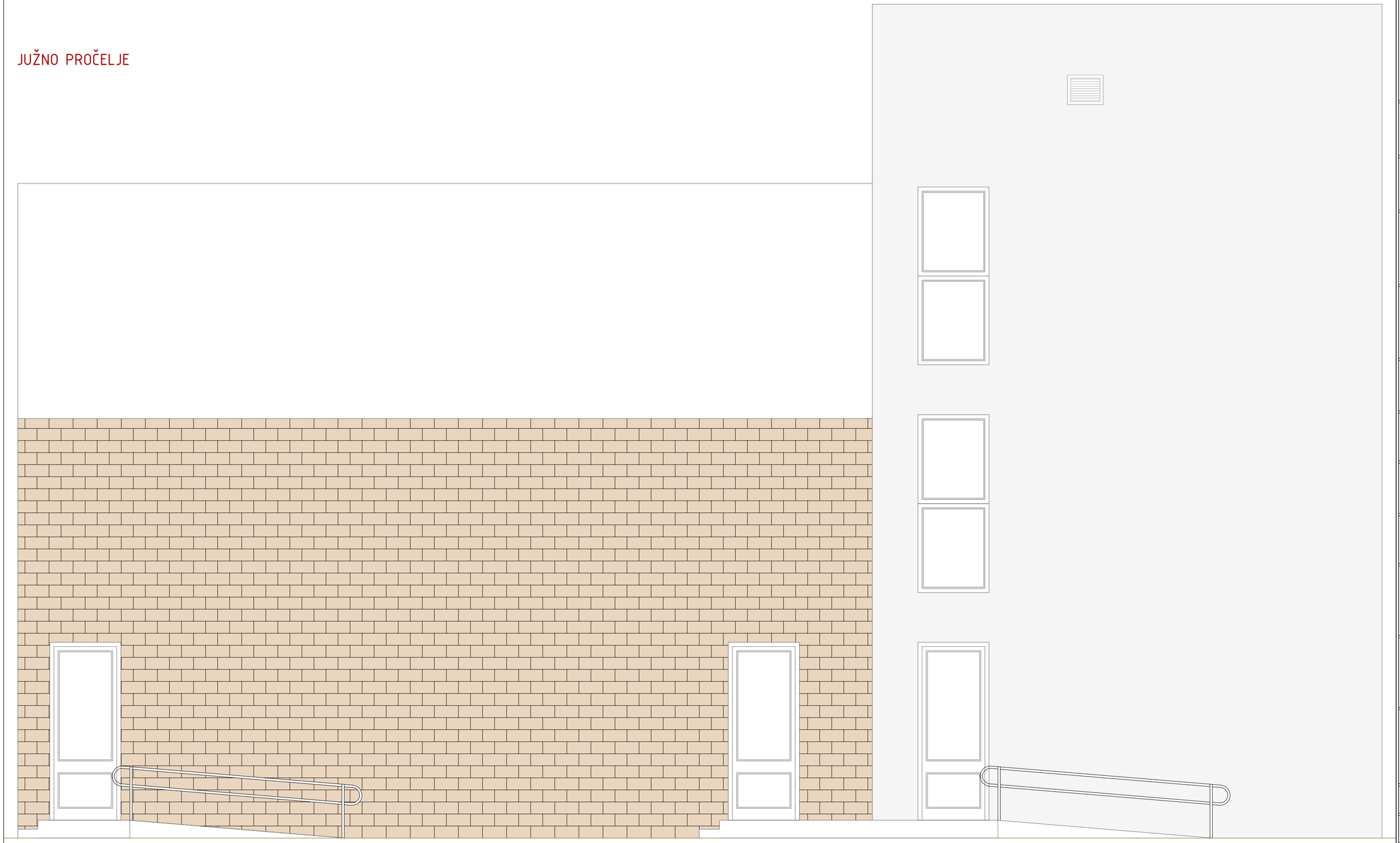

Arrakis d.o.o.
Hrelićka 88, 10010 Zagreb
tel: 01 6539 272
email: arrakis@arrakis.hr
OIB: 74100689179

Naziv projekta:
Izgradnja građevine Područne škole Farkaševac (Osnovne škole Dubrava)

IZVEDBENI ARHITEKTONSKI PROJEKT

Investitor:
Osnovna škola Dubrava,
Svete Margarete 15, Dubrava
Vrbovečka, OIB: 79101135706

Građevina:
Područna škola Farkaševac,
k.č.br. 4, MB 332992 k.o.
FARKAŠEVAC

Datum izrade:	Svibanj 2026.
Broj izmjene:	-
TD:	16/26-A
ZOP:	12/25-IZV

Glavni projektant:

Monika Galović Rolich,
dipl.ing.arh.

Projektant:

Monika Galović Rolich,
dipl.ing.arh.

Sadržaj:

JUŽNO PROČELJE

Mjerilo: 1:50

Redni broj: 14.

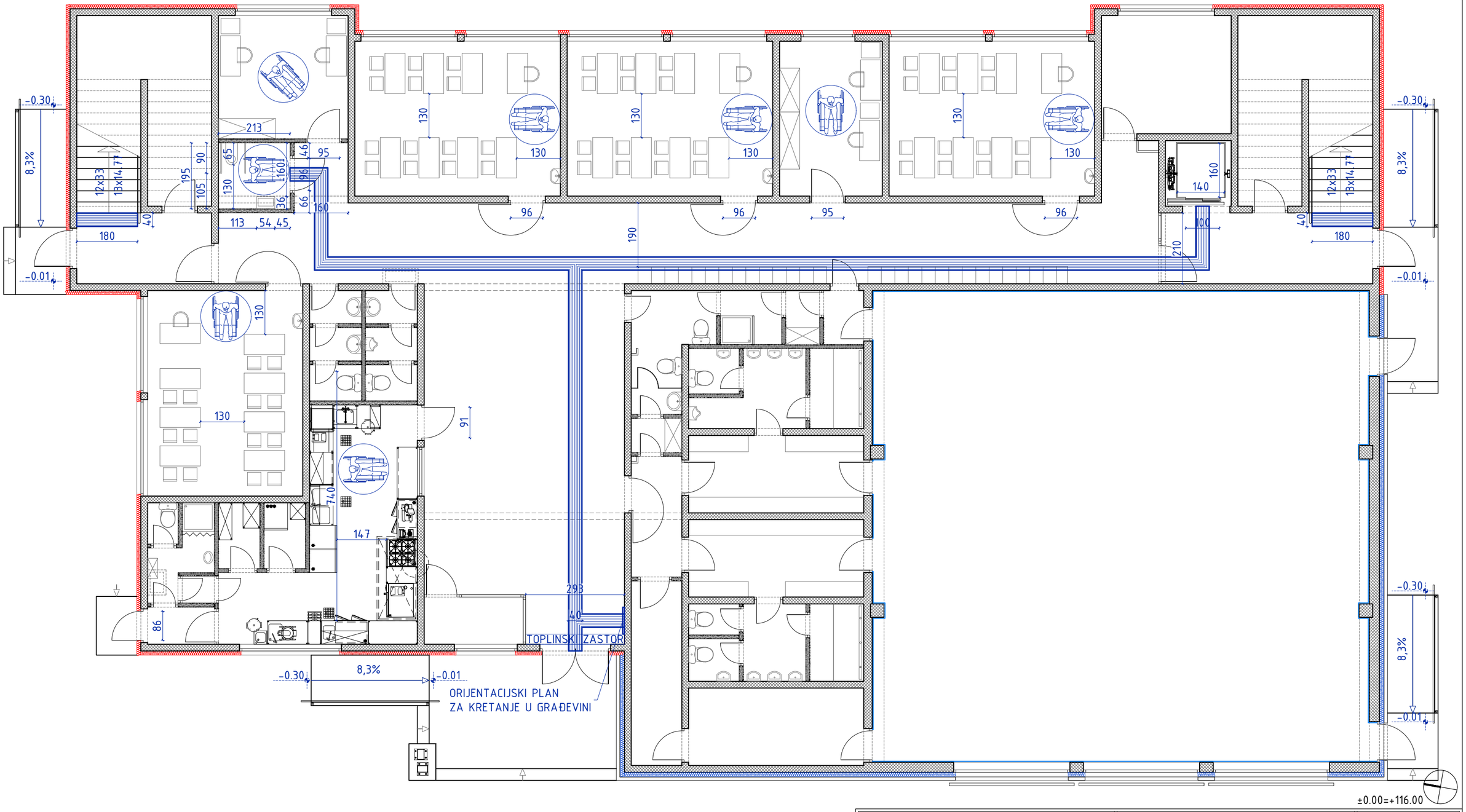

Arrakis d.o.o.

Hrelićka 88, 10010 Zagreb
tel: 01 6539 272, email: arrakis@arrakis.hr
OIB: 74100689179

Glavni projektant:
Monika Galović Rolich, dipl.ing.arh.

Projektant:
Monika Galović Rolich, dipl.ing.arh.

Naziv projekta: Izgradnja građevine Područne škole Farkaševac (Osnovne škole Dubrava)

Investitor: Osnovna škola Dubrava, Svete Margarete 15, Dubrava Vrbovečka, OIB: 79101135706

Građevina: Područna škola Farkaševac, k.č.br. 4, MB 332992 k.o. FARKAŠEVAC

Datum izrade:		Svibanj 2026.	
Broj izmjene:		-	
TD:	16/26-A	ZOP:	12/25-IZV

IZVEDBENI ARHITEKTONSKI PROJEKT

Sadržaj:
PRIMIJENJENI ELEMENTI
PRISTUPAČNOSTI:
TLOCRT PRIZEMLJA

Mjerilo: 1:50

Redni broj: 15.

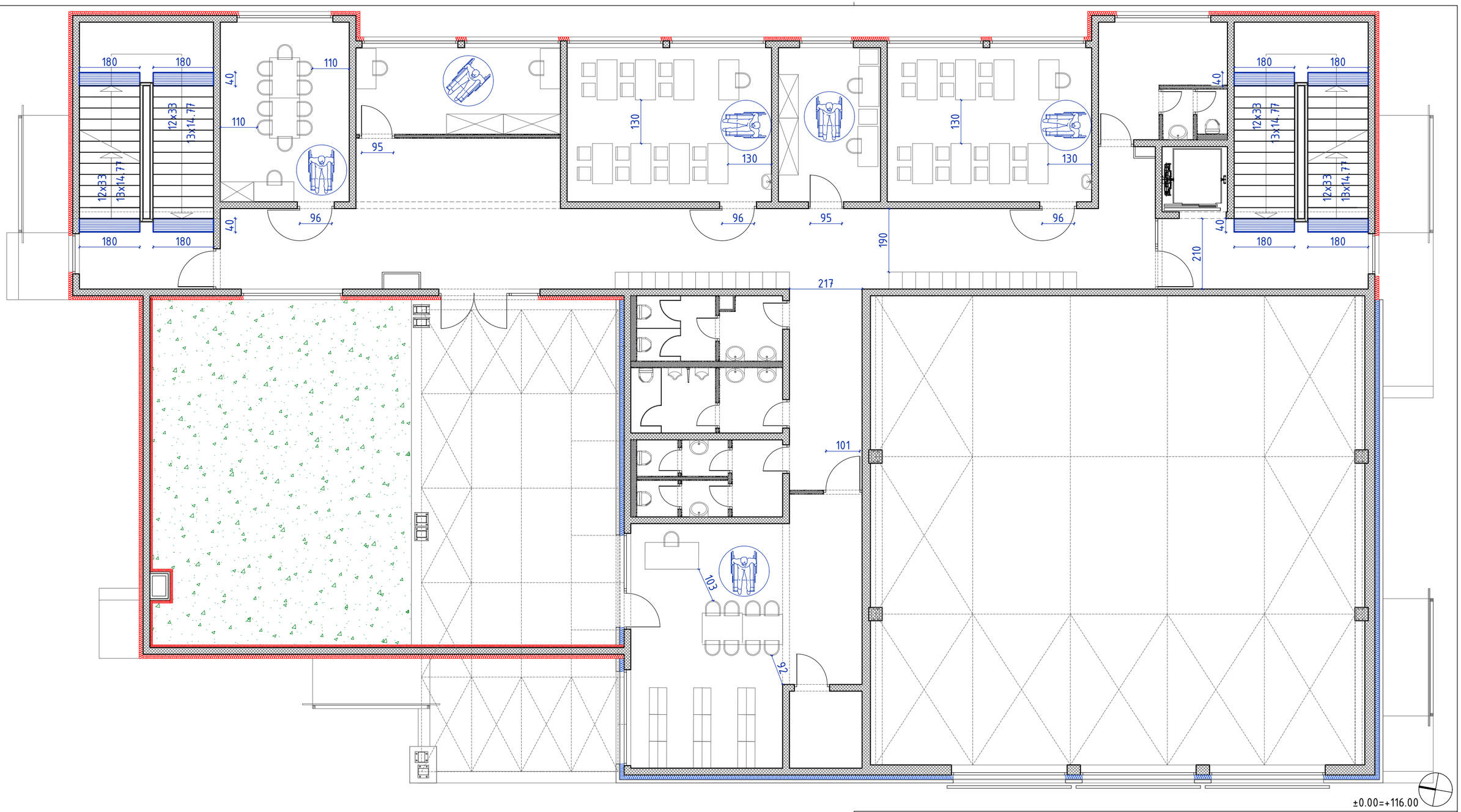

Arrakis d.o.o.

Hrelićka 88, 10010 Zagreb
tel: 01 6539 272, email: arrakis@arrakis.hr
OIB: 74100689179

Glavni projektant: Monika Galović Rolich, dipl.ing.arh.	Projektant: Monika Galović Rolich, dipl.ing.arh.

Naziv projekta: Izgradnja građevine Područne škole Farkaševac (Osnovne škole Dubrava)

Investitor: Osnovna škola Dubrava, Svete Margarete 15, Dubrava Vrbovečka, OIB: 79101135706

Građevina: Područna škola Farkaševac, k.č.br. 4, MB 332992 k.o. FARKAŠEVAC

Datum izrade:		Svibanj 2026.	
Broj izmjene:		-	
TD:	16/26-A	ZOP:	12/25-IZV

IZVEDBENI ARHITEKTONSKI PROJEKT

Sadržaj: PRIMIJENJENI ELEMENTI PRISTUPAČNOSTI: TLOCRT 1. KATA

Mjerilo: 1:100

Redni broj: 16.

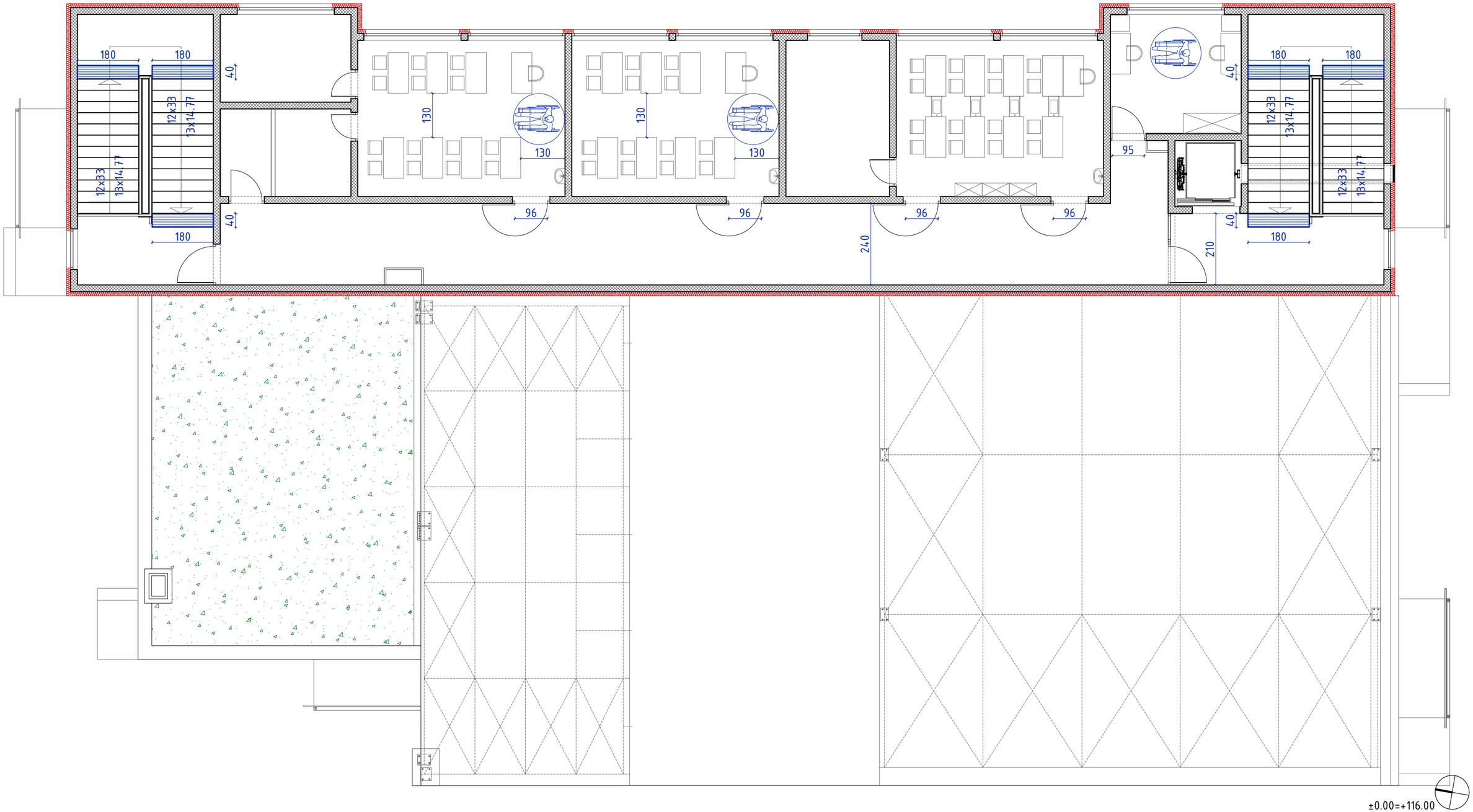

Arrakis d.o.o.

Hrelićka 88, 10010 Zagreb
tel: 01 6539 272, email: arrakis@arrakis.hr
OIB: 74100689179

Glavni projektant: Monika Galović Rolich, dipl.ing.arh.	Projektant: Monika Galović Rolich, dipl.ing.arh.

Naziv projekta: Izgradnja građevine Područne škole Farkaševac (Osnovne škole Dubrava)			
Investitor: Osnovna škola Dubrava, Svete Margarete 15, Dubrava Vrbovečka, OIB: 79101135706			
Građevina: Područna škola Farkaševac, k.č.br. 4, MB 332992 k.o. FARKAŠEVAC			
Datum izrade:		Svibanj 2026.	
Broj izmjene:		–	
TD:	16/26-A	ZOP:	12/25-IZV

IZVEDBENI ARHITEKTONSKI PROJEKT

Sadržaj:
PRIMIJENJENI ELEMENTI
PRISTUPAČNOSTI:
TLOCRT 2. KATA

Mjerilo: 1:100

Redni broj: 17.

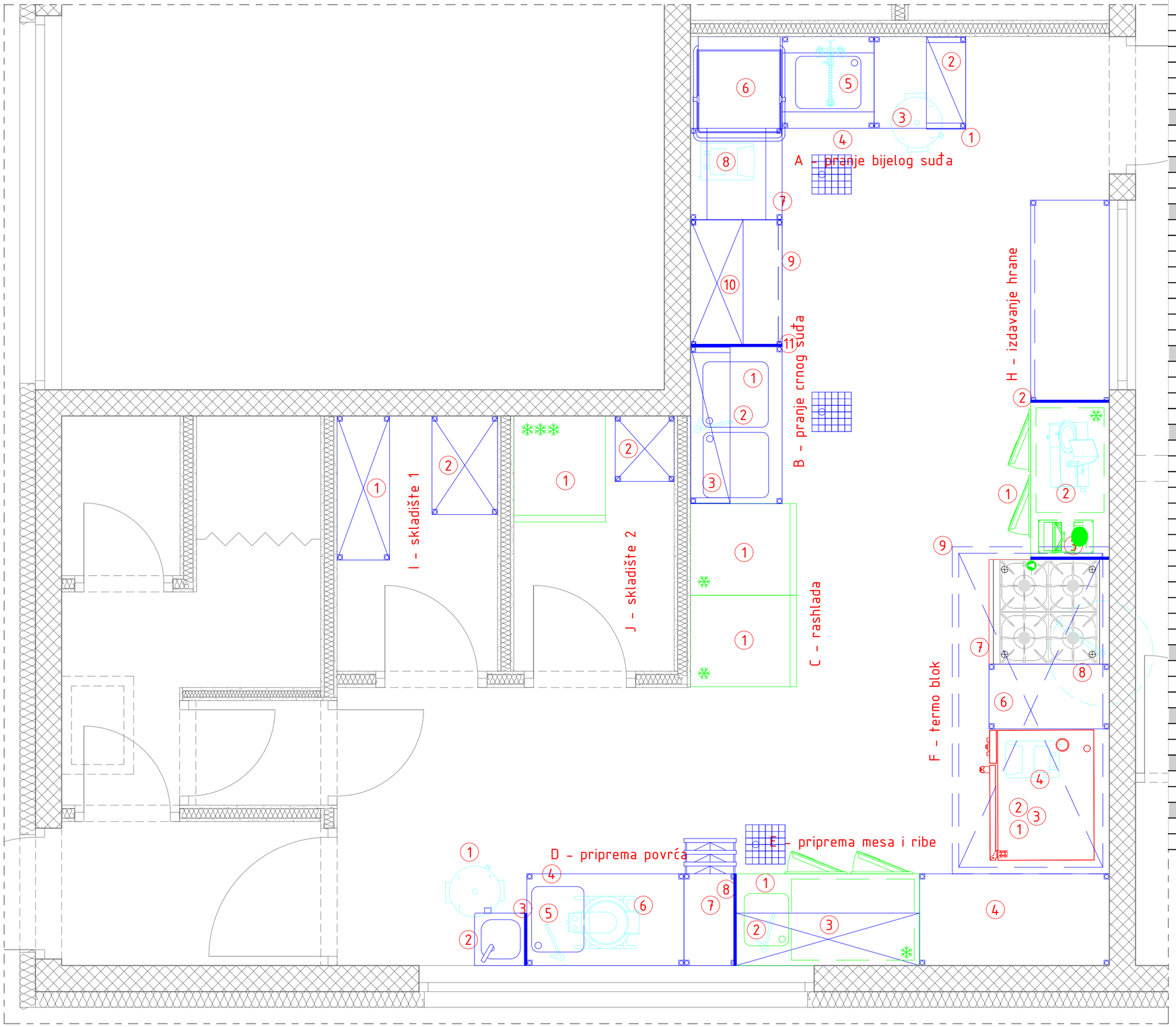

	A - PRANJE BIJELOG SUĐA
1	_INOX OTVORENI RADNI STOL
2	_INOX NEUTRALNA JEDNOETAŽNA NADGRADNJA
3	_KANTA ZA OTPATKE BEZ PEDALE 50 l
4	_ULAZNI STOL SA KORITOM
5	_TUŠ SA MIJEŠALICOM - STOLNI
6	_PERILICA SUĐA
7	_IZLAZNI STOL
8	_AUTOMATSKI OMEKŠIVAČ VODE
9	_INOX ZATVORENI RADNI STOL
10	_INOX ZATVORENI VISEĆI ELEMENT
11	_INOX SANITARNA PREGRADA
	B - PRANJE CRNOG SUĐA
1	_INOX OTVORENI DVOKORITNI SUDOPER
2	_TUŠ SA MIJEŠALICOM - STOLNI
	C - RASHLADA
1	_HLADNJAK
2	_TROETAŽNA KOLICA 800x500
	D - PRIPREMA POVRĆA
1	_KANTA ZA OTPATKE SA PEDALOM 50 l
2	_ZIDNI SANITARNI UMIVAONIK
3	_INOX SANITARNA PREGRADA
4	_INOX RADNI STOL LADIČAR
5	_INOX OTVORENI JEDNOKORITNI SUDOPER
6	_JEDNORUČNA MIJEŠALICA - STOLNA
7	_LJUŠTILICA KRUMPIRA
8	_INOX SANITARNA PREGRADA
	E - PRIPREMA MESA
1	_RASHLADNI STOL SA KORITOM
2	_JEDNORUČNA MIJEŠALICA - STOLNA
3	_INOX ZATVORENI VISEĆI ELEMENT
4	_INOX OTVORENI RADNI STOL
	F - TERMO BLOK
1	_PLINSKA PARNO KONVEKCIJSKA PEĆNICA
2	_OTVORENO POSTOLJE KONVEKTOMATA
3	_VODILICE ZA POSTOLJE
4	_AUTOMATSKI OMEKŠIVAČ VODE
5	_GASTRO POSUDA INOX GN1/1-65
6	_GASTRO POSUDA INOX GN1/1-65
7	_REŠETKA INOX GN1/1
8	_SPECIJALNI PEKARSKI PLEH GN1/1
9	_GRANIT EMAIL PLEH GN1/1 - 40
10	_GRANIT EMAIL PLEH GN1/1 - 65
11	_NEUTRALNI BLOK STOL
12	_PLINSKI ŠTEDNJAK
13	_KROMIRANA MIJEŠALICA ZA TERMIČKI BLOK
	G - HLADNA KUHINJA
1	_RASHLADNI STOL
2	_GRAVITACIJSKA SALAMOREZNICA
3	_INOX SANITARNA PREGRADA
	H - IZDAVANJE HRANE
1	_INOX ZATVORENI RADNI STOL
2	_INOX SANITARNA PREGRADA
	I - SKLADIŠTE 1
1	_INOX ČETVEROETAŽNA STALAŽA
2	_INOX ČETVEROETAŽNA STALAŽA
	J - SKLADIŠTE 2
1	_ZAMRZIVAČ
2	_INOX ČETVEROETAŽNA STALAŽA

±0.00=+116.00

Arrakis d.o.o.
Hrelićka 88, 10010 Zagreb
tel: 01 6539 272, email: arrakis@arrakis.hr
OIB: 74100689179

Naziv projekta: Izgradnja građevine Područne škole Farkaševac (Osnovne škole Dubrava)

Investitor: Osnovna škola Dubrava, Svete Margarete 15, Dubrava Vrbovečka, OIB: 79101135706

Građevina: Područna škola Farkaševac, k.č.br. 4, MB 332992 k.o. FARKAŠEVAC

IZVEDBENI ARHITEKTONSKI PROJEKT

Sadržaj: TEHNOLOŠKI TLOCRT KUHINJE

Glavni projektant: Monika Galović Rolich, dipl.ing.arh.	Projektant: Monika Galović Rolich, dipl.ing.arh.
Datum izrade:	Svibanj 2026.
Broj izmjene:	–
TD: 16/26-A	ZOP: 12/25-IZV
Mjerilo: 1:25	
Redni broj: 18.	

DETALJ 1: VANJSKI SOKL ZGRADE - ETICS FASADA

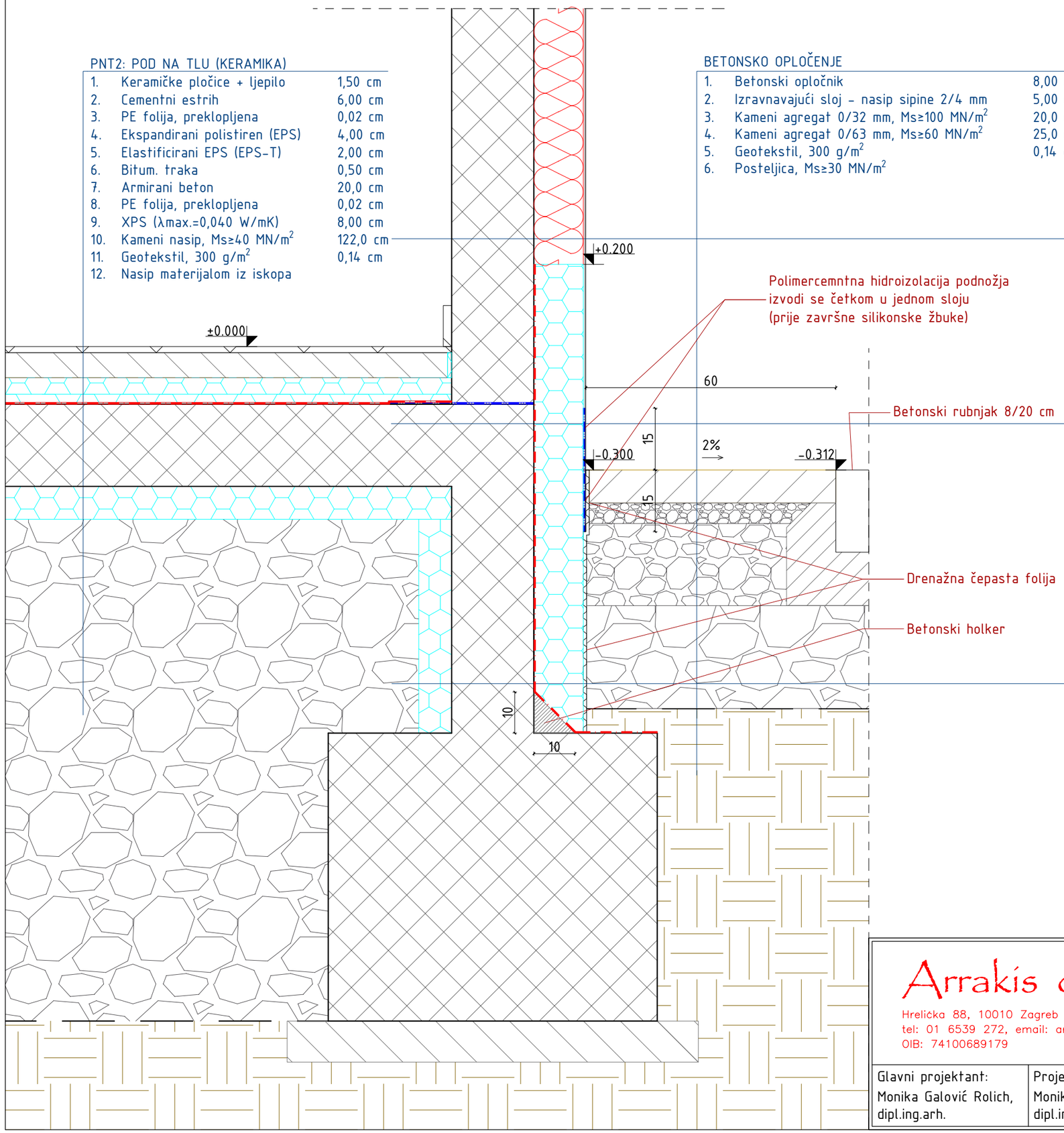

PNT2: POD NA TLU (KERAMIKA)

1.	Keramičke pločice + ljepilo	1,50 cm
2.	Cementni estrih	6,00 cm
3.	PE folija, preklopljena	0,02 cm
4.	Ekspandirani polistiren (EPS)	4,00 cm
5.	Elastificirani EPS (EPS-T)	2,00 cm
6.	Bitum. traka	0,50 cm
7.	Armirani beton	20,0 cm
8.	PE folija, preklopljena	0,02 cm
9.	XPS (λmax.=0,040 W/mK)	8,00 cm
10.	Kameni nasip, Ms≥40 MN/m^2	122,0 cm
11.	Geotekstil, 300 g/m^2	0,14 cm
12.	Nasip materijalom iz iskopa	

BETONSKO OPLOČENJE

1.	Betonski opločnik	8,00 cm
2.	Izravnavajući sloj - nasip sipine 2/4 mm	5,00 cm
3.	Kameni agregat 0/32 mm, Ms≥100 MN/m^2	20,0 cm
4.	Kameni agregat 0/63 mm, Ms≥60 MN/m^2	25,0 cm
5.	Geotekstil, 300 g/m^2	0,14 cm
6.	Posteljica, Ms≥30 MN/m^2	

VZ1: VANJSKI ZID (ETICS)

1.	Vapneno-cementna žbuka	2,00 cm
2.	Armirani beton	20,0 cm
3.	Polimerno-cementno ljepilo	0,50 cm
4.	Mineralna vuna (λmax.=0,035 W/mK)	12,0 cm
5.	Ljepilo+mrežica	0,50 cm
6.	Silikonska žbuka	0,15 cm

VZ1a: VANJSKI ZID (PODNOŽJE)

1.	Armirani beton	20,0 cm
2.	Bitumenska traka	0,50 cm
3.	XPS (λmax.=0,035 W/mK)	12,0 cm
4.	Ljepilo+mrežica	0,40 cm
5.	Polimercementna hidroizolacija (nanjeti četkom)	0,10 cm
6.	Silikonska žbuka + silikonski premaz	0,15 cm

ZUT: ZID U TLU (NADTEMELJ)

1.	XPS (λmax.=0,035 W/mK)	8,00 cm
2.	Armirani beton	20,0/30,0 cm
3.	Bitumenska traka	0,50 cm
4.	XPS (λmax.=0,035 W/mK)	12,0 cm
5.	Čepasta folija	0,80 cm

±0.00=+116.00

Arrakis d.o.o.
Hrelićka 88, 10010 Zagreb
tel: 01 6539 272, email: arrakis@arrakis.hr
OIB: 74100689179

Glavni projektant: Monika Galović Rolich, dipl.ing.arh.

Projektant: Monika Galović Rolich, dipl.ing.arh.

Naziv projekta: Izgradnja građevine Područne škole Farkaševac (Osnovne škole Dubrava)

Investitor: Osnovna škola Dubrava, Svete Margarete 15, Dubrava Vrbovečka, OIB: 79101135706

Građevina: Područna škola Farkaševac, k.č.br. 4, MB 332992 k.o. FARKAŠEVAC

Datum izrade:		Svibanj 2026.	
Broj izmjene:		-	
TD:	16/26-A	ZOP:	12/25-IZV

IZVEDBENI ARHITEKTONSKI PROJEKT

Sadržaj: DETALJ 1: VANJSKI SOKL ZGRADE - ETICS FASADA

Mjerilo: 1:10

Redni broj: 19.

DETALJ 2: VANJSKI SOKL ZGRADE - VENTILIRANA FASADA

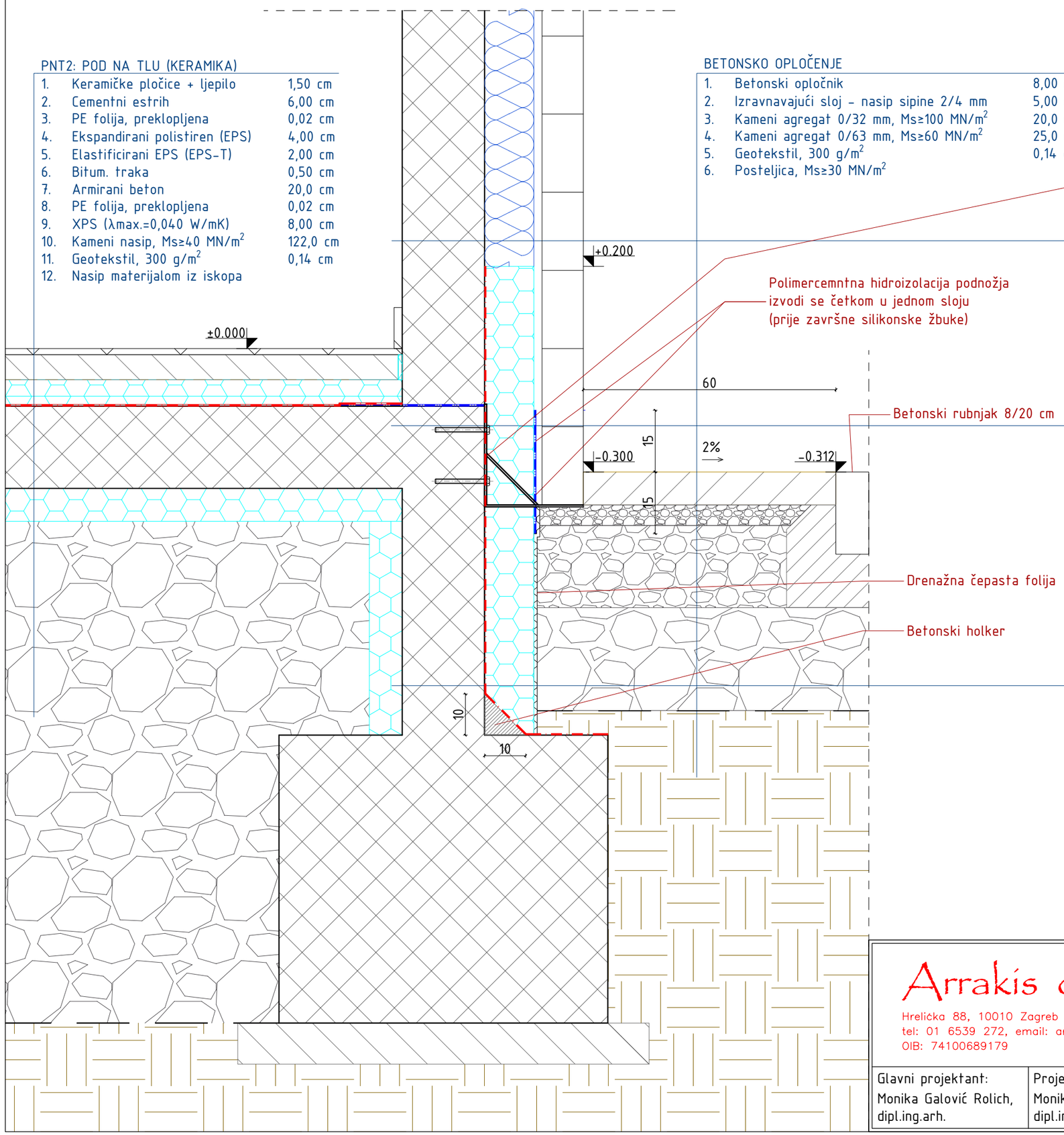

Uzdužni L profil od pocinčanog čelika,
d=5 mm, na svakih 200 cm

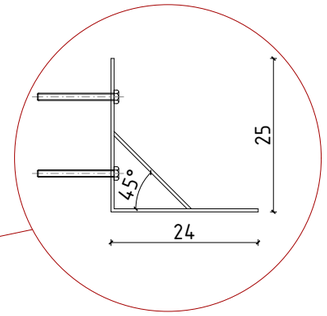

PNT2: POD NA TLU (KERAMIKA)

1.	Keramičke pločice + ljepilo	1,50 cm
2.	Cementni estrih	6,00 cm
3.	PE folija, preklopljena	0,02 cm
4.	Ekspandirani polistiren (EPS)	4,00 cm
5.	Elastificirani EPS (EPS-T)	2,00 cm
6.	Bitum. traka	0,50 cm
7.	Armirani beton	20,0 cm
8.	PE folija, preklopljena	0,02 cm
9.	XPS (λmax.=0,040 W/mK)	8,00 cm
10.	Kameni nasip, Ms≥40 MN/m^2	122,0 cm
11.	Geotekstil, 300 g/m^2	0,14 cm
12.	Nasip materijalom iz iskopa	

BETONSKO OPLOČENJE

1.	Betonski opločnik	8,00 cm
2.	Izravnavajući sloj - nasip sipine 2/4 mm	5,00 cm
3.	Kameni agregat 0/32 mm, Ms≥100 MN/m^2	20,0 cm
4.	Kameni agregat 0/63 mm, Ms≥60 MN/m^2	25,0 cm
5.	Geotekstil, 300 g/m^2	0,14 cm
6.	Posteljica, Ms≥30 MN/m^2	

VZ2: VANJSKI ZID (VENTILIRANA FASADA)

1.	Vapneno-cementna žbuka	2,00 cm
2.	Armirani beton	20,0/30,0 cm
3.	Polimerno-cementno ljepilo	0,50 cm
4.	Kaširana mineralna vuna (λmax.=0,035 W/mK)	12,0 cm
5.	Zračni prostor	2,00 cm
6.	Betonski fasadni element	10,0 cm

VZ2a: VANJSKI ZID (PODNOŽJE)

1.	Armirani beton	20,0/30,0 cm
2.	Bitumenska traka	0,50 cm
3.	XPS (λmax.=0,035 W/mK)	12,0 cm
4.	Ljepilo+mrežica	0,40 cm
5.	Polimercementna hidroizolacija (nanjeti četkom)	0,10 cm
6.	Zračni prostor	1,50 cm
7.	Betonski fasadni element	10,0 cm

ZUT: ZID U TLU (NADTEMELJ)

1.	XPS (λmax.=0,035 W/mK)	8,00 cm
2.	Armirani beton	20,0/30,0 cm
3.	Bitumenska traka	0,50 cm
4.	XPS (λmax.=0,035 W/mK)	12,0 cm
5.	Čepasta folija	0,80 cm

±0.00=+116.00

Arrakis d.o.o.
Hrelićka 88, 10010 Zagreb
tel: 01 6539 272, email: arrakis@arrakis.hr
OIB: 74100689179

Glavni projektant: Monika Galović Rolich, dipl.ing.arh.

Projektant: Monika Galović Rolich, dipl.ing.arh.

Naziv projekta: Izgradnja građevine Područne škole Farkaševac (Osnovne škole Dubrava)

Investitor: Osnovna škola Dubrava, Svete Margarete 15, Dubrava Vrbovečka, OIB: 79101135706

Građevina: Područna škola Farkaševac, k.č.br. 4, MB 332992 k.o. FARKAŠEVAC

Datum izrade:		Svibanj 2026.	
Broj izmjene:		-	
TD:	16/26-A	ZOP:	12/25-IZV

IZVEDBENI ARHITEKTONSKI PROJEKT

Sadržaj: DETALJ 2: VANJSKI SOKL ZGRADE - VENTILIRANA FASADA

Mjerilo: 1:10

Redni broj: 20.

DETALJ 3: SPOJ VANJSKIH VRATA I PODESTA

PNT2: POD NA TLU (KERAMIKA)

1.	Keramičke pločice + ljepilo	1,50 cm
2.	Cementni estrih	6,00 cm
3.	PE folija, preklopljena	0,02 cm
4.	Ekspandirani polistiren (EPS)	4,00 cm
5.	Elastificirani EPS (EPS-T)	2,00 cm
6.	Bitum. traka	0,50 cm
7.	Armirani beton	20,0 cm
8.	PE folija, preklopljena	0,02 cm
9.	XPS (λmax.=0,040 W/mK)	8,00 cm
10.	Kameni nasip, Ms≥40 MN/m^2	122,0 cm
11.	Geotekstil, 300 g/m^2	0,14 cm
12.	Nasip materijalom iz iskopa	

PNTP: POD NA TLU PODESTA

1.	Keramičke pločice + ljepilo	1,70 cm
2.	Polimercementna hidroizolacija	0,30 cm
3.	Cementni estrih	5,00 cm
4.	Armirani beton	15,0 cm
5.	Kameni nasip	71,0 cm
6.	Podložni beton	10,0 cm
7.	Kameni nasip, Ms≥40 MN/m^2	20,0 cm
8.	Geotekstil, 300 g/m^2	0,14 cm
9.	Nasip materijalom iz iskopa	

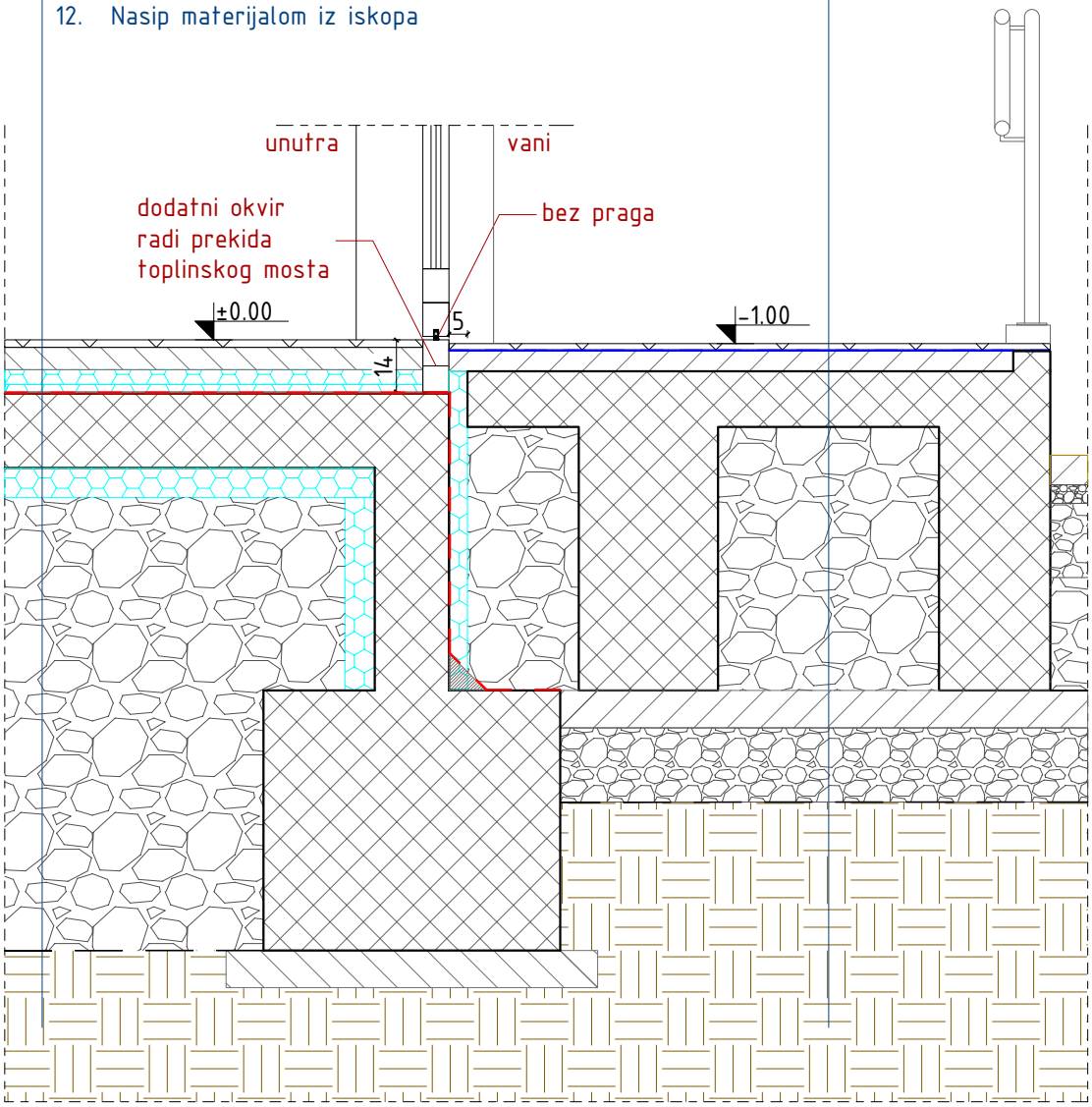

±0.00=+116.00

Arrakis d.o.o.
Hrelićka 88, 10010 Zagreb
tel: 01 6539 272, email: arrakis@arrakis.hr
OIB: 74100689179

Glavni projektant: Monika Galović Rolich, dipl.ing.arh.

Projektant: Monika Galović Rolich, dipl.ing.arh.

Naziv projekta: Izgradnja građevine Područne škole Farkaševac (Osnovne škole Dubrava)

Investitor: Osnovna škola Dubrava, Svete Margarete 15, Dubrava Vrbovečka, OIB: 79101135706

Građevina: Područna škola Farkaševac, k.č.br. 4, MB 332992 k.o. FARKAŠEVAC

Datum izrade:		Svibanj 2026.	
Broj izmjene:		-	
TD:	16/26-A	ZOP:	12/25-IZV

IZVEDBENI ARHITEKTONSKI PROJEKT

Sadržaj: DETALJ 3: SPOJ VANJSKIH VRATA I PODESTA

Mjerilo: 1:20

Redni broj: 21.

DETALJ 4: SPOJ VANJSKE STOLARIJE I ETICS-a

VZ1: VANJSKI ZID (ETICS)

1.	Vapneno-cementna žbuka	2,00 cm
2.	Armirani beton	20,0 cm
3.	Polimerno-cementno ljepilo	0,50 cm
4.	Mineralna vuna (λmax.=0,035 W/mK)	12,0 cm
5.	Polimerno-cementno ljepilo	0,50 cm
6.	Silikonska žbuka	0,15 cm

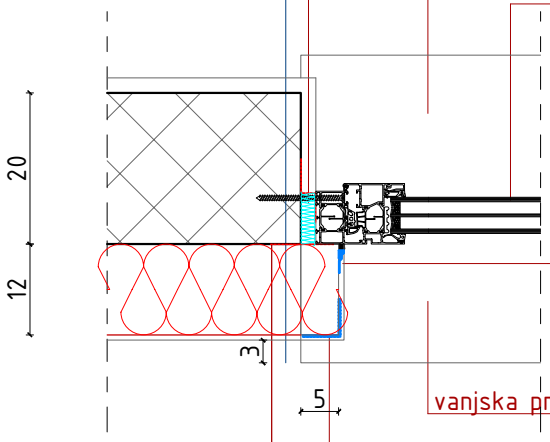

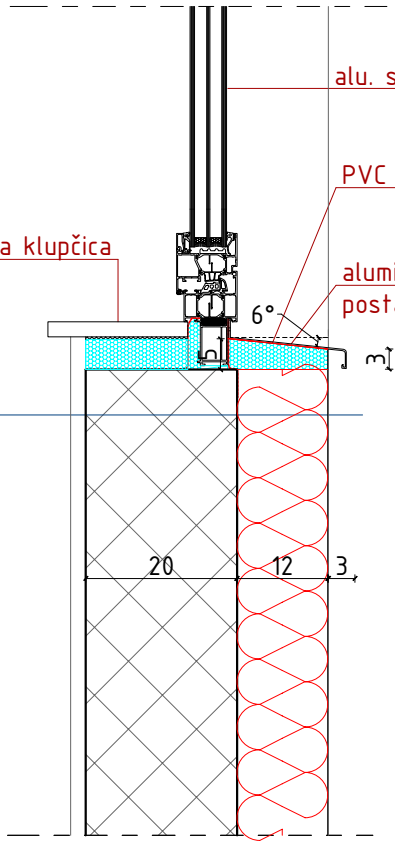

VZ1: VANJSKI ZID (ETICS)

1.	Vapneno-cementna žbuka	2,00 cm
2.	Armirani beton	20,0 cm
3.	Polimerno-cementno ljepilo	0,50 cm
4.	Mineralna vuna (λmax.=0,035 W/mK)	12,0 cm
5.	Polimerno-cementno ljepilo	0,50 cm
6.	Silikonska žbuka	0,15 cm

±0.00=+116.00

Arrakis d.o.o.
Hrelićka 88, 10010 Zagreb
tel: 01 6539 272, email: arrakis@arrakis.hr
OIB: 74100689179

Glavni projektant: Monika Galović Rolich, dipl.ing.arh.
Projektant: Monika Galović Rolich, dipl.ing.arh.

Naziv projekta: Izgradnja građevine Područne škole Farkaševac (Osnovne škole Dubrava)			IZVEDBENI ARHITEKTONSKI PROJEKT
Investitor: Osnovna škola Dubrava, Svete Margarete 15, Dubrava Vrbovečka, OIB: 79101135706			Sadržaj: DETALJ 4: SPOJ VANJSKE STOLARIJE I ETICS-a
Građevina: Područna škola Farkaševac, k.č.br. 4, MB 332992 k.o. FARKAŠEVAC			
Datum izrade:		Svibanj 2026.	
Broj izmjene:		-	Mjerilo: 1:10
TD: 16/26-A	ZOP:	12/25-IZV	Redni broj: 22.

DETALJ 5: UGRADNJA ŽALUZINA

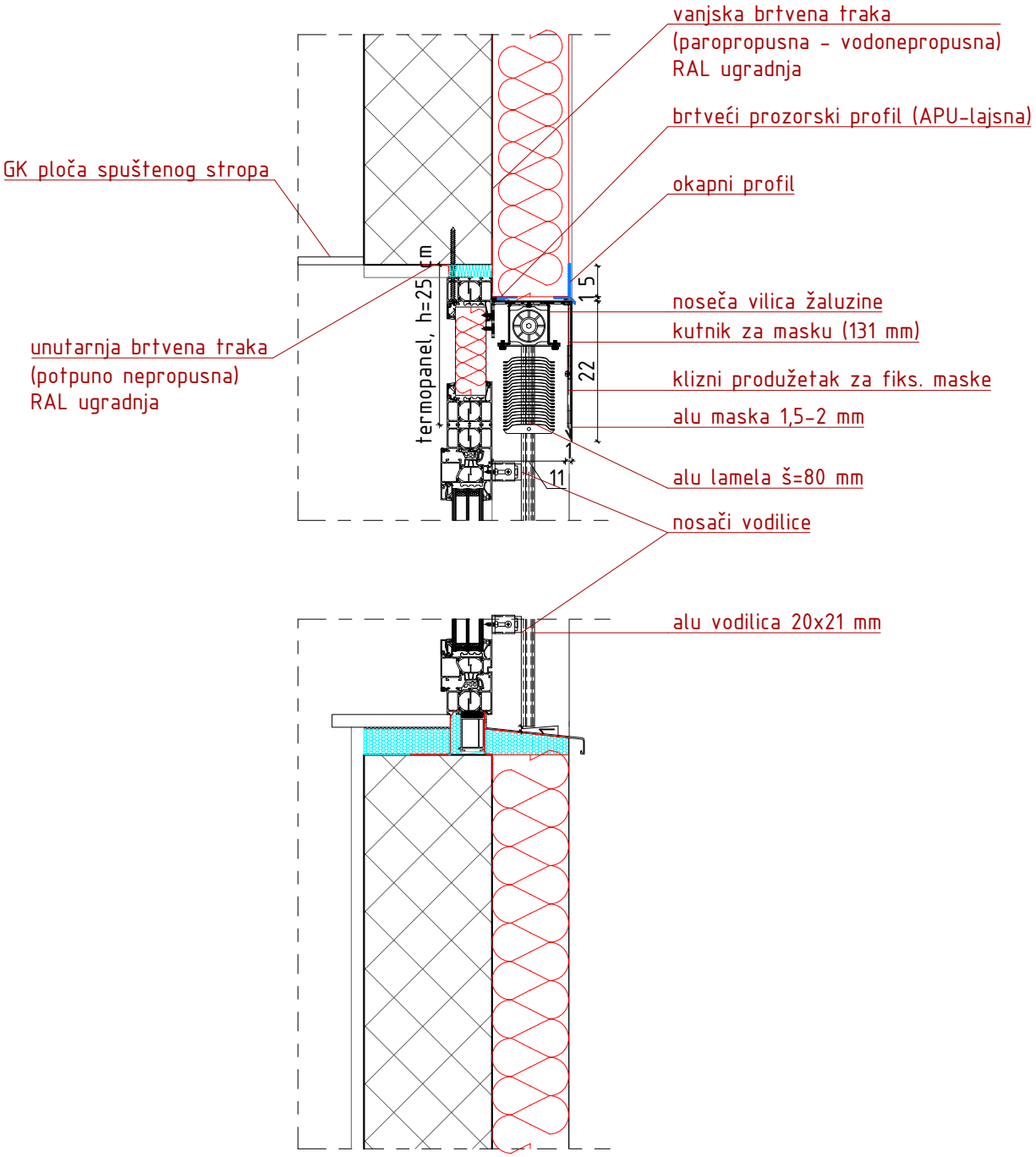

±0.00=+116.00

Arrakis d.o.o.
Hrelićka 88, 10010 Zagreb
tel: 01 6539 272, email: arrakis@arrakis.hr
OIB: 74100689179

Glavni projektant: Monika Galović Rolich, dipl.ing.arh.	Projektant: Monika Galović Rolich, dipl.ing.arh.

Naziv projekta: Izgradnja građevine Područne škole Farkaševac (Osnovne škole Dubrava)			IZVEDBENI ARHITEKTONSKI PROJEKT
Investitor: Osnovna škola Dubrava, Svete Margarete 15, Dubrava Vrbovečka, OIB: 79101135706			Sadržaj: DETALJ 5: UGRADNJA ŽALUZINA
Građevina: Područna škola Farkaševac, k.č.br. 4, MB 332992 k.o. FARKAŠEVAC			
Datum izrade:		Svibanj 2026.	
Broj izmjene:		-	Mjerilo: 1:10
TD: 16/26-A		ZOP: 12/25-IZV	Redni broj: 23.

DETALJ 6: SPOJ VANJSKE STOLARIJE I VENTILIRANE FASADE

Uzdužni L profil od pocinčanog čelika,
d=5 mm, na svakih 200 cm

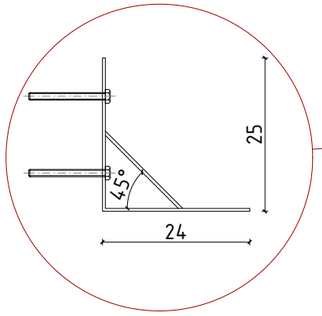

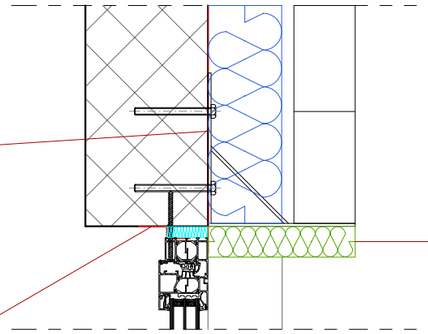

termopanel, d=5 cm

unutarnja brtvena traka
(potpuno nepropusna)
RAL ugradnja

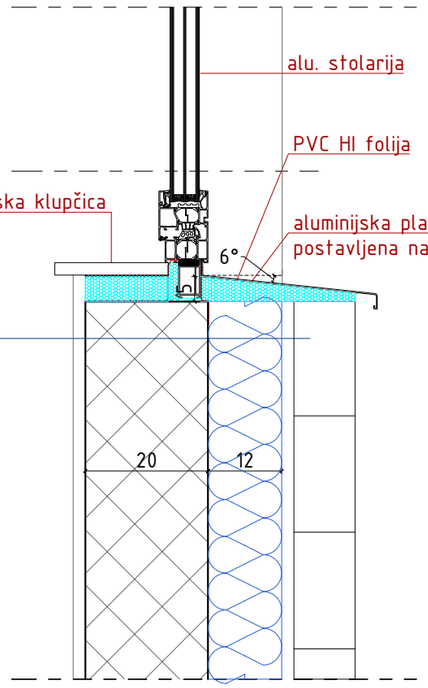

alu. stolarija

PVC HI folija

unutarnja prozorska klupčica

aluminijska plastificirana klupčica
postavljena na XPS

VZ1: VANJSKI ZID (ETICS)

1.	Vapneno-cementna žbuka	2,00 cm
2.	Armirani beton	20,0 cm
3.	Polimerno-cementno ljepilo	0,50 cm
4.	Mineralna vuna (λmax.=0,035 W/mK)	12,0 cm
5.	Polimerno-cementno ljepilo	0,50 cm
6.	Silikonska žbuka	0,15 cm

VANJSKI ZID (VENTILIRANA FASADA)

1.	Vapneno-cementna žbuka	2,00 cm
2.	Armirani beton	30,0 cm
3.	Polimerno-cementno ljepilo	0,50 cm
4.	Kaširana mineralna vuna	12,0 cm
5.	Zračni prostor	2,00 cm
6.	Betonski fasadni element	10,0 cm

unutarnja brtvena traka (potpuno nepropusna)
RAL ugradnja

unutarnja prozorska klupčica

alu. stolarija

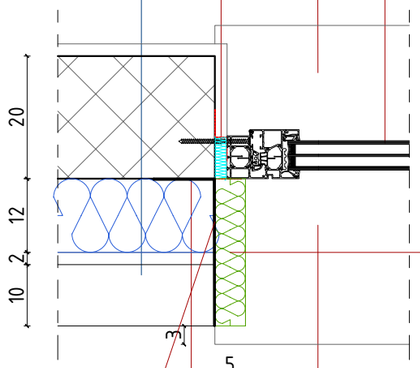

termopanel, d=12 cm

vanjska prozorska klupčica

vanjska brtvena traka (paropropusna - vodonepropusna)
RAL ugradnja

Rubni L profil od
pocinčanog čelika, d=3,0 mm

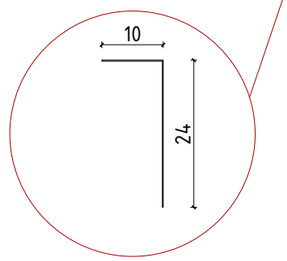

±0.00=+116.00

Arrakis d.o.o.
Hrelićka 88, 10010 Zagreb
tel: 01 6539 272, email: arrakis@arrakis.hr
OIB: 74100689179

Glavni projektant: Monika Galović Rolich, dipl.ing.arh.

Projektant: Monika Galović Rolich, dipl.ing.arh.

Naziv projekta: Izgradnja građevine Područne škole Farkaševac (Osnovne škole Dubrava)

Investitor: Osnovna škola Dubrava, Svete Margarete 15, Dubrava Vrbovečka, OIB: 79101135706

Građevina: Područna škola Farkaševac, k.č.br. 4, MB 332992 k.o. FARKAŠEVAC

Datum izrade:		Svibanj 2026.	
Broj izmjene:		-	
TD:	16/26-A	ZOP:	12/25-IZV

IZVEDBENI ARHITEKTONSKI PROJEKT

Sadržaj: DETALJ 6: SPOJ VANJSKE STOLARIJE I VENTILIRANE FASADE

Mjerilo: 1:10

Redni broj: 24.

DETALJ 7: TERASA

VZ2: VANJSKI ZID (VENTILIRANA FASADA)

1.	Betonski fasadni element	10,0 cm
2.	Zračni prostor	2,00 cm
3.	Kaširana mineralna vuna (λmax.=0,035 W/mK)	12,0 cm
4.	Polimerno-cementno ljepilo	0,50 cm
5.	Armirani beton	20,0 cm

RK3: RAVNI KROV (NASTAVA NA OTVORENOM)

1.	Keramičke pločice + ljepilo	1,50 cm
2.	Cementni estrih u padu 0,5%	6,00-9,00 cm
3.	PE folija	0,02 cm
4.	Polimerna hidroizol. traka na bazi FPO/TPO	0,15 cm
5.	Geotekstil (300 g/m^2)	0,14 cm
6.	XPS (λmax.=0,040 W/mK)	16,0 cm
7.	Parna brana - bitum. traka s alu. folijom	0,30 cm
8.	Armirani beton	25,0 cm
9.	Zračni sloj (podkonstrukcija gkp)	30,8 cm
10.	Jednostruka gipskartonska ploča	1,25 cm

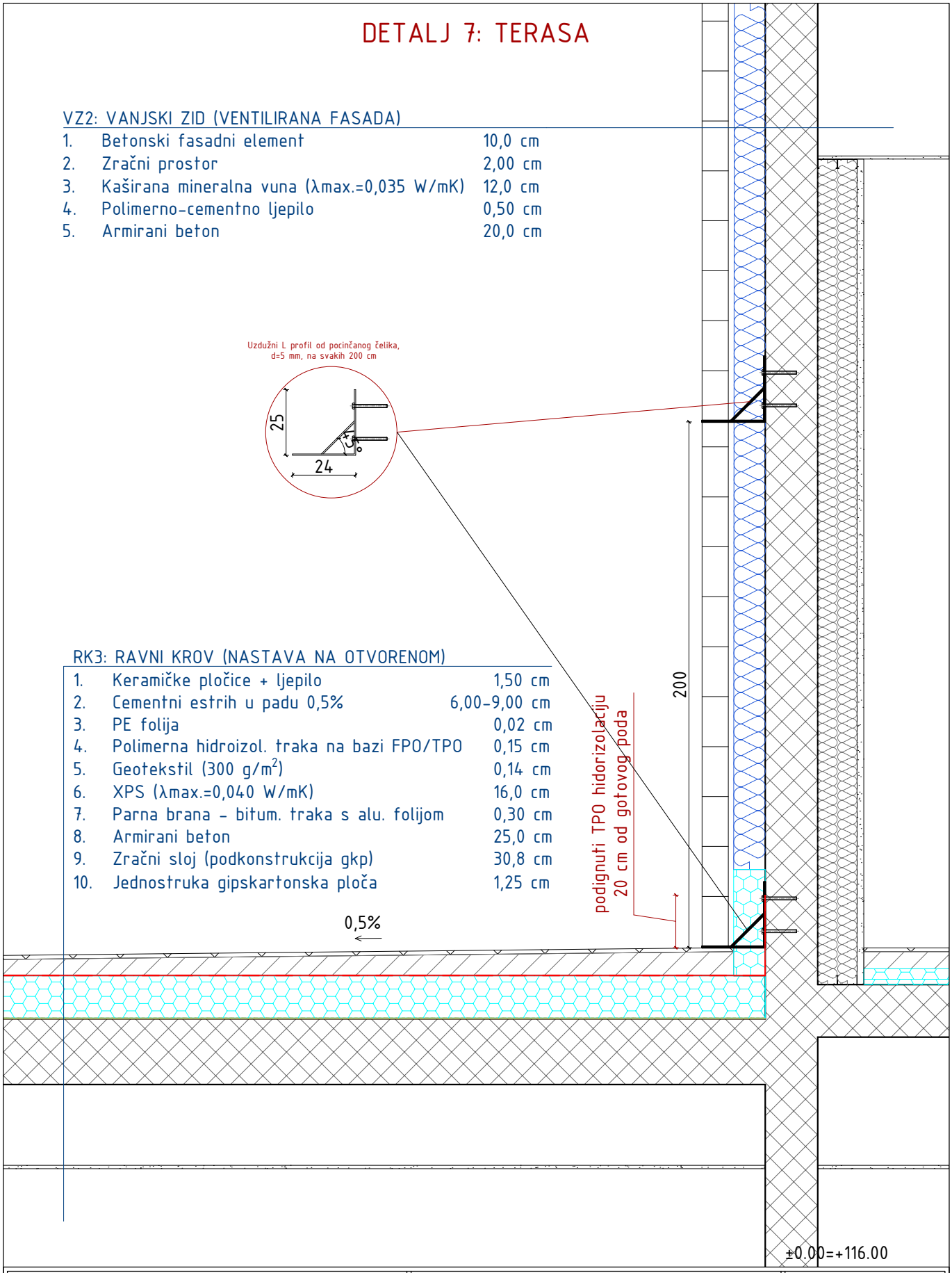

Arrakis d.o.o.
Hrelićka 88, 10010 Zagreb
tel: 01 6539 272, email: arrakis@arrakis.hr
OIB: 74100689179

Glavni projektant: Monika Galović Rolich, dipl.ing.arh.

Projektant: Monika Galović Rolich, dipl.ing.arh.

Naziv projekta: Izgradnja građevine Područne škole Farkaševac (Osnovne škole Dubrava)

Investitor: Osnovna škola Dubrava, Svete Margarete 15, Dubrava Vrbovečka, OIB: 79101135706

Građevina: Područna škola Farkaševac, k.č.br. 4, MB 332992 k.o. FARKAŠEVAC

Datum izrade:		Svibanj 2026.	
Broj izmjene:		-	
TD:	16/26-A	ZOP:	12/25-IZV

IZVEDBENI ARHITEKTONSKI PROJEKT

Sadržaj: DETALJ 7: TERASA

Mjerilo: 1:20

Redni broj: 25.

DETALJ 8: SPOJ ZELENOG KROVA I NASTAVE NA OTVORENOM

RK2: RAVNI KROV (ZELENI KROV)

1.	Ozelenjeni krov	20,00 cm
2.	Geotekstil (300 g/m^2)	0,14 cm
3.	Polimerna hidroizol. traka	0,15 cm
4.	Geotekstil (300 g/m^2)	0,14 cm
5.	XPS (λmax.=0,040 W/mK)	16,0 cm
6.	Parna brana	0,30 cm
7.	Beton u padu 0,5%	4,0-8,0 cm
8.	Armirani beton	25,0 cm
9.	Vapneno-cementna žbuka	2,00 cm

RK3: RAVNI KROV (NASTAVA NA OTVORENOM)

1.	Keramičke pločice + ljepilo	1,50 cm
2.	Cementni estrih u padu 0,5%	6,00-9,00 cm
3.	PE folija	0,02 cm
4.	Polimerna hidroizol.	0,15 cm
5.	Geotekstil (300 g/m^2)	0,14 cm
6.	XPS (λmax.=0,040 W/mK)	16,0 cm
7.	Parna brana	0,30 cm
8.	Armirani beton	25,0 cm
9.	Zračni sloj (podkonstrukcija gkp)	30,8 cm
10.	Jednostruka gipskartonska ploča	1,25 cm

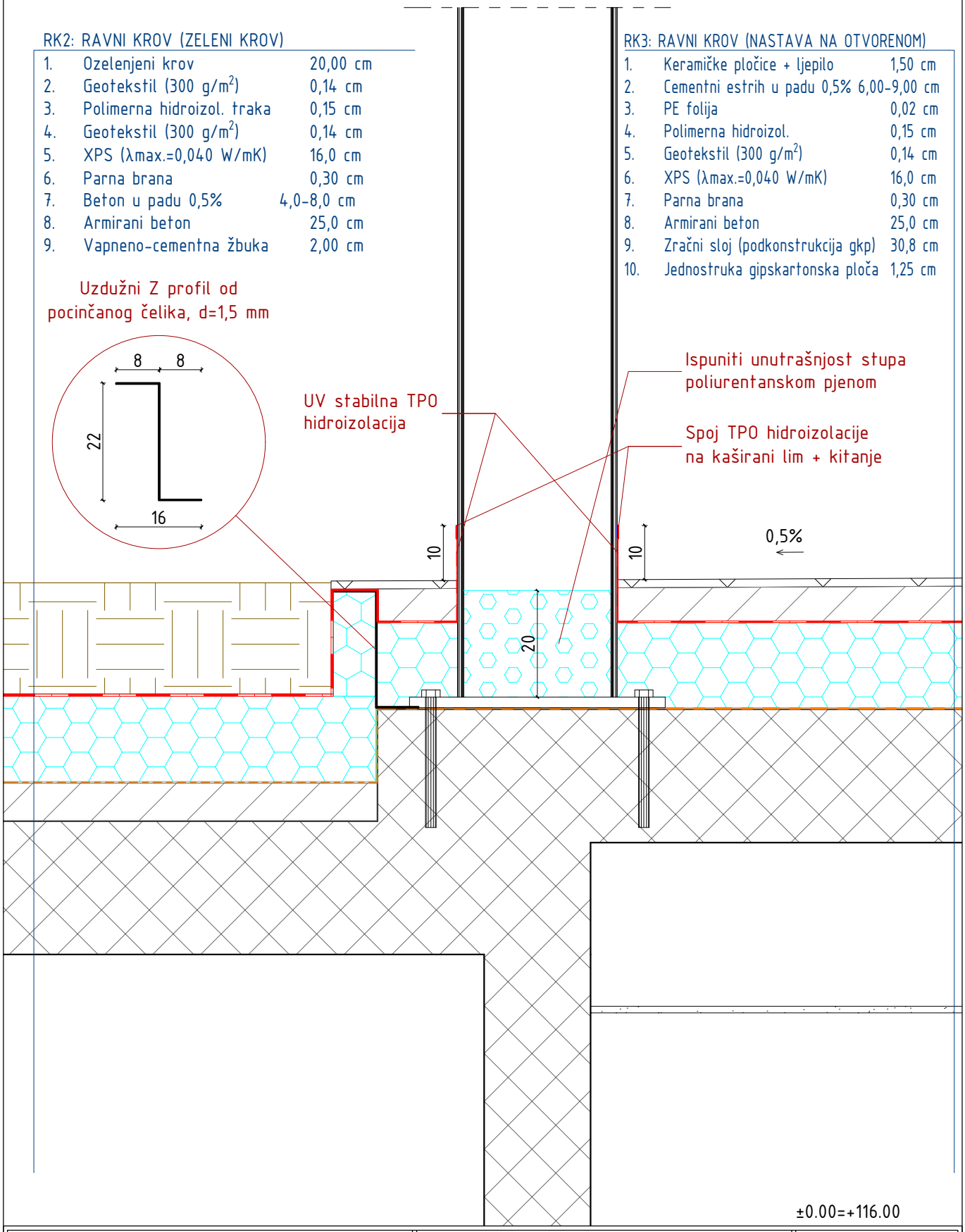

Arrakis d.o.o.
Hrelićka 88, 10010 Zagreb
tel: 01 6539 272, email: arrakis@arrakis.hr
OIB: 74100689179

Glavni projektant: Monika Galović Rolich, dipl.ing.arh.	Projektant: Monika Galović Rolich, dipl.ing.arh.

Naziv projekta: Izgradnja građevine Područne škole Farkaševac (Osnovne škole Dubrava)			IZVEDBENI ARHITEKTONSKI PROJEKT
Investitor: Osnovna škola Dubrava, Svete Margarete 15, Dubrava Vrbovečka, OIB: 79101135706			Sadržaj: DETALJ 8: SPOJ ZELENOG KROVA I NASTAVE NA OTVORENOM
Građevina: Područna škola Farkaševac, k.č.br. 4, MB 332992 k.o. FARKAŠEVAC			
Datum izrade:	Svibanj 2026.		
Broj izmjene:	–		Mjerilo: 1:10
TD: 16/26-A	ZOP: 12/25-IZV		Redni broj: 26.

DETALJ 9: SPOJ KROVA DVORANE I VANJSKOG ZIDA

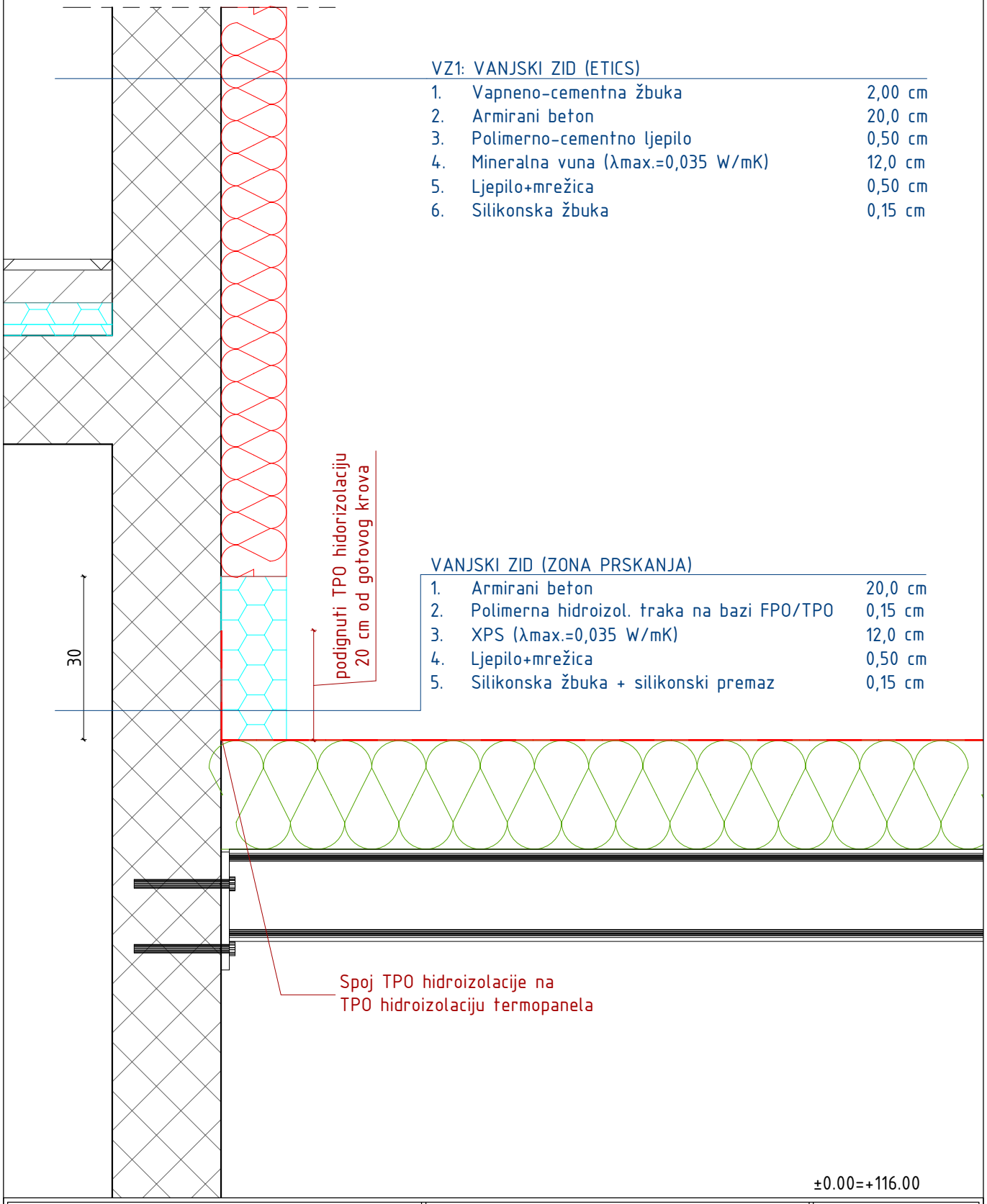

Arrakis d.o.o.
Hrelićka 88, 10010 Zagreb
tel: 01 6539 272, email: arrakis@arrakis.hr
OIB: 74100689179

Glavni projektant: Monika Galović Rolich, dipl.ing.arh.

Projektant: Monika Galović Rolich, dipl.ing.arh.

Naziv projekta: Izgradnja građevine Područne škole Farkaševac (Osnovne škole Dubrava)			IZVEDBENI ARHITEKTONSKI PROJEKT
Investitor: Osnovna škola Dubrava, Svete Margarete 15, Dubrava Vrbovečka, OIB: 79101135706			Sadržaj: DETALJ 9: SPOJ KROVA DVORANE I VANJSKOG ZIDA
Građevina: Područna škola Farkaševac, k.č.br. 4, MB 332992 k.o. FARKAŠEVAC			
Datum izrade:	Svibanj 2026.		
Broj izmjene:	–		Mjerilo: 1:10
TD: 16/26-A	ZOP: 12/25-IZV		Redni broj: 27.

DETALJ 10: ZABATNI ZID KROVA DVORANE (RK4)

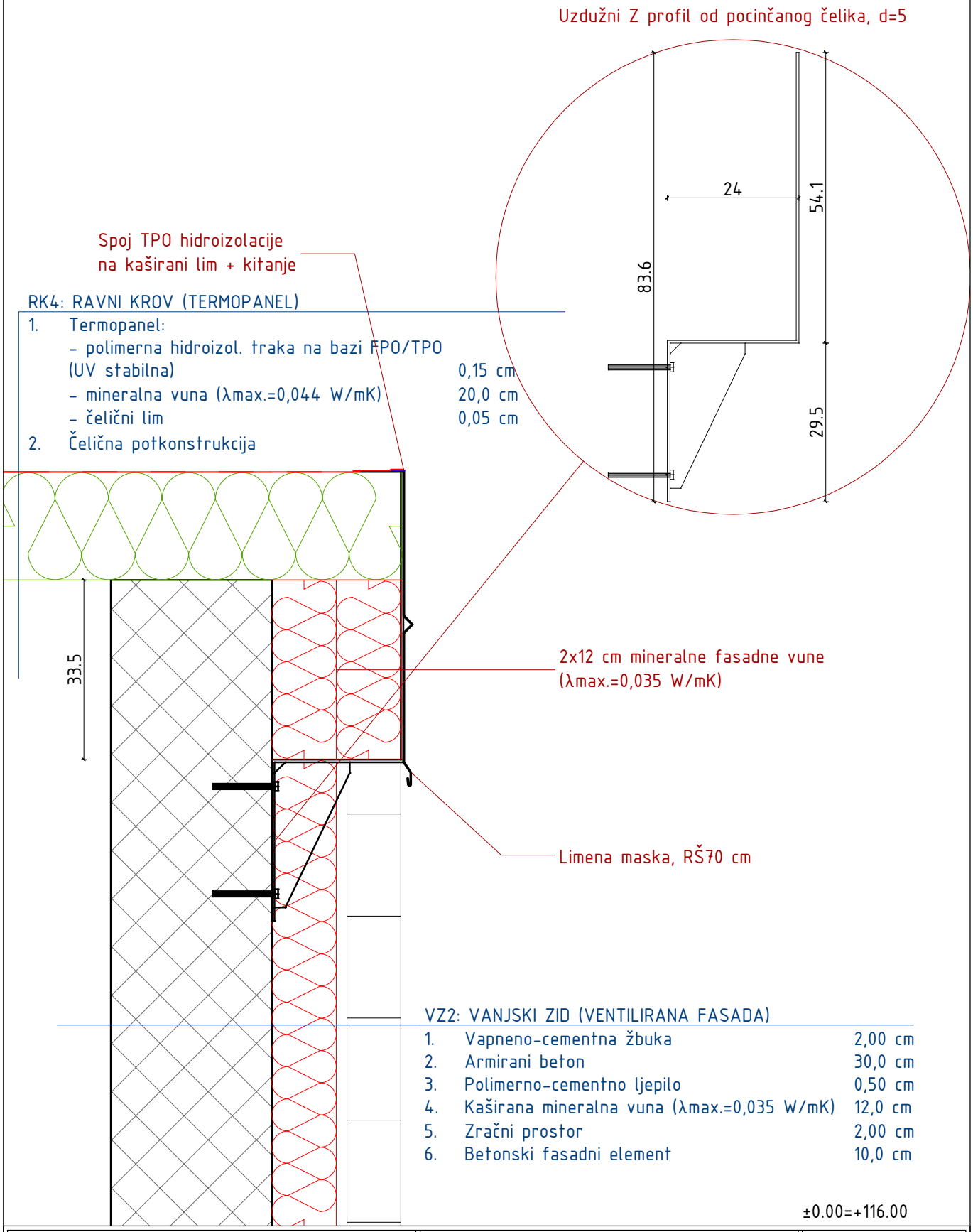

RK4: RAVNI KROV (TERMOPANEL)

1.	Termopanel:	
	– polimerna hidroizol. traka na bazi FPO/TPO (UV stabilna)	0,15 cm
	– mineralna vuna (λmax.=0,044 W/mK)	20,0 cm
	– čelični lim	0,05 cm
2.	Čelična potkonstrukcija	

VZ2: VANJSKI ZID (VENTILIRANA FASADA)

1.	Vapneno-cementna žbuka	2,00 cm
2.	Armirani beton	30,0 cm
3.	Polimerno-cementno ljepilo	0,50 cm
4.	Kaširana mineralna vuna (λmax.=0,035 W/mK)	12,0 cm
5.	Zračni prostor	2,00 cm
6.	Betonski fasadni element	10,0 cm

±0.00=+116.00

Arrakis d.o.o.
Hrelićka 88, 10010 Zagreb
tel: 01 6539 272, email: arrakis@arrakis.hr
OIB: 74100689179

Glavni projektant: Monika Galović Rolich, dipl.ing.arh.

Projektant: Monika Galović Rolich, dipl.ing.arh.

Naziv projekta: Izgradnja građevine Područne škole Farkaševac (Osnovne škole Dubrava)			IZVEDBENI ARHITEKTONSKI PROJEKT
Investitor: Osnovna škola Dubrava, Svete Margarete 15, Dubrava Vrbovečka, OIB: 79101135706			Sadržaj: DETALJ 10: ZABATNI ZID KROVA DVORANE (RK4)
Građevina: Područna škola Farkaševac, k.č.br. 4, MB 332992 k.o. FARKAŠEVAC			
Datum izrade:	Svibanj 2026.		
Broj izmjene:	–		Mjerilo: 1:10
TD: 16/26-A	ZOP: 12/25-IZV		Redni broj: 28.

DETALJ 11: ŽLIJEB KROVA DVORANE (RK4)

RK4: RAVNI KROV (TERMOPANEL)

1. Termopanel:
   - polimerna hidroizol. traka na bazi FPO/TPO (UV stabilna) 0,15 cm
   - mineralna vuna (λmax.=0,044 W/mK) 20,0 cm
   - čelični lim 0,05 cm
2. Čelična potkonstrukcija

VZ2: VANJSKI ZID (VENTILIRANA FASADA)

1.	Betonski fasadni element	10,0 cm
2.	Zračni prostor	2,00 cm
3.	Kaširana mineralna vuna (λmax.=0,035 W/mK)	12,0 cm
4.	Polimerno-cementno ljepilo	0,50 cm
5.	Armirani beton	20,0 cm

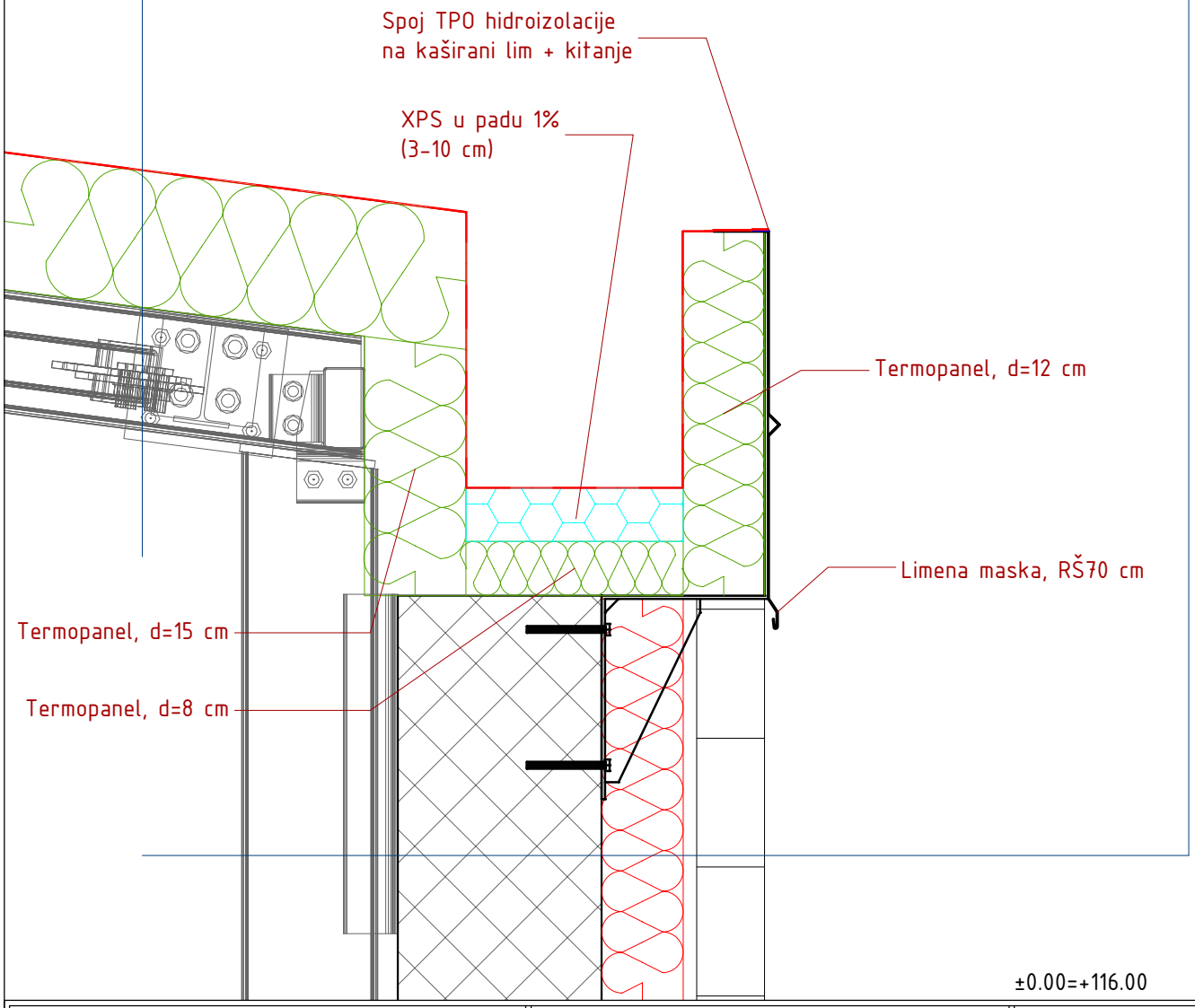

Arrakis d.o.o.
Hrelićka 88, 10010 Zagreb
tel: 01 6539 272, email: arrakis@arrakis.hr
OIB: 74100689179

Glavni projektant: Monika Galović Rolich, dipl.ing.arh.	Projektant: Monika Galović Rolich, dipl.ing.arh.

Naziv projekta: Izgradnja građevine Područne škole Farkaševac (Osnovne škole Dubrava)			
Investitor: Osnovna škola Dubrava, Svete Margarete 15, Dubrava Vrbovečka, OIB: 79101135706			
Građevina: Područna škola Farkaševac, k.č.br. 4, MB 332992 k.o. FARKAŠEVAC			
Datum izrade:		Svibanj 2026.	
Broj izmjene:		-	
TD:	16/26-A	ZOP:	12/25-IZV

IZVEDBENI ARHITEKTONSKI PROJEKT

Sadržaj:

DETALJ 11: ŽLIJEB KROVA DVORANE (RK4)

Mjerilo: 1:10

Redni broj: 29.

DETALJ 12: ZAVRŠETAK KROVA NADSTREŠNICE (RK6)

Uzdužni trokutasti profil od pocinčanog čelika, d=1,5 mm

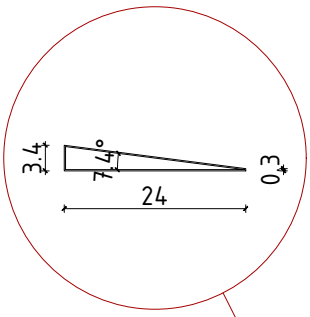

RK4: RAVNI KROV (TERMOPANEL)

1.	Termopanel:	
	– polimerna hidroizol. traka na bazi FPO/TPO (UV stabilna)	0,15 cm
	– mineralna vuna (λmax.=0,044 W/mK)	20,0 cm
	– čelični lim	0,05 cm
2.	Čelična potkonstrukcija	21,0 cm
3.	Termopanel:	
	– čelični lim	0,05 cm
	– mineralna vuna (λmax.=0,044 W/mK)	5,00 cm
	– čelični lim	0,05 cm

Spoj TPO hidroizolacije na kaširani lim + kitanje

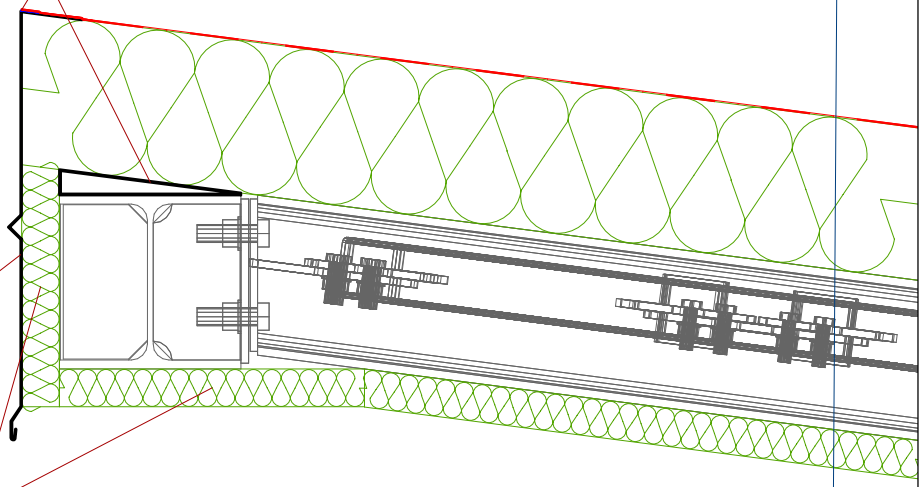

Limena maska, RŠ70 cm

Termopanel, d=5 cm

±0.00=+116.00

Arrakis d.o.o.
Hrelićka 88, 10010 Zagreb
tel: 01 6539 272, email: arrakis@arrakis.hr
OIB: 74100689179

Glavni projektant: Monika Galović Rolich, dipl.ing.arh.

Projektant: Monika Galović Rolich, dipl.ing.arh.

Naziv projekta: Izgradnja građevine Područne škole Farkaševac (Osnovne škole Dubrava)

Investitor: Osnovna škola Dubrava, Svete Margarete 15, Dubrava Vrbovečka, OIB: 79101135706

Građevina: Područna škola Farkaševac, k.č.br. 4, MB 332992 k.o. FARKAŠEVAC

Datum izrade:		Svibanj 2026.	
Broj izmjene:		–	
TD:	16/26-A	ZOP:	12/25-IZV

IZVEDBENI ARHITEKTONSKI PROJEKT

Sadržaj: DETALJ 12: ZAVRŠETAK KROVA NADSTREŠNICE (RK6)

Mjerilo: 1:10

Redni broj: 30.

DETALJ 13: ATIČNI ZID RAVNOG KROVA (RK1) S IZLJEVOM

RAVNI KROV (SLIVNIK)

1.	Polimerna hidroizol. traka na bazi FPO/TPO (UV stabilna)	0,15 cm
2.	Geotekstil (300 g/m^2)	0,14 cm
3.	XPS u padu 1 %	12,0-16,0 cm
4.	Parna brana - bitum. traka s alu. folijom	0,30 cm
5.	Armirani beton	20,0 cm
6.	Vapneno-cementna žbuka	2,00 cm

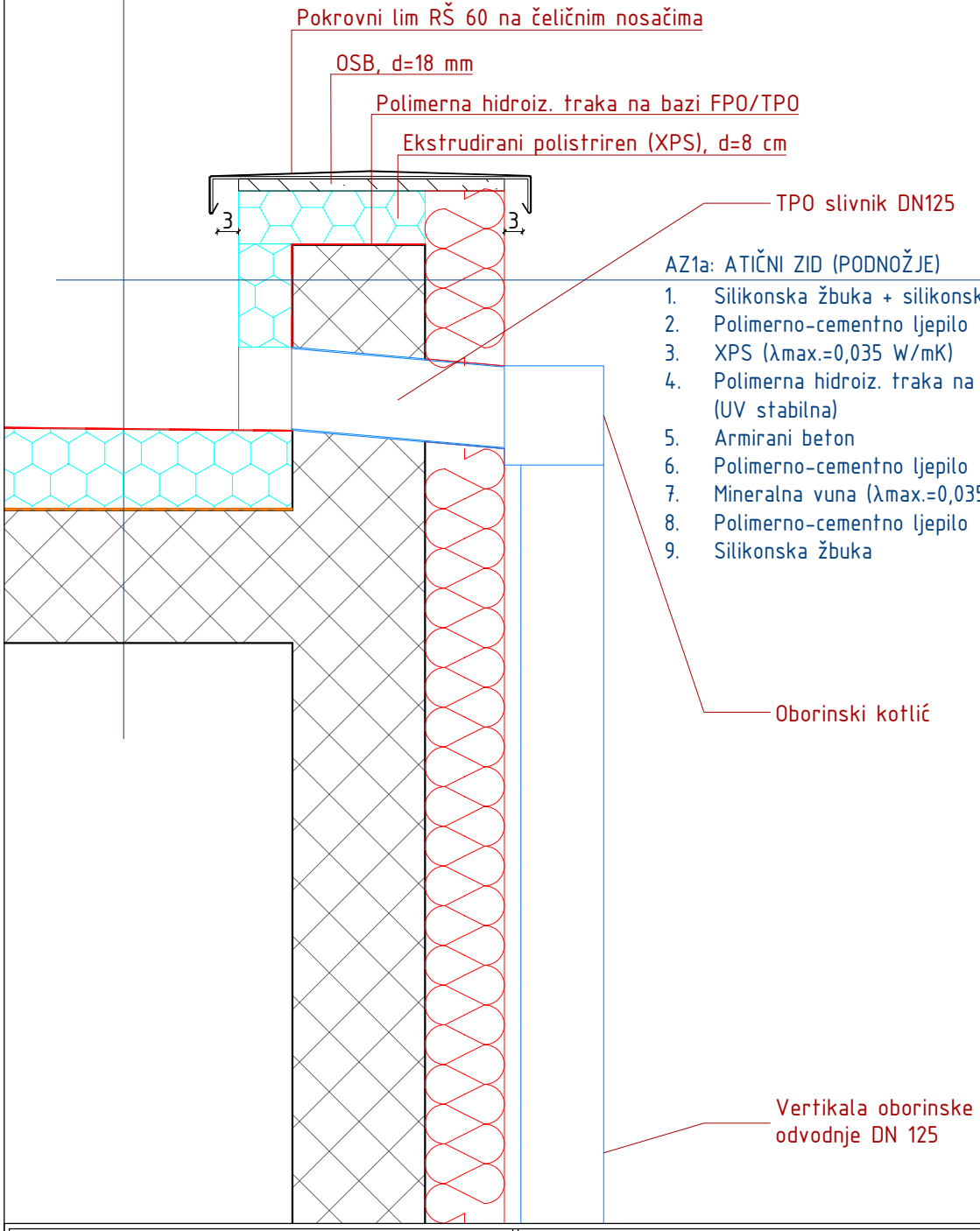

AZ1a: ATIČNI ZID (PODNOŽJE)

1.	Silikonska žbuka + silikonski premaz	0,15
2.	Polimerno-cementno ljepilo	0,50
3.	XPS (λmax.=0,035 W/mK)	8,00
4.	Polimerna hidroiz. traka na bazi FPO/TPO (UV stabilna)	0,15
5.	Armirani beton	20,0
6.	Polimerno-cementno ljepilo	0,50
7.	Mineralna vuna (λmax.=0,035 W/mK)	12,0
8.	Polimerno-cementno ljepilo	0,50
9.	Silikonska žbuka	0,15

±0.00=+116.00

Arrakis d.o.o.
Hrelićka 88, 10010 Zagreb
tel: 01 6539 272, email: arrakis@arrakis.hr
OIB: 74100689179

Glavni projektant: Monika Galović Rolich, dipl.ing.arh.

Projektant: Monika Galović Rolich, dipl.ing.arh.

Naziv projekta: Izgradnja građevine Područne škole Farkaševac (Osnovne škole Dubrava)			IZVEDBENI ARHITEKTONSKI PROJEKT
Investitor: Osnovna škola Dubrava, Svete Margarete 15, Dubrava Vrbovečka, OIB: 79101135706			Sadržaj: DETALJ 13: ATIČNI ZID RAVNOG KROVA (RK1) S IZLJEVOM
Građevina: Područna škola Farkaševac, k.č.br. 4, MB 332992 k.o. FARKAŠEVAC			
Datum izrade:	Svibanj 2026.		
Broj izmjene:	-		Mjerilo: 1:10
TD: 16/26-A	ZOP: 12/25-IZV		Redni broj: 31.

DETALJ 14: VERTIKALNI BRISOLEJI

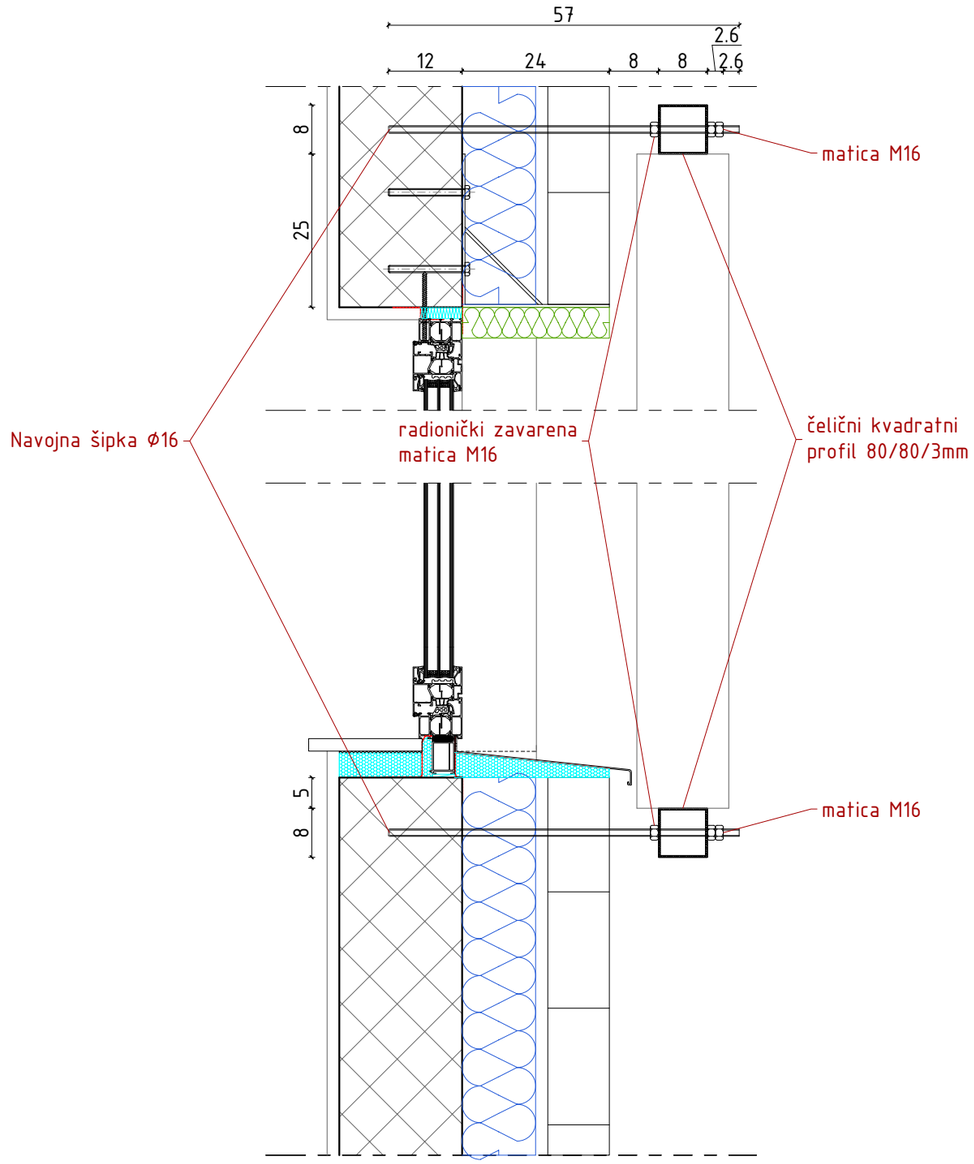

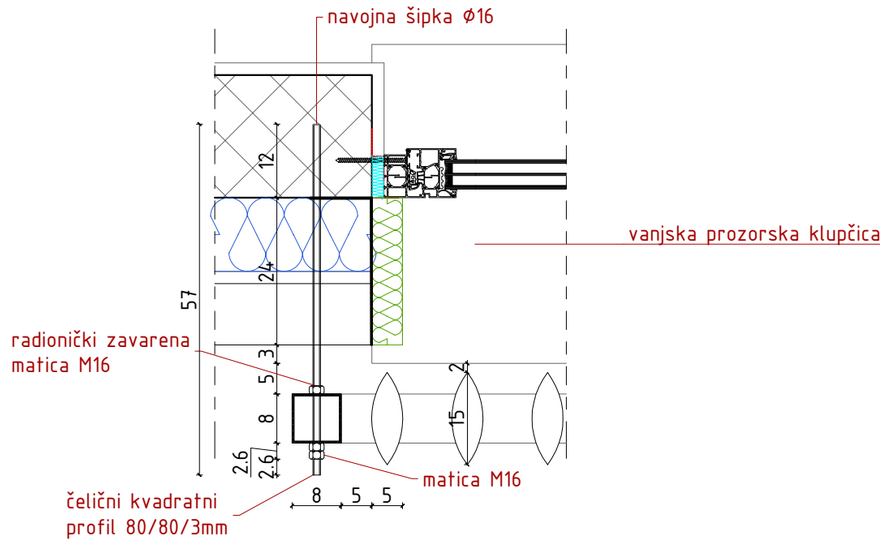

±0.00=+116.00

Arrakis d.o.o.
Hrelićka 88, 10010 Zagreb
tel: 01 6539 272, email: arrakis@arrakis.hr
OIB: 74100689179

Naziv projekta: Izgradnja građevine Područne škole Farkaševac (Osnovne škole Dubrava)				IZVEDBENI ARHITEKTONSKI PROJEKT
Investitor: Osnovna škola Dubrava, Svete Margarete 15, Dubrava Vrbovečka, OIB: 79101135706				Sadržaj: DETALJ 14: VERTIKALNI BRISOLEJI
Građevina: Područna škola Farkaševac, k.č.br. 4, MB 332992 k.o. FARKAŠEVAC				
Glavni projektant: Monika Galović Rolich, dipl.ing.arh.	Projektant: Monika Galović Rolich, dipl.ing.arh.	Datum izrade:	Svibanj 2026.	
		Broj izmjene:	–	Mjerilo: 1:10
		TD: 16/26-A	ZOP: 12/25-IZV	Redni broj: 32.

DETALJ 15: ANKERIRANJE FN PANELA

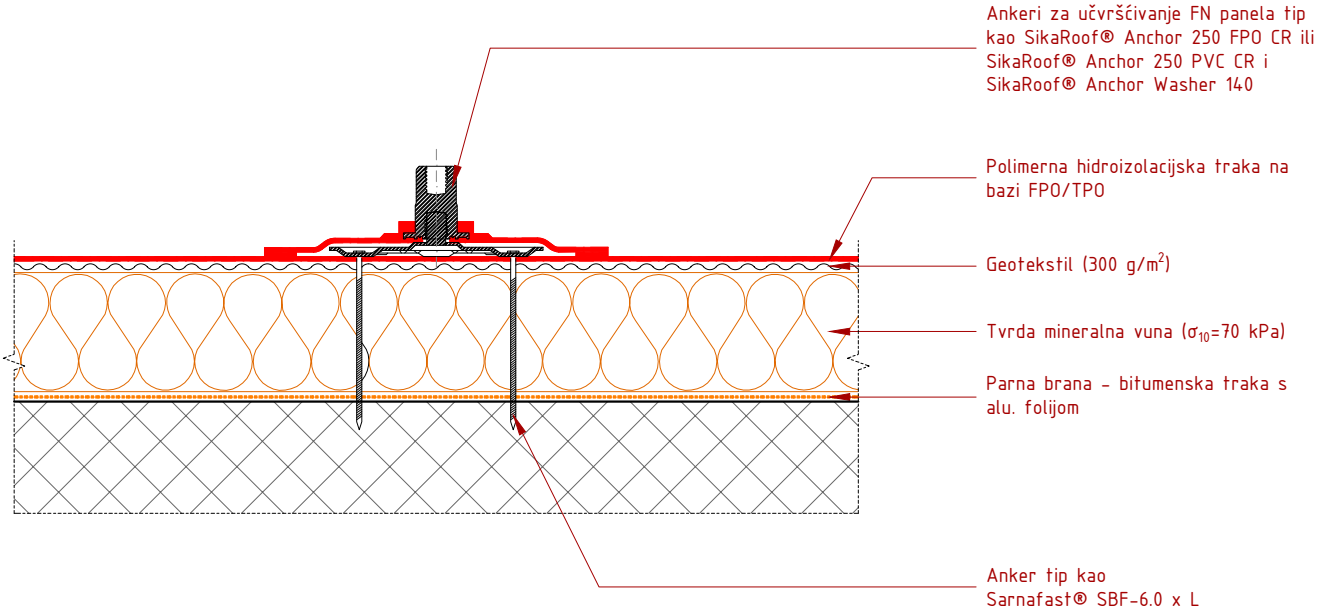

±0.00=+116.00

Arrakis d.o.o.
Hrelićka 88, 10010 Zagreb
tel: 01 6539 272, email: arrakis@arrakis.hr
OIB: 74100689179

Naziv projekta: Izgradnja građevine Područne škole Farkaševac (Osnovne škole Dubrava)			IZVEDBENI ARHITEKTONSKI PROJEKT
Investitor: Osnovna škola Dubrava, Svete Margarete 15, Dubrava Vrbovečka, OIB: 79101135706			Sadržaj: DETALJ 15: ANKERIRANJE FN PANELA
Građevina: Područna škola Farkaševac, k.č.br. 4, MB 332992 k.o. FARKAŠEVAC			
Datum izrade:	Svibanj 2026.		
Broj izmjene:	-		Mjerilo: -
TD: 16/26-A	ZOP: 12/25-IZV		Redni broj: 33.

Glavni projektant: Monika Galović Rolich, dipl.ing.arh.	Projektant: Monika Galović Rolich, dipl.ing.arh.

2.1.2 SHEME STOLARIJE I BRAVARIJE

NACRT 34.	SHEMA ALUMINIJSKE STOLARIJE: POZICIJA 1	M 1:50
NACRT 35.	SHEMA ALUMINIJSKE STOLARIJE: POZICIJA 2	M 1:50
NACRT 36.	SHEMA ALUMINIJSKE STOLARIJE: POZICIJA 3	M 1:50
NACRT 37.	SHEMA ALUMINIJSKE STOLARIJE: POZICIJA 3A	M 1:50
NACRT 38.	SHEMA ALUMINIJSKE STOLARIJE: POZICIJA 4	M 1:50
NACRT 39.	SHEMA ALUMINIJSKE STOLARIJE: POZICIJA 4A	M 1:50
NACRT 40.	SHEMA ALUMINIJSKE STOLARIJE: POZICIJA 4B	M 1:50
NACRT 41.	SHEMA ALUMINIJSKE STOLARIJE: POZICIJA 5	M 1:50
NACRT 42.	SHEMA ALUMINIJSKE STOLARIJE: POZICIJA 6	M 1:50
NACRT 43.	SHEMA ALUMINIJSKE STOLARIJE: POZICIJA 7	M 1:50
NACRT 44.	SHEMA ALUMINIJSKE STOLARIJE: POZICIJA 8	M 1:50
NACRT 45.	SHEMA ALUMINIJSKE STOLARIJE: POZICIJA 8A	M 1:50
NACRT 46.	SHEMA ALUMINIJSKE STOLARIJE: POZICIJA 9	M 1:50
NACRT 47.	SHEMA ALUMINIJSKE STOLARIJE: POZICIJA 10	M 1:50
NACRT 48.	SHEMA ALUMINIJSKE STOLARIJE: POZICIJA 11	M 1:50
NACRT 49.	SHEMA ALUMINIJSKE STOLARIJE: POZICIJA 12	M 1:50
NACRT 50.	SHEMA ALUMINIJSKE STOLARIJE: POZICIJA 13	M 1:50
NACRT 51.	SHEMA ALUMINIJSKE STOLARIJE: POZICIJA 14	M 1:50
NACRT 52.	SHEMA ALUMINIJSKE STOLARIJE: POZICIJA 15	M 1:50
NACRT 53.	SHEMA ALUMINIJSKE STOLARIJE: POZICIJA 16A	M 1:50
NACRT 54.	SHEMA ALUMINIJSKE STOLARIJE: POZICIJA 16B	M 1:50

NACRT 55.	SHEMA ALUMINIJSKE STOLARIJE: POZICIJA 17	M 1:50
NACRT 56.	SHEMA ALUMINIJSKE STOLARIJE: POZICIJA 17A	M 1:50
NACRT 57.	SHEMA ALUMINIJSKE STOLARIJE: POZICIJA 17B	M 1:50
NACRT 58.	SHEMA ALUMINIJSKE STOLARIJE: POZICIJA 18	M 1:50
NACRT 59.	SHEMA ALUMINIJSKE STOLARIJE: POZICIJA 18A	M 1:50
NACRT 60.	SHEMA ALUMINIJSKE STOLARIJE: POZICIJA 19	M 1:50
NACRT 61.	SHEMA ALUMINIJSKE STOLARIJE: POZICIJA 20	M 1:50
NACRT 62.	SHEMA ALUMINIJSKE STOLARIJE: POZICIJA 20A	M 1:50
NACRT 63.	SHEMA ALUMINIJSKE STOLARIJE: POZICIJA 21	M 1:50
NACRT 64.	SHEMA ALUMINIJSKE STOLARIJE: POZICIJA 21A	M 1:50
NACRT 65.	SHEMA ALUMINIJSKE STOLARIJE: POZICIJA 22	M 1:50
NACRT 66.	SHEMA ALUMINIJSKE STOLARIJE: POZICIJA 23	M 1:50
NACRT 67.	SHEMA ALUMINIJSKE STOLARIJE: POZICIJA 24	M 1:50
NACRT 68.	SHEMA DRVENE STOLARIJE: POZICIJA 25	M 1:50
NACRT 69.	SHEMA DRVENE STOLARIJE: POZICIJA 26	M 1:50
NACRT 70.	SHEMA PROTUPOŽARNE BRAVARIJE: POZICIJA 27	M 1:50
NACRT 71.	SHEMA PROTUPOŽARNE BRAVARIJE: POZICIJA 28	M 1:50
NACRT 72.	SHEMA PROTUPOŽARNE BRAVARIJE: POZICIJA 28A	M 1:50
NACRT 73.	SHEMA PROTUPOŽARNE BRAVARIJE: POZICIJA 28B	M 1:50
NACRT 74.	SHEMA PROTUPOŽARNE BRAVARIJE: POZICIJA 29	M 1:50
NACRT 75.	SHEMA PROTUPOŽARNE BRAVARIJE: POZICIJA 30	M 1:50
NACRT 76.	SHEMA PROTUPOŽARNE BRAVARIJE: POZICIJA 31	M 1:50

NACRT 77.	SHEMA SANITARNE PREGRADE: POZICIJA 32	M 1:50
NACRT 78.	SHEMA SANITARNE PREGRADE: POZICIJA 33	M 1:50
NACRT 79.	SHEMA SANITARNE PREGRADE: POZICIJA 34	M 1:50
NACRT 80.	SHEMA ČELIČNE BRAVARIJE: POZICIJA 35A	M 1:50
NACRT 81.	SHEMA ČELIČNE BRAVARIJE: POZICIJA 35B	M 1:50
NACRT 82.	SHEMA ČELIČNE BRAVARIJE: POZICIJA 36A	M 1:50
NACRT 83.	SHEMA ČELIČNE BRAVARIJE: POZICIJA 36B	M 1:50
NACRT 84.	SHEMA ČELIČNE BRAVARIJE: POZICIJA 37	M 1:50
NACRT 85.	SHEMA ČELIČNE BRAVARIJE: POZICIJA 38	M 1:50
NACRT 86.	SHEMA ČELIČNE BRAVARIJE: POZICIJA 39	M 1:50

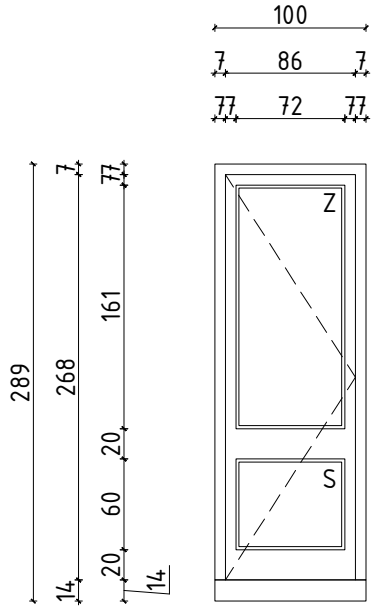

Oznaka pozicije:

1

Građevinski otvor:

100x289

Svijetli otvor:

86x268

Komada:

1

Okvir i krilo:		Aluminijski profil s prekinutim toplinskim mostom, Ufmax.=2,2 W/m^{2}K, Uwmax.=1,2 W/m^{2}K
Ostakljenje/ispuna:		Troslojno, transparentno staklo (4float+12Ar+4LowE+12Ar+4LowE), u donjoj zoni troslojno, transparentno, sigurnosno, obostrano laminirano staklo (33.1float+12Ar+4LowE+12Ar+33.1LowE), Ugmax.=0,9 W/m^{2}K, g⊥=0,50
Sastav zida i debljina:		VZ1, d=35 cm
Unutarnja klupčica :		Aluminijski kutni profil na spoju s podom
Vanjska klupčica:		Aluminijski kutni profil na spoju s podom
Okov:		Standardno
Obrada površine:	Okvir:	Plastifikacija, RAL 7016
	Krilo:	Plastifikacija, RAL 7016
Montaža:		Montirati na poziciji vanjske ravnine AB zida
Otvaranje/zatvaranje:		Jednokrilna zaokretna vrata (1D)
RAL zaštita:		S unutrašnje i vanjske strane vodonepropusne trake
Zaštita od sunca:		Bez zaštite od sunca (Fc=1,00)
Napomene:		Hidraulički zatvarač, kočnica, panik brava s kvakom (prema HRN EN 179) i proširenje s donje strane radi prekida toplinskog mosta

Arrakis d.o.o.
Hrelićka 88, 10010 Zagreb
tel: 01 6539 272, email: arrakis@arrakis.hr
OIB: 74100689179

Glavni projektant: Monika Galović Rolich, dipl.ing.arh.

Projektant: Monika Galović Rolich, dipl.ing.arh.

Naziv projekta: Izgradnja građevine Područne škole Farkaševac (Osnovne škole Dubrava)

Investitor: Osnovna škola Dubrava, Svete Margarete 15, Dubrava Vrbovečka, OIB: 79101135706

Građevina: Područna škola Farkaševac, k.č.br. 4, MB 332992 k.o. FARKAŠEVAC

Datum izrade:		Svibanj 2026.	
Broj izmjene:		-	
TD:	16/26-A	ZOP:	12/25-IZV

IZVEDBENI ARHITEKTONSKI PROJEKT

Sadržaj: SHEMA ALUMINIJSKE STOLARIJE: POZICIJA 1

Mjerilo: 1:50

Redni broj: 34.

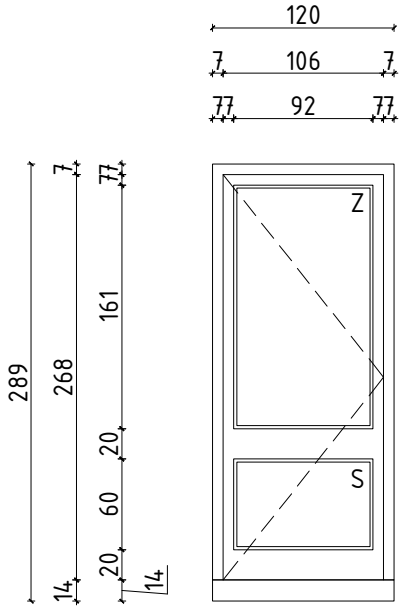

Oznaka pozicije:

2

Građevinski otvor:

120x289

Svijetli otvor:

106x268

Komada:

1

Okvir i krilo:		Aluminijski profil s prekinutim toplinskim mostom, Ufmax.=2,2 W/m^{2}K, Uwmax.=1,2 W/m^{2}K
Ostakljenje/ispuna:		Troslojno, transparentno staklo (4float+12Ar+4LowE+12Ar+4LowE), u donjoj zoni troslojno, transparentno, sigurnosno, obostrano laminirano staklo (33.1float+12Ar+4LowE+12Ar+33.1LowE), Ugmax.=0,9 W/m^{2}K, g⊥=0,50
Sastav zida i debljina:		VZ1, d=35 cm
Unutarnja klupčica :		Aluminijski kutni profil na spoju s podom
Vanjska klupčica:		Aluminijski kutni profil na spoju s podom
Okov:		Standardno
Obrada površine:	Okvir:	Plastifikacija, RAL 7016
	Krilo:	Plastifikacija, RAL 7016
Montaža:		Montirati na poziciji vanjske ravnine AB zida
Otvaranje/zatvaranje:		Jednokrilna zaokretna vrata (1D)
RAL zaštita:		S unutrašnje i vanjske strane vodonepropusne trake
Zaštita od sunca:		Bez zaštite od sunca (Fc=1,00)
Napomene:		Hidraulički zatvarač, kočnica, panik brava s kvakom (prema HRN EN 179), proširenje s donje strane radi prekida toplinskog mosta i uređaj za fiksiranje u stalno otvorenom položaju povezan sa sustavom odimljavanja stubišta (otvaranje u slučaju odimljavanja)

Arrakis d.o.o.
Hrelićka 88, 10010 Zagreb
tel: 01 6539 272, email: arrakis@arrakis.hr
OIB: 74100689179

Glavni projektant: Monika Galović Rolich, dipl.ing.arh.

Projektant: Monika Galović Rolich, dipl.ing.arh.

Naziv projekta: Izgradnja građevine Područne škole Farkaševac (Osnovne škole Dubrava)

Investitor: Osnovna škola Dubrava, Svete Margarete 15, Dubrava Vrbovečka, OIB: 79101135706

Građevina: Područna škola Farkaševac, k.č.br. 4, MB 332992 k.o. FARKAŠEVAC

Datum izrade:		Svibanj 2026.	
Broj izmjene:		–	
TD:	16/26-A	ZOP:	12/25-IZV

IZVEDBENI ARHITEKTONSKI PROJEKT

Sadržaj: SHEMA ALUMINIJSKE STOLARIJE: POZICIJA 2

Mjerilo: 1:50

Redni broj: 35.

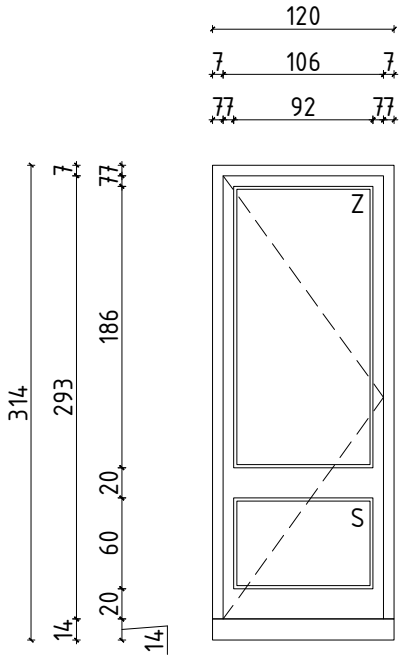

Oznaka pozicije:

3

Građevinski otvor:

120x314

Svijetli otvor:

106x293

Komada:

2

Okvir i krilo:		Aluminijski profil s prekinutim toplinskim mostom, Ufmax.=2,2 W/m^{2}K, Uwmax.=1,2 W/m^{2}K
Ostakljenje/ispuna:		Troslojno, transparentno staklo (4float+12Ar+4LowE+12Ar+4LowE), u donjoj zoni troslojno, transparentno, sigurnosno, obostrano laminirano staklo (33.1float+12Ar+4LowE+12Ar+33.1LowE), Ugmax.=0,9 W/m^{2}K, g⊥=0,50
Sastav zida i debljina:		VZ2, d=57 cm
Unutarnja klupčica :		Aluminijski kutni profil na spoju s podom
Vanjska klupčica:		Aluminijski kutni profil na spoju s podom
Okov:		Standardno
Obrada površine:	Okvir:	Plastifikacija, RAL 7016
	Krilo:	Plastifikacija, RAL 7016
Montaža:		Montirati na poziciji vanjske ravnine AB zida
Otvaranje/zatvaranje:		Jednokrilna zaokretna vrata (1D i 1L)
RAL zaštita:		S unutrašnje i vanjske strane vodonepropusne trake
Zaštita od sunca:		Bez zaštite od sunca (Fc=1,00)
Napomene:		Hidraulički zatvarač, kočnica, panik brava s kvakom (prema HRN EN 179) i proširenje s donje strane radi prekida toplinskog mosta

Arrakis d.o.o.
Hrelićka 88, 10010 Zagreb
tel: 01 6539 272, email: arrakis@arrakis.hr
OIB: 74100689179

Glavni projektant: Monika Galović Rolich, dipl.ing.arh.

Projektant: Monika Galović Rolich, dipl.ing.arh.

Naziv projekta: Izgradnja građevine Područne škole Farkaševac (Osnovne škole Dubrava)

Investitor: Osnovna škola Dubrava, Svete Margarete 15, Dubrava Vrbovečka, OIB: 79101135706

Građevina: Područna škola Farkaševac, k.č.br. 4, MB 332992 k.o. FARKAŠEVAC

Datum izrade:		Svibanj 2026.	
Broj izmjene:		–	
TD:	16/26-A	ZOP:	12/25-IZV

IZVEDBENI ARHITEKTONSKI PROJEKT

Sadržaj: SHEMA ALUMINIJSKE STOLARIJE: POZICIJA 3

Mjerilo: 1:50

Redni broj: 36.

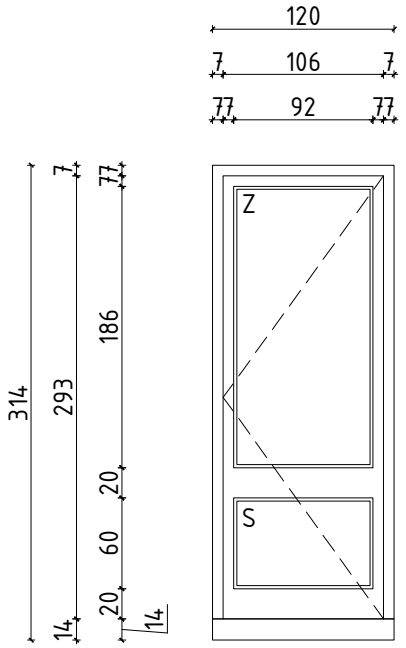

Oznaka pozicije:

3A

Građevinski otvor:

120x314

Svijetli otvor:

106x293

Komada:

1

Okvir i krilo:		Aluminijski profil s prekinutim toplinskim mostom, Ufmax.=2,2 W/m^{2}K, Uwmax.=1,2 W/m^{2}K
Ostakljenje/ispuna:		Troslojno, transparentno staklo (4float+12Ar+4LowE+12Ar+4LowE), u donjoj zoni troslojno, transparentno, sigurnosno, obostrano laminirano staklo (33.1float+12Ar+4LowE+12Ar+33.1LowE), Ugmax.=0,9 W/m^{2}K, g⊥=0,50
Sastav zida i debljina:		VZ1, d=35 cm
Unutarnja klupčica :		Aluminijski kutni profil na spoju s podom
Vanjska klupčica:		Aluminijski kutni profil na spoju s podom
Okov:		Standardno
Obrada površine:	Okvir:	Plastifikacija, RAL 7016
	Krilo:	Plastifikacija, RAL 7016
Montaža:		Montirati na poziciji vanjske ravnine AB zida
Otvaranje/zatvaranje:		Jednokrilna zaokretna vrata (1L)
RAL zaštita:		S unutrašnje i vanjske strane vodonepropusne trake
Zaštita od sunca:		Bez zaštite od sunca (Fc=1,00)
Napomene:		Hidraulički zatvarač, kočnica, panik brava s kvakom (prema HRN EN 179), proširenje s donje strane radi prekida toplinskog mosta i uređaj za fiksiranje u stalno otvorenom položaju povezan sa sustavom odimljavanja stubišta (otvaranje u slučaju odimljavanja)

Arrakis d.o.o.
Hrelićka 88, 10010 Zagreb
tel: 01 6539 272, email: arrakis@arrakis.hr
OIB: 74100689179

Glavni projektant: Monika Galović Rolich, dipl.ing.arh.

Projektant: Monika Galović Rolich, dipl.ing.arh.

Naziv projekta: Izgradnja građevine Područne škole Farkaševac (Osnovne škole Dubrava)

Investitor: Osnovna škola Dubrava, Svete Margarete 15, Dubrava Vrbovečka, OIB: 79101135706

Građevina: Područna škola Farkaševac, k.č.br. 4, MB 332992 k.o. FARKAŠEVAC

Datum izrade:		Svibanj 2026.	
Broj izmjene:		-	
TD:	16/26-A	ZOP:	12/25-IZV

IZVEDBENI ARHITEKTONSKI PROJEKT

Sadržaj: SHEMA ALUMINIJSKE STOLARIJE: POZICIJA 3A

Mjerilo: 1:50

Redni broj: 37.

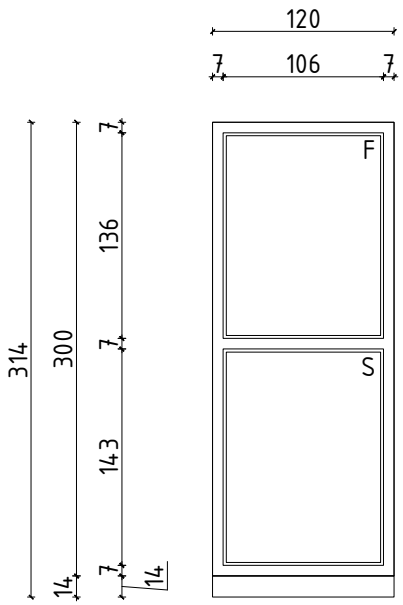

Oznaka pozicije:

4

Građevinski otvor:

120x314

Svijetli otvor:

2*106x143

Komada:

2

Okvir i krilo:		Aluminijski profil s prekinutim toplinskim mostom, Ufmax.=2,2 W/m^{2}K, Uwmax.=1,2 W/m^{2}K
Ostakljenje/ispuna:		Troslojno, transparentno staklo (4float+12Ar+4LowE+12Ar+4LowE), u donjoj zoni troslojno, transparentno, sigurnosno, unutarnje laminirano staklo (4float+12Ar+4LowE+12Ar+33.1LowE), Ugmax.=0,9 W/m^{2}K, g⊥=0,50
Sastav zida i debljina:		VZ1, d=35 cm
Unutarnja klupčica :		Aluminijski kutni profil na spoju s podom
Vanjska klupčica:		Plastificirani aluminij debljine 1 mm, RAL 7016
Okov:		Standardno
Obrada površine:	Okvir:	Plastifikacija, RAL 7016
	Krilo:	Plastifikacija, RAL 7016
Montaža:		Montirati na poziciji vanjske ravnine AB zida
Otvaranje/zatvaranje:		Dva fiksna krila
RAL zaštita:		S unutrašnje i vanjske strane vodonepropusne trake
Zaštita od sunca:		Bez zaštite od sunca (Fc=1,00)
Napomene:		Proširenje s donje strane radi prekida toplinskog mosta

Arrakis d.o.o.

Hrelićka 88, 10010 Zagreb
tel: 01 6539 272, email: arrakis@arrakis.hr
OIB: 74100689179

Glavni projektant: Monika Galović Rolich, dipl.ing.arh.

Projektant: Monika Galović Rolich, dipl.ing.arh.

Naziv projekta: Izgradnja građevine Područne škole Farkaševac (Osnovne škole Dubrava)

Investitor: Osnovna škola Dubrava, Svete Margarete 15, Dubrava Vrbovečka, OIB: 79101135706

Građevina: Područna škola Farkaševac, k.č.br. 4, MB 332992 k.o. FARKAŠEVAC

Datum izrade:		Svibanj 2026.	
Broj izmjene:		–	
TD:	16/26-A	ZOP:	12/25-IZV

IZVEDBENI ARHITEKTONSKI PROJEKT

Sadržaj: SHEMA ALUMINIJSKE STOLARIJE: POZICIJA 4

Mjerilo: 1:50

Redni broj: 38.

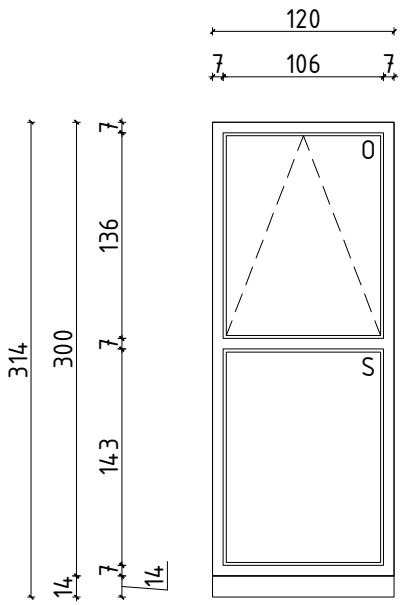

Oznaka pozicije:

4A

Građevinski otvor:

120x314

Svijetli otvor:

2*106x143

Komada:

1

Okvir i krilo:		Aluminijski profil s prekinutim toplinskim mostom, Ufmax.=2,2 W/m^{2}K, Uwmax.=1,2 W/m^{2}K
Ostakljenje/ispuna:		Troslojno, transparentno staklo (4float+12Ar+4LowE+12Ar+4LowE), u donjoj zoni troslojno, transparentno, sigurnosno, unutarnje laminirano staklo (4float+12Ar+4LowE+12Ar+33.1LowE), Ugmax.=0,9 W/m^{2}K, g⊥=0,50
Sastav zida i debljina:		VZ1, d=35 cm
Unutarnja klupčica :		Aluminijski kutni profil na spoju s podom
Vanjska klupčica:		Plastificirani aluminij debljine 1 mm, RAL 7016
Okov:		Standardno
Obrada površine:	Okvir:	Plastifikacija, RAL 7016
	Krilo:	Plastifikacija, RAL 7016
Montaža:		Montirati na poziciji vanjske ravnine AB zida
Otvaranje/zatvaranje:		Jedno fiksno i jedno otklopno krilo
RAL zaštita:		S unutrašnje i vanjske strane vodonepropusne trake
Zaštita od sunca:		Bez zaštite od sunca (Fc=1,00)
Napomene:		Otvor za odimljavanje stubišta min. nagiba 20°, pokretanje preko sustava za automatsku dojavu požara i ručno otvaranje na posljednjem podestu i prizemlju (neovisno o općem napajanju električnom energijom) i proširenje s donje strane radi prekida toplinskog mosta

Arrakis d.o.o.
Hrelićka 88, 10010 Zagreb
tel: 01 6539 272, email: arrakis@arrakis.hr
OIB: 74100689179

Glavni projektant: Monika Galović Rolich, dipl.ing.arh.

Projektant: Monika Galović Rolich, dipl.ing.arh.

Naziv projekta: Izgradnja građevine Područne škole Farkaševac (Osnovne škole Dubrava)

Investitor: Osnovna škola Dubrava, Svete Margarete 15, Dubrava Vrbovečka, OIB: 79101135706

Građevina: Područna škola Farkaševac, k.č.br. 4, MB 332992 k.o. FARKAŠEVAC

Datum izrade:		Svibanj 2026.	
Broj izmjene:		–	
TD:	16/26-A	ZOP:	12/25-IZV

IZVEDBENI ARHITEKTONSKI PROJEKT

Sadržaj: SHEMA ALUMINIJSKE STOLARIJE: POZICIJA 4A

Mjerilo: 1:50

Redni broj: 39.

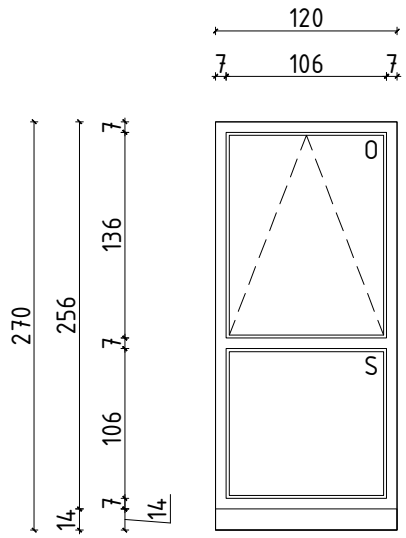

Oznaka pozicije:

4B

Građevinski otvor:

120x270

Svijetli otvor:

2*106x106

Komada:

1

Okvir i krilo:		Aluminijski profil s prekinutim toplinskim mostom, Ufmax.=2,2 W/m²K, Uwmax.=1,2 W/m²K
Ostakljenje/ispuna:		Troslojno, transparentno staklo (4float+12Ar+4LowE+12Ar+4LowE), u donjoj zoni troslojno, transparentno, sigurnosno, unutarnje laminirano staklo (4float+12Ar+4LowE+12Ar+33.1LowE), Ugmax.=0,9 W/m²K, g⊥=0,50
Sastav zida i debljina:		VZ1, d=35 cm
Unutarnja klupčica :		Aluminijski kutni profil na spoju s podom
Vanjska klupčica:		Plastificirani aluminij debljine 1 mm, RAL 7016
Okov:		Standardno
Obrada površine:	Okvir:	Plastifikacija, RAL 7016
	Krilo:	Plastifikacija, RAL 7016
Montaža:		Montirati na poziciji vanjske ravnine AB zida
Otvaranje/zatvaranje:		Jedno fiksno i jedno otklopno krilo
RAL zaštita:		S unutrašnje i vanjske strane vodonepropusne trake
Zaštita od sunca:		Bez zaštite od sunca (Fc=1,00)
Napomene:		Otvor za odimljavanje stubišta min. nagiba 20°, pokretanje preko sustava za automatsku dojavu požara i ručno otvaranje na posljednjem podestu i prizemlju (neovisno o općem napajanju električnom energijom) i proširenje s donje strane radi prekida toplinskog mosta

Arrakis d.o.o.
Hrelićka 88, 10010 Zagreb
tel: 01 6539 272, email: arrakis@arrakis.hr
OIB: 74100689179

Glavni projektant: Monika Galović Rolich, dipl.ing.arh.

Projektant: Monika Galović Rolich, dipl.ing.arh.

Naziv projekta: Izgradnja građevine Područne škole Farkaševac (Osnovne škole Dubrava)

Investitor: Osnovna škola Dubrava, Svete Margarete 15, Dubrava Vrbovečka, OIB: 79101135706

Građevina: Područna škola Farkaševac, k.č.br. 4, MB 332992 k.o. FARKAŠEVAC

Datum izrade:		Svibanj 2026.	
Broj izmjene:		–	
TD:	16/26-A	ZOP:	12/25-IZV

IZVEDBENI ARHITEKTONSKI PROJEKT

Sadržaj: SHEMA ALUMINIJSKE STOLARIJE: POZICIJA 4B

Mjerilo: 1:50

Redni broj: 40.

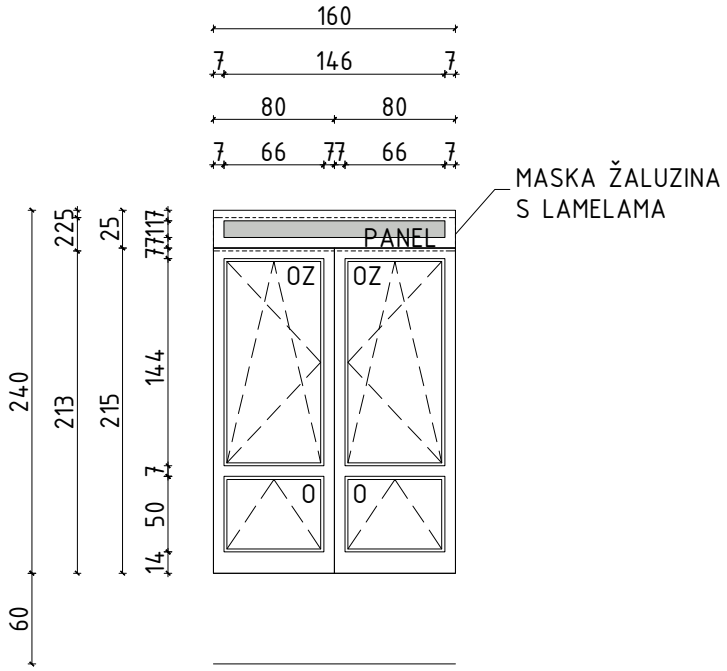

Oznaka pozicije:

5

Građevinski otvor:

160x240

Svijetli otvor:

2*66x50
+2*66x144

Komada:

3

Okvir i krilo:		Aluminijski profil s prekinutim toplinskim mostom, Ufmax.=2,2 W/m^{2}K, Uwmax.=1,2 W/m^{2}K
Ostakljenje/ispuna:		Troslojno, transparentno staklo (4float+12Ar+4LowE+12Ar+4LowE), Ugmax.=0,9 W/m^{2}K, g⊥=0,50, u gornjoj zoni termopanel (d=36 mm), Ugmax.=0,75 W/m^{2}K
Sastav zida i debljina:		VZ1, d=35 cm
Unutarnja klupčica :		Kamena prozorska klupčica debljine 2 cm
Vanjska klupčica:		Plastificirani aluminij debljine 1 mm, RAL 7016
Okov:		Standardno
Obrada površine:	Okvir:	Plastifikacija, RAL 7016
	Krilo:	Plastifikacija, RAL 7016
Montaža:		Montirati na poziciji vanjske ravnine AB zida
Otvaranje/zatvaranje:		Dva otklopna i dva otklopno-zaokretna krila
RAL zaštita:		S unutrašnje i vanjske strane vodonepropusne trake
Zaštita od sunca:		Vanjske, podizne, zaokretne, aluminijske žaluzine pogonjene elektromotorom (Fc=0,25)
Napomene:		-

Arrakis d.o.o.
Hrelićka 88, 10010 Zagreb
tel: 01 6539 272, email: arrakis@arrakis.hr
OIB: 74100689179

Glavni projektant:
Monika Galović Rolich, dipl.ing.arh.

Projektant:
Monika Galović Rolich, dipl.ing.arh.

Naziv projekta: Izgradnja građevine Područne škole Farkaševac (Osnovne škole Dubrava)

Investitor: Osnovna škola Dubrava, Svete Margarete 15, Dubrava Vrbovečka, OIB: 79101135706

Građevina: Područna škola Farkaševac, k.č.br. 4, MB 332992 k.o. FARKAŠEVAC

Datum izrade:		Svibanj 2026.	
Broj izmjene:		-	
TD:	16/26-A	ZOP:	12/25-IZV

IZVEDBENI ARHITEKTONSKI PROJEKT

Sadržaj:
SHEMA ALUMINIJSKE STOLARIJE: POZICIJA 5

Mjerilo: 1:50

Redni broj: 41.

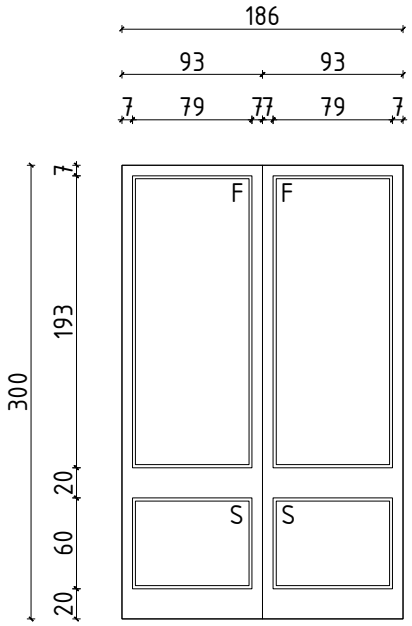

Oznaka pozicije:

6

Građevinski otvor:

186x300

Svijetli otvor:

2*79x60
+2*79x193

Komada:

1

Okvir i krilo:		Aluminijski profil s prekinutim toplinskim mostom, Ufmax.=2,2 W/m^{2}K, Uwmax.=1,2 W/m^{2}K
Ostakljenje/ispuna:		Troslojno, netransparentno staklo (4float+12Ar+4LowE+12Ar+4LowE), u donjoj zoni troslojno, netransparentno, sigurnosno, obostrano laminirano staklo (33.1float+12Ar+4LowE+12Ar+33.1LowE), Ugmax.=0,9 W/m^{2}K, g⊥=0,50
Sastav zida i debljina:		VZ1, d=35 cm
Unutarnja klupčica :		Aluminijski kutni profil na spoju s podom
Vanjska klupčica:		Aluminijski kutni profil na spoju s podom
Okov:		Standardno
Obrada površine:	Okvir:	Plastifikacija, RAL 7016
	Krilo:	Plastifikacija, RAL 7016
Montaža:		Montirati na poziciji vanjske ravnine AB zida
Otvaranje/zatvaranje:		Četiri fiksna krila
RAL zaštita:		S unutrašnje i vanjske strane vodonepropusne trake
Zaštita od sunca:		Čelična nadstrešnica (Fc=0,50)
Napomene:		-

Arrakis d.o.o.
Hrelićka 88, 10010 Zagreb
tel: 01 6539 272, email: arrakis@arrakis.hr
OIB: 74100689179

Glavni projektant: Monika Galović Rolich, dipl.ing.arh.

Projektant: Monika Galović Rolich, dipl.ing.arh.

Naziv projekta: Izgradnja građevine Područne škole Farkaševac (Osnovne škole Dubrava)

Investitor: Osnovna škola Dubrava, Svete Margarete 15, Dubrava Vrbovečka, OIB: 79101135706

Građevina: Područna škola Farkaševac, k.č.br. 4, MB 332992 k.o. FARKAŠEVAC

Datum izrade:		Svibanj 2026.	
Broj izmjene:		-	
TD:	16/26-A	ZOP:	12/25-IZV

IZVEDBENI ARHITEKTONSKI PROJEKT

Sadržaj: SHEMA ALUMINIJSKE STOLARIJE: POZICIJA 6

Mjerilo: 1:50

Redni broj: 42.

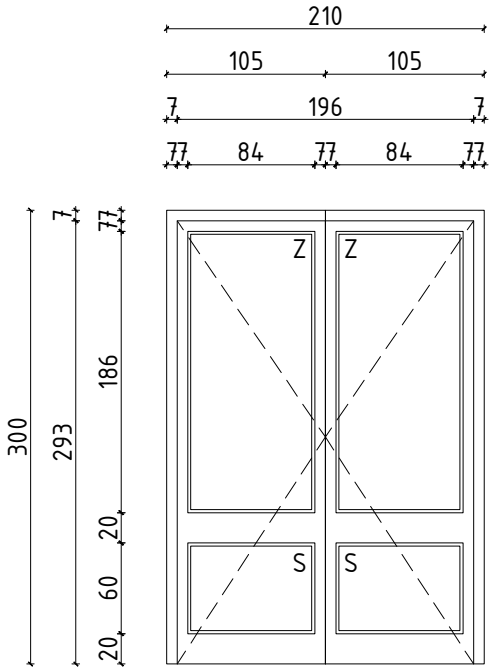

Oznaka pozicije:

7

Građevinski otvor:

210x300

Svijetli otvor:

196x293

Komada:

1

Okvir i krilo:		Aluminijski profil s prekinutim toplinskim mostom, Ufmax.=2,2 W/m^{2}K, Uwmax.=1,2 W/m^{2}K
Ostakljenje/ispuna:		Troslojno, transparentno staklo (4float+12Ar+4LowE+12Ar+4LowE), u donjoj zoni troslojno, transparentno, sigurnosno, obostrano laminirano staklo (33.1float+12Ar+4LowE+12Ar+33.1LowE), Ugmax.=0,9 W/m^{2}K, g⊥=0,50
Sastav zida i debljina:		VZ1, d=35 cm
Unutarnja klupčica :		Aluminijski kutni profil na spoju s podom
Vanjska klupčica:		Aluminijski kutni profil na spoju s podom
Okov:		Standardno
Obrada površine:	Okvir:	Plastifikacija, RAL 7016
	Krilo:	Plastifikacija, RAL 7016
Montaža:		Montirati na poziciji vanjske ravnine AB zida
Otvaranje/zatvaranje:		Dvokrilna zaokretna vrata
RAL zaštita:		S unutrašnje i vanjske strane vodonepropusne trake
Zaštita od sunca:		Čelična nadstrešnica (Fc=0,50)
Napomene:		Hidraulički zatvarač, kočnica i panik brava s kvakom (prema HRN EN 179)

Arrakis d.o.o.
Hrelićka 88, 10010 Zagreb
tel: 01 6539 272, email: arrakis@arrakis.hr
OIB: 74100689179

Glavni projektant: Monika Galović Rolich, dipl.ing.arh.

Projektant: Monika Galović Rolich, dipl.ing.arh.

Naziv projekta: Izgradnja građevine Područne škole Farkaševac (Osnovne škole Dubrava)

Investitor: Osnovna škola Dubrava, Svete Margarete 15, Dubrava Vrbovečka, OIB: 79101135706

Građevina: Područna škola Farkaševac, k.č.br. 4, MB 332992 k.o. FARKAŠEVAC

Datum izrade:		Svibanj 2026.	
Broj izmjene:		–	
TD:	16/26-A	ZOP:	12/25-IZV

IZVEDBENI ARHITEKTONSKI PROJEKT

Sadržaj: SHEMA ALUMINIJSKE STOLARIJE: POZICIJA 7

Mjerilo: 1:50

Redni broj: 43.

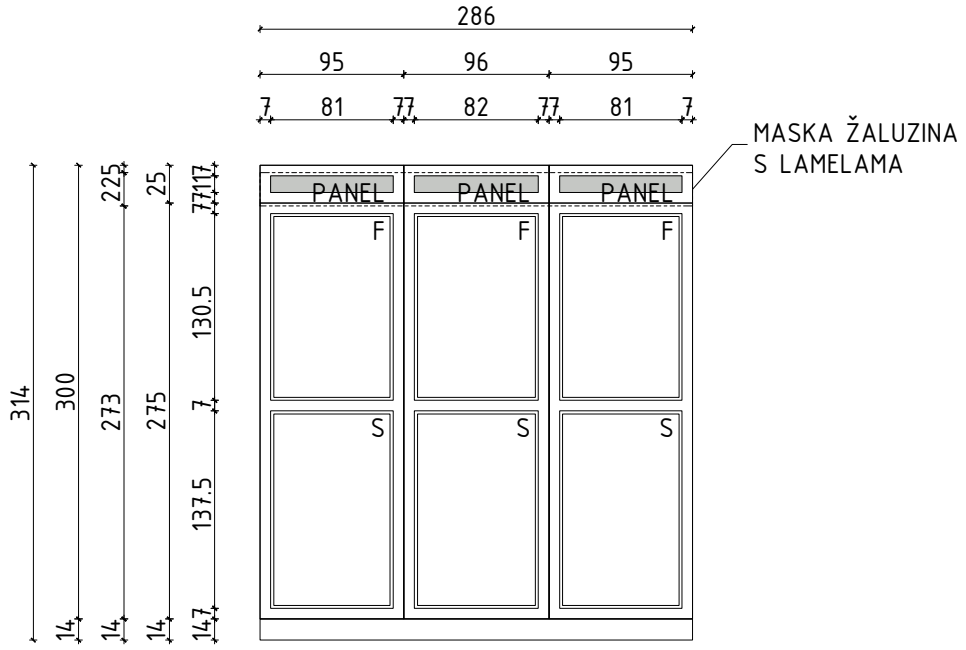

Oznaka pozicije:

8

Građevinski otvor:

286x314

Svijetli otvor:

4*81x137.5
+2*82x137.5

Komada:

1

Okvir i krilo:		Aluminijski profil s prekinutim toplinskim mostom, Ufmax.=2,2 W/m^{2}K, Uwmax.=1,2 W/m^{2}K
Ostakljenje/ispuna:		Troslojno, transparentno staklo (4float+12Ar+4LowE+12Ar+4LowE), u donjoj zoni troslojno, transparentno, sigurnosno, unutarnje laminirano staklo (4float+12Ar+4LowE+12Ar+33.1LowE), Ugmax.=0,9 W/m^{2}K, g⊥=0,50, u gornjoj zoni termopanel (d=36 mm), Ugmax.=0,75 W/m^{2}K
Sastav zida i debljina:		VZ2, d=47 cm
Unutarnja klupčica :		Aluminijski kutni profil na spoju s podom
Vanjska klupčica:		Plastificirani aluminij debljine 1 mm, RAL 7016
Okov:		Standardno
Obrada površine:	Okvir:	Plastifikacija, RAL 7016
	Krilo:	Plastifikacija, RAL 7016
Montaža:		Montirati na poziciji vanjske ravnine AB zida
Otvaranje/zatvaranje:		Šest fiksnih krila
RAL zaštita:		S unutrašnje i vanjske strane vodonepropusne trake
Zaštita od sunca:		Vanjske, podizne, zaokretne, aluminijske žaluzine pogonjene elektromotorom (Fc=0,25)
Napomene:		Proširenje s donje strane radi prekida toplinskog mosta

Arrakis d.o.o.
Hrelićka 88, 10010 Zagreb
tel: 01 6539 272, email: arrakis@arrakis.hr
OIB: 74100689179

Glavni projektant: Monika Galović Rolich, dipl.ing.arh.

Projektant: Monika Galović Rolich, dipl.ing.arh.

Naziv projekta: Izgradnja građevine Područne škole Farkaševac (Osnovne škole Dubrava)

Investitor: Osnovna škola Dubrava, Svete Margarete 15, Dubrava Vrbovečka, OIB: 79101135706

Građevina: Područna škola Farkaševac, k.č.br. 4, MB 332992 k.o. FARKAŠEVAC

Datum izrade:		Svibanj 2026.	
Broj izmjene:		–	
TD:	16/26-A	ZOP:	12/25-IZV

IZVEDBENI ARHITEKTONSKI PROJEKT

Sadržaj: SHEMA ALUMINIJSKE STOLARIJE: POZICIJA 8

Mjerilo: 1:50

Redni broj: 44.

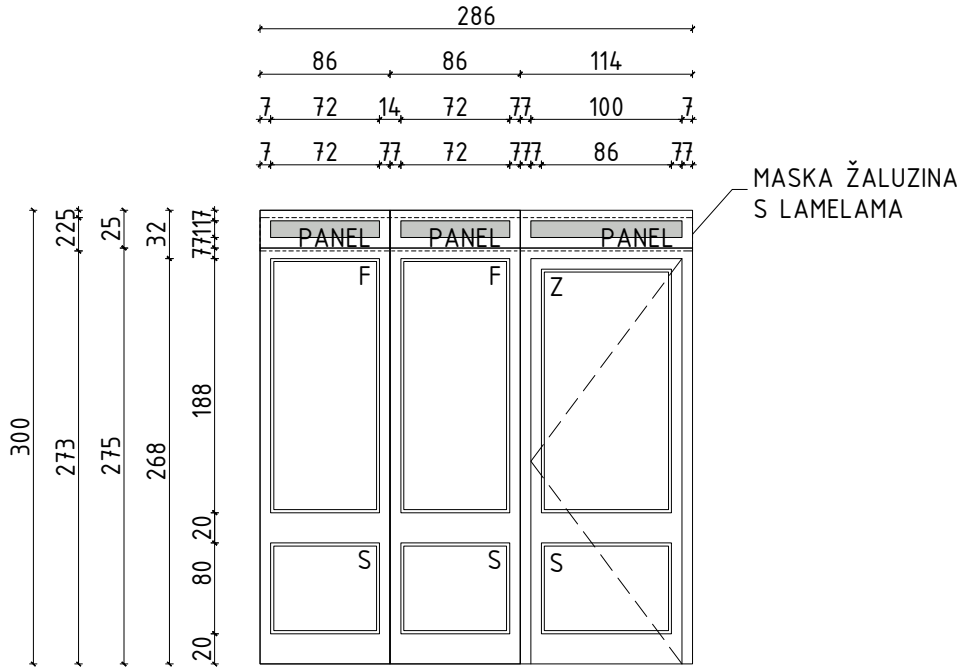

Oznaka pozicije:

8A

Građevinski otvor:

286x300

Svijetli otvor:

2*72x80
+2*72x188
+100x268

Komada:

1

Okvir i krilo:		Aluminijski profil s prekinutim toplinskim mostom, Ufmax.=2,2 W/m^{2}K, Uwmax.=1,2 W/m^{2}K
Ostakljenje/ispuna:		Troslojno, transparentno staklo (4float+12Ar+4LowE+12Ar+4LowE), u donjoj zoni troslojno, transparentno, sigurnosno, obostrano laminirano staklo (33.1float+12Ar+4LowE+12Ar+33.1LowE), Ugmax.=0,9 W/m^{2}K, g⊥=0,50, u gornjoj zoni termopanel (d=36 mm), Ugmax.=0,75 W/m^{2}K
Sastav zida i debljina:		VZ2, d=47 cm
Unutarnja klupčica :		Aluminijski kutni profil na spoju s podom
Vanjska klupčica:		Plastificirani aluminij debljine 1 mm, RAL 7016
Okov:		Standardno
Obrada površine:	Okvir:	Plastifikacija, RAL 7016
	Krilo:	Plastifikacija, RAL 7016
Montaža:		Montirati na poziciji vanjske ravnine AB zida
Otvaranje/zatvaranje:		Četiri fiksna krila i jednokrilna vrata (1L)
RAL zaštita:		S unutrašnje i vanjske strane vodonepropusne trake
Zaštita od sunca:		Vanjske, podizne, zaokretne, aluminijske žaluzine pogonjene elektromotorom (Fc=0,25)
Napomene:		-

Arrakis d.o.o.
Hrelićka 88, 10010 Zagreb
tel: 01 6539 272, email: arrakis@arrakis.hr
OIB: 74100689179

Glavni projektant: Monika Galović Rolich, dipl.ing.arh.

Projektant: Monika Galović Rolich, dipl.ing.arh.

Naziv projekta: Izgradnja građevine Područne škole Farkaševac (Osnovne škole Dubrava)

Investitor: Osnovna škola Dubrava, Svete Margarete 15, Dubrava Vrbovečka, OIB: 79101135706

Građevina: Područna škola Farkaševac, k.č.br. 4, MB 332992 k.o. FARKAŠEVAC

Datum izrade:		Svibanj 2026.	
Broj izmjene:		-	
TD:	16/26-A	ZOP:	12/25-IZV

IZVEDBENI ARHITEKTONSKI PROJEKT

Sadržaj: SHEMA ALUMINIJSKE STOLARIJE: POZICIJA 8A

Mjerilo: 1:50

Redni broj: 45.

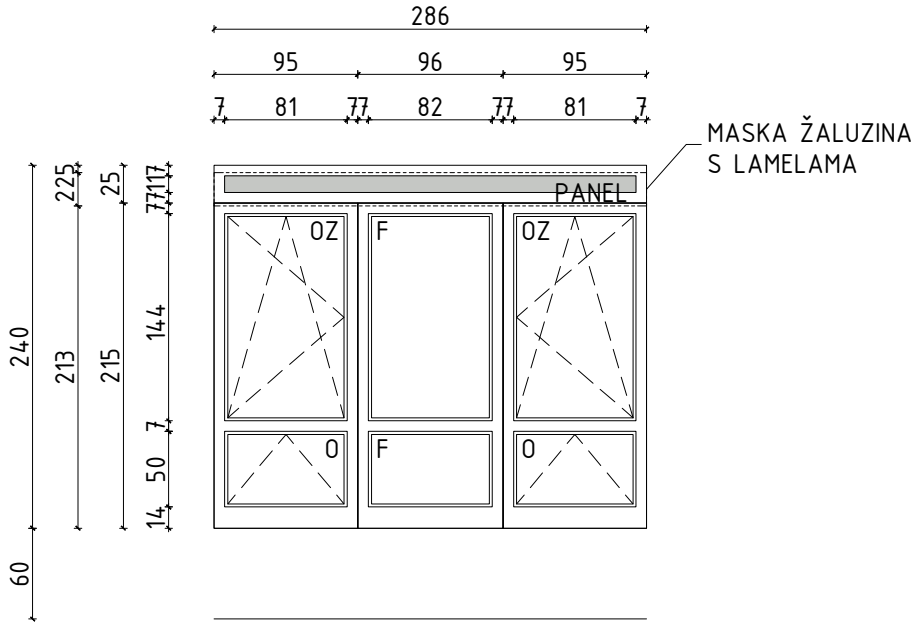

Oznaka pozicije:

9

Građevinski otvor:

286x240

Svijetli otvor:

2*81x50
+2*81x144
+82x50
+82x144

Komada:

26

Okvir i krilo:		Aluminijski profil s prekinutim toplinskim mostom, Ufmax.=2,2 W/m^{2}K, Uwmax.=1,2 W/m^{2}K
Ostakljenje/ispuna:		Troslojno, transparentno staklo (4float+12Ar+4LowE+12Ar+4LowE), Ugmax.=0,9 W/m^{2}K, g⊥=0,50, u gornjoj zoni termopanel (d=36 mm), Ugmax.=0,75 W/m^{2}K
Sastav zida i debljina:		VZ1, d=35 cm
Unutarnja klupčica :		Kamena prozorska klupčica debljine 2 cm
Vanjska klupčica:		Plastificirani aluminij debljine 1 mm, RAL 7016
Okov:		Standardno
Obrada površine:	Okvir:	Plastifikacija, RAL 7016
	Krilo:	Plastifikacija, RAL 7016
Montaža:		Montirati na poziciji vanjske ravnine AB zida
Otvaranje/zatvaranje:		Dva otklopna, dva otklopno-zaokretna i dva fiksna krila
RAL zaštita:		S unutrašnje i vanjske strane vodonepropusne trake
Zaštita od sunca:		Vanjske, podizne, zaokretne, aluminijske žaluzine pogonjene elektromotorom (Fc=0,25)
Napomene:		-

Arrakis d.o.o.
Hrelićka 88, 10010 Zagreb
tel: 01 6539 272, email: arrakis@arrakis.hr
OIB: 74100689179

Glavni projektant: Monika Galović Rolich, dipl.ing.arh.

Projektant: Monika Galović Rolich, dipl.ing.arh.

Naziv projekta: Izgradnja građevine Područne škole Farkaševac (Osnovne škole Dubrava)

Investitor: Osnovna škola Dubrava, Svete Margarete 15, Dubrava Vrbovečka, OIB: 79101135706

Građevina: Područna škola Farkaševac, k.č.br. 4, MB 332992 k.o. FARKAŠEVAC

Datum izrade:		Svibanj 2026.	
Broj izmjene:		-	
TD:	16/26-A	ZOP:	12/25-IZV

IZVEDBENI ARHITEKTONSKI PROJEKT

Sadržaj: SHEMA ALUMINIJSKE STOLARIJE: POZICIJA 9

Mjerilo: 1:50

Redni broj: 46.

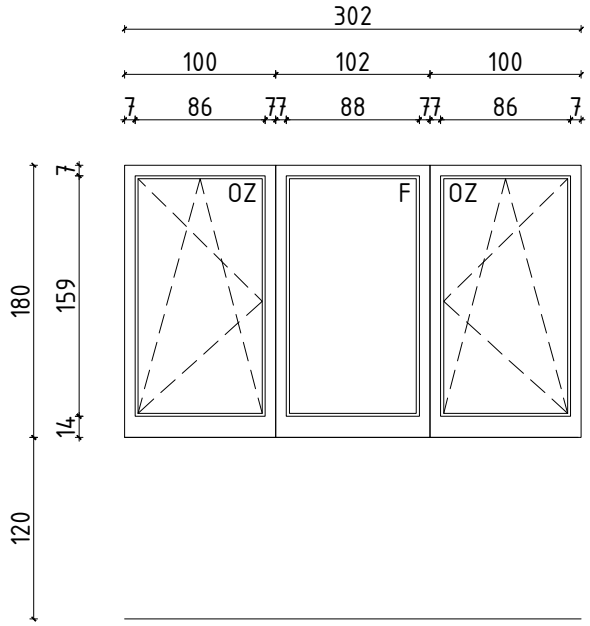

Oznaka pozicije:

10

Građevinski otvor:

302x180

Svijetli otvor:

2*86x159
+88x159

Komada:

1

Okvir i krilo:		Aluminijski profil s prekinutim toplinskim mostom, Ufmax.=2,2 W/m^{2}K, Uwmax.=1,2 W/m^{2}K
Ostakljenje/ispuna:		Troslojno, transparentno staklo (4float+12Ar+4LowE+12Ar+4LowE), Ugmax.=0,9 W/m^{2}K, g⊥=0,50
Sastav zida i debljina:		VZ1, d=35 cm
Unutarnja klupčica :		Kamena prozorska klupčica debljine 2 cm
Vanjska klupčica:		Plastificirani aluminij debljine 1 mm, RAL 7016
Okov:		Standardno
Obrada površine:	Okvir:	Plastifikacija, RAL 7016
	Krilo:	Plastifikacija, RAL 7016
Montaža:		Montirati na poziciji vanjske ravnine AB zida
Otvaranje/zatvaranje:		Dva otklopno-zaokretna i fiksno krilo
RAL zaštita:		S unutrašnje i vanjske strane vodonepropusne trake
Zaštita od sunca:		Čelična nadstrešnica (Fc=0,50)
Napomene:		Fiksni komarnik na otklopno-zaokretna krila

Arrakis d.o.o.
Hrelićka 88, 10010 Zagreb
tel: 01 6539 272, email: arrakis@arrakis.hr
OIB: 74100689179

Glavni projektant: Monika Galović Rolich, dipl.ing.arh.

Projektant: Monika Galović Rolich, dipl.ing.arh.

Naziv projekta: Izgradnja građevine Područne škole Farkaševac (Osnovne škole Dubrava)

Investitor: Osnovna škola Dubrava, Svete Margarete 15, Dubrava Vrbovečka, OIB: 79101135706

Građevina: Područna škola Farkaševac, k.č.br. 4, MB 332992 k.o. FARKAŠEVAC

Datum izrade:		Svibanj 2026.	
Broj izmjene:		-	
TD:	16/26-A	ZOP:	12/25-IZV

IZVEDBENI ARHITEKTONSKI PROJEKT

Sadržaj: SHEMA ALUMINIJSKE STOLARIJE: POZICIJA 10

Mjerilo: 1:50

Redni broj: 47.

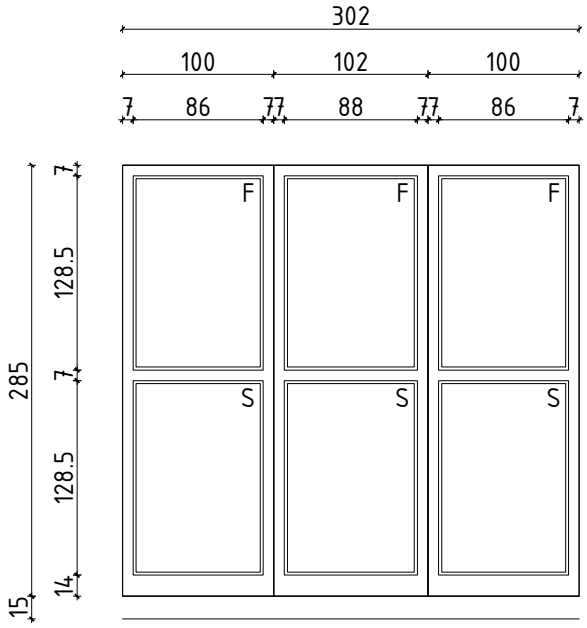

Oznaka pozicije:

11

Građevinski otvor:

302x285

Svijetli otvor:

2*86x128.5
+88x128.5

Komada:

1

Okvir i krilo:		Aluminijski profil s prekinutim toplinskim mostom, Ufmax.=2,2 W/m^{2}K, Uwmax.=1,2 W/m^{2}K
Ostakljenje/ispuna:		Troslojno, netransparentno staklo (4float+12Ar+4LowE+12Ar+4LowE), u donjoj zoni troslojno, netransparentno, sigurnosno, obostrano laminirano staklo (33.1float+12Ar+4LowE+12Ar+33.1LowE), Ugmax.=0,9 W/m^{2}K, g⊥=0,50
Sastav zida i debljina:		VZ1, d=35 cm
Unutarnja klupčica :		Kamena prozorska klupčica debljine 2 cm
Vanjska klupčica:		Plastificirani aluminij debljine 1 mm, RAL 7016
Okov:		Standardno
Obrada površine:	Okvir:	Plastifikacija, RAL 7016
	Krilo:	Plastifikacija, RAL 7016
Montaža:		Montirati na poziciji vanjske ravnine AB zida
Otvaranje/zatvaranje:		Šest fiksnih krila
RAL zaštita:		S unutrašnje i vanjske strane vodonepropusne trake
Zaštita od sunca:		Bez zaštite od sunca (Fc=1,00)
Napomene:		-

Arrakis d.o.o.
Hrelićka 88, 10010 Zagreb
tel: 01 6539 272, email: arrakis@arrakis.hr
OIB: 74100689179

Glavni projektant: Monika Galović Rolich, dipl.ing.arh.

Projektant: Monika Galović Rolich, dipl.ing.arh.

Naziv projekta: Izgradnja građevine Područne škole Farkaševac (Osnovne škole Dubrava)

Investitor: Osnovna škola Dubrava, Svete Margarete 15, Dubrava Vrbovečka, OIB: 79101135706

Građevina: Područna škola Farkaševac, k.č.br. 4, MB 332992 k.o. FARKAŠEVAC

Datum izrade:		Svibanj 2026.	
Broj izmjene:		-	
TD:	16/26-A	ZOP:	12/25-IZV

IZVEDBENI ARHITEKTONSKI PROJEKT

Sadržaj: SHEMA ALUMINIJSKE STOLARIJE: POZICIJA 11

Mjerilo: 1:50

Redni broj: 48.

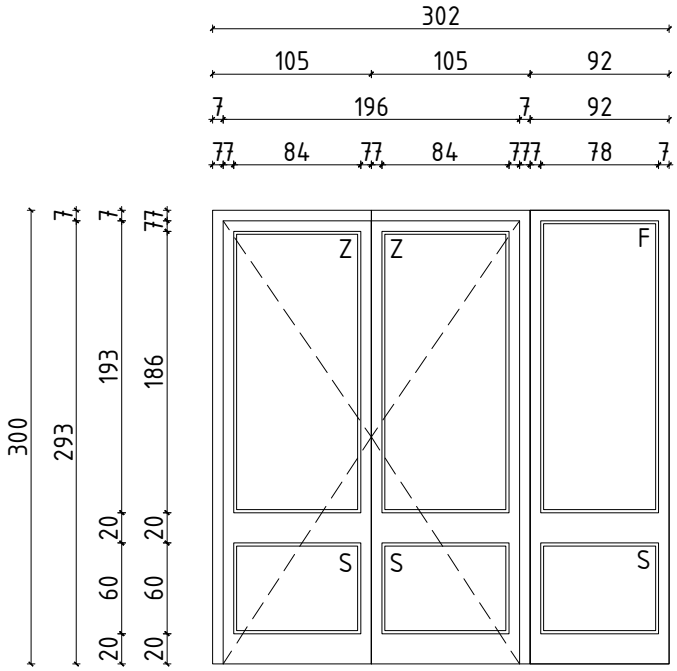

Oznaka pozicije:

12

Građevinski otvor:

302x300

Svijetli otvor:

60x78
+60x193
+196x293

Komada:

1

Okvir i krilo:		Aluminijski profil s prekinutim toplinskim mostom, Ufmax.=2,2 W/m^{2}K, Uwmax.=1,2 W/m^{2}K
Ostakljenje/ispuna:		Troslojno, transparentno staklo (4float+12Ar+4LowE+12Ar+4LowE), u donjoj zoni troslojno, transparentno, sigurnosno, obostrano laminirano staklo (33.1float+12Ar+4LowE+12Ar+33.1LowE), Ugmax.=0,9 W/m^{2}K, g⊥=0,50
Sastav zida i debljina:		VZ1, d=35 cm
Unutarnja klupčica :		Aluminijski kutni profil na spoju s podom
Vanjska klupčica:		Aluminijski kutni profil na spoju s podom
Okov:		Standardno
Obrada površine:	Okvir:	Plastifikacija, RAL 7016
	Krilo:	Plastifikacija, RAL 7016
Montaža:		Montirati na poziciji vanjske ravnine AB zida
Otvaranje/zatvaranje:		Dvokrilna zaokretna vrata
RAL zaštita:		S unutrašnje i vanjske strane vodonepropusne trake
Zaštita od sunca:		Čelična nadstrešnica (Fc=0,50)
Napomene:		Hidraulički zatvarač i kočnica

Arrakis d.o.o.
Hrelićka 88, 10010 Zagreb
tel: 01 6539 272, email: arrakis@arrakis.hr
OIB: 74100689179

Glavni projektant: Monika Galović Rolich, dipl.ing.arh.

Projektant: Monika Galović Rolich, dipl.ing.arh.

Naziv projekta: Izgradnja građevine Područne škole Farkaševac (Osnovne škole Dubrava)

Investitor: Osnovna škola Dubrava, Svete Margarete 15, Dubrava Vrbovečka, OIB: 79101135706

Građevina: Područna škola Farkaševac, k.č.br. 4, MB 332992 k.o. FARKAŠEVAC

Datum izrade:		Svibanj 2026.	
Broj izmjene:		-	
TD:	16/26-A	ZOP:	12/25-IZV

IZVEDBENI ARHITEKTONSKI PROJEKT

Sadržaj: SHEMA ALUMINIJSKE STOLARIJE: POZICIJA 12

Mjerilo: 1:50

Redni broj: 49.

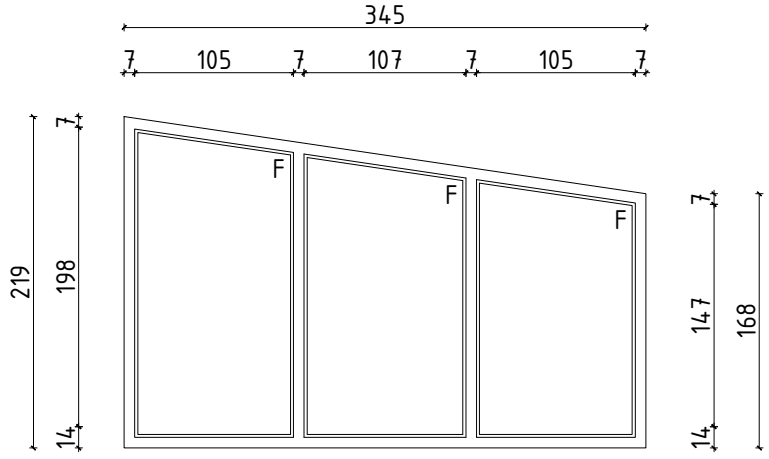

Oznaka pozicije:

13

Građevinski otvor:

345x (219/168)

Svijetli otvor:

P=5.35 m^2

Komada:

1

Okvir i krilo:		Aluminijski profil s prekinutim toplinskim mostom, Ufmax.=2,2 W/m^2K, Uwmax.=1,2 W/m^2K
Ostakljenje/ispuna:		Troslojno, transparentno, sigurnosno, obostrano laminirano staklo (33.1LowE+12Ar+4float+12Ar+33.1LowE), Ugmax.=0,9 W/m^2K, g⊥=0,50
Sastav zida i debljina:		VZ2, d=57 cm
Unutarnja klupčica :		Kamena prozorska klupčica debljine 2 cm
Vanjska klupčica:		Plastificirani aluminij debljine 1 mm, RAL 7016
Okov:		Standardno
Obrada površine:	Okvir:	Plastifikacija, RAL 7016
	Krilo:	Plastifikacija, RAL 7016
Montaža:		Montirati na poziciji vanjske ravnine AB zida
Otvaranje/zatvaranje:		Tri fiksna krila
RAL zaštita:		S unutrašnje i vanjske strane vodonepropusne trake
Zaštita od sunca:		Vertikalni brisoleji (Fc=0,30)
Napomene:		-

Arrakis d.o.o.
Hrelićka 88, 10010 Zagreb
tel: 01 6539 272, email: arrakis@arrakis.hr
OIB: 74100689179

Glavni projektant: Monika Galović Rolich, dipl.ing.arh.

Projektant: Monika Galović Rolich, dipl.ing.arh.

Naziv projekta: Izgradnja građevine Područne škole Farkaševac (Osnovne škole Dubrava)

Investitor: Osnovna škola Dubrava, Svete Margarete 15, Dubrava Vrbovečka, OIB: 79101135706

Građevina: Područna škola Farkaševac, k.č.br. 4, MB 332992 k.o. FARKAŠEVAC

Datum izrade:		Svibanj 2026.	
Broj izmjene:		-	
TD:	16/26-A	ZOP:	12/25-IZV

IZVEDBENI ARHITEKTONSKI PROJEKT

Sadržaj: SHEMA ALUMINIJSKE STOLARIJE: POZICIJA 13

Mjerilo: 1:50

Redni broj: 50.

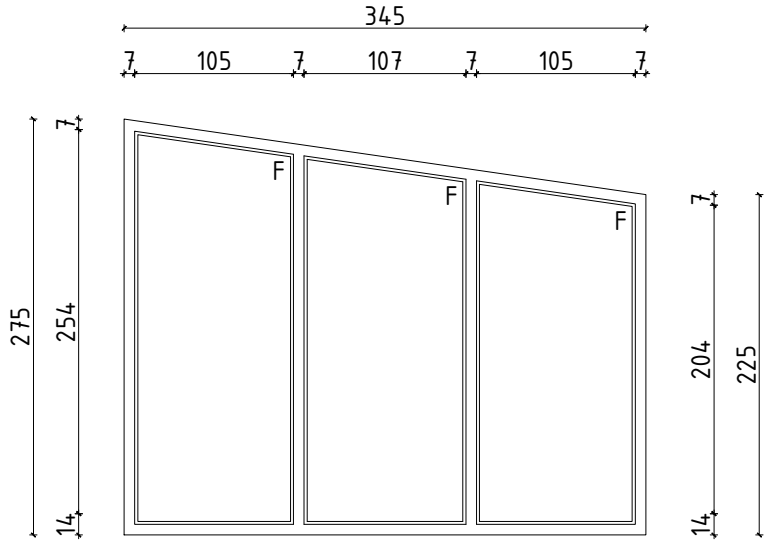

Oznaka pozicije:

14

Građevinski otvor:

345x (275/225)

Svijetli otvor:

P=7.07 m^2

Komada:

1

Okvir i krilo:		Aluminijski profil s prekinutim toplinskim mostom, Ufmax.=2,2 W/m^2K, Uwmax.=1,2 W/m^2K
Ostakljenje/ispuna:		Troslojno, transparentno, sigurnosno, obostrano laminirano staklo (33.1LowE+12Ar+4float+12Ar+33.1LowE), Ugmax.=0,9 W/m^2K, g⊥=0,50
Sastav zida i debljina:		VZ2, d=57 cm
Unutarnja klupčica :		Kamena prozorska klupčica debljine 2 cm
Vanjska klupčica:		Plastificirani aluminij debljine 1 mm, RAL 7016
Okov:		Standardno
Obrada površine:	Okvir:	Plastifikacija, RAL 7016
	Krilo:	Plastifikacija, RAL 7016
Montaža:		Montirati na poziciji vanjske ravnine AB zida
Otvaranje/zatvaranje:		Tri fiksna krila
RAL zaštita:		S unutrašnje i vanjske strane vodonepropusne trake
Zaštita od sunca:		Vertikalni brisoleji (Fc=0,30)
Napomene:		-

Arrakis d.o.o.
Hrelićka 88, 10010 Zagreb
tel: 01 6539 272, email: arrakis@arrakis.hr
OIB: 74100689179

Glavni projektant: Monika Galović Rolich, dipl.ing.arh.

Projektant: Monika Galović Rolich, dipl.ing.arh.

Naziv projekta: Izgradnja građevine Područne škole Farkaševac (Osnovne škole Dubrava)

Investitor: Osnovna škola Dubrava, Svete Margarete 15, Dubrava Vrbovečka, OIB: 79101135706

Građevina: Područna škola Farkaševac, k.č.br. 4, MB 332992 k.o. FARKAŠEVAC

Datum izrade:		Svibanj 2026.	
Broj izmjene:		-	
TD:	16/26-A	ZOP:	12/25-IZV

IZVEDBENI ARHITEKTONSKI PROJEKT

Sadržaj: SHEMA ALUMINIJSKE STOLARIJE: POZICIJA 14

Mjerilo: 1:50

Redni broj: 51.

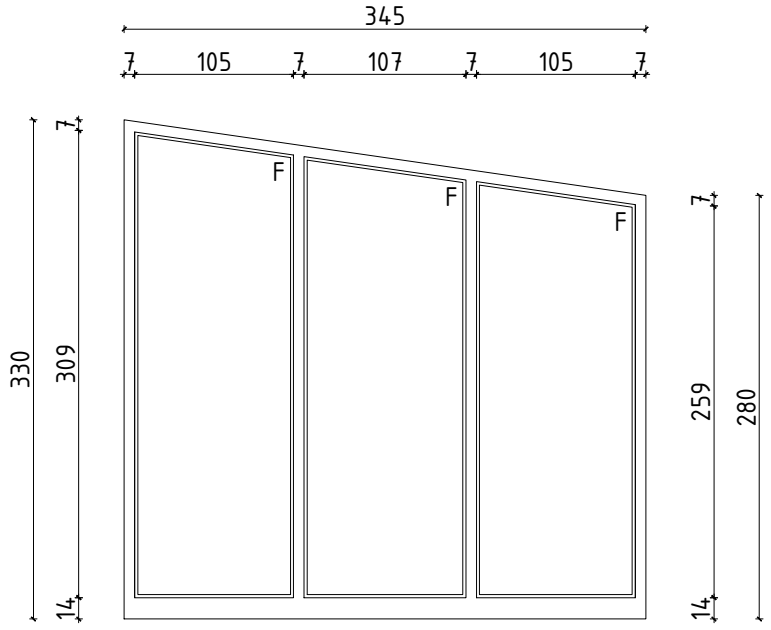

Oznaka pozicije:

15

Građevinski otvor:

345x (330/280)

Svijetli otvor:

P=8.54 m^2

Komada:

1

Okvir i krilo:		Aluminijski profil s prekinutim toplinskim mostom, Ufmax.=2,2 W/m^2K, Uwmax.=1,2 W/m^2K
Ostakljenje/ispuna:		Troslojno, transparentno, sigurnosno, obostrano laminirano staklo (33.1LowE+12Ar+4float+12Ar+33.1LowE), Ugmax.=0,9 W/m^2K, g⊥=0,50
Sastav zida i debljina:		VZ2, d=57 cm
Unutarnja klupčica :		Kamena prozorska klupčica debljine 2 cm
Vanjska klupčica:		Plastificirani aluminij debljine 1 mm, RAL 7016
Okov:		Standardno
Obrada površine:	Okvir:	Plastifikacija, RAL 7016
	Krilo:	Plastifikacija, RAL 7016
Montaža:		Montirati na poziciji vanjske ravnine AB zida
Otvaranje/zatvaranje:		Tri fiksna krila
RAL zaštita:		S unutrašnje i vanjske strane vodonepropusne trake
Zaštita od sunca:		Vertikalni brisoleji (Fc=0,30)
Napomene:		-

Arrakis d.o.o.

Hrelićka 88, 10010 Zagreb
tel: 01 6539 272, email: arrakis@arrakis.hr
OIB: 74100689179

Glavni projektant: Monika Galović Rolich, dipl.ing.arh.

Projektant: Monika Galović Rolich, dipl.ing.arh.

Naziv projekta: Izgradnja građevine Područne škole Farkaševac (Osnovne škole Dubrava)

Investitor: Osnovna škola Dubrava, Svete Margarete 15, Dubrava Vrbovečka, OIB: 79101135706

Građevina: Područna škola Farkaševac, k.č.br. 4, MB 332992 k.o. FARKAŠEVAC

Datum izrade:		Svibanj 2026.	
Broj izmjene:		-	
TD:	16/26-A	ZOP:	12/25-IZV

IZVEDBENI ARHITEKTONSKI PROJEKT

Sadržaj: SHEMA ALUMINIJSKE STOLARIJE: POZICIJA 15

Mjerilo: 1:50

Redni broj: 52.

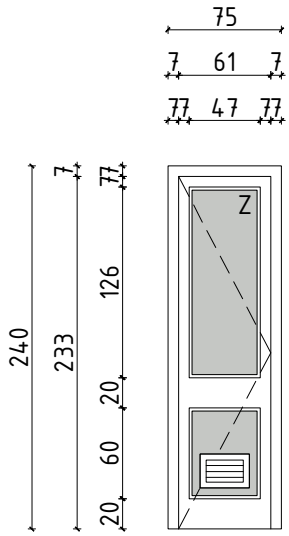

Oznaka pozicije:

16A

Građevinski otvor:

75x240

Svijetli otvor:

61x233

Komada:

17

Okvir i krilo:		Aluminijski profil s neprekinutim toplinskim mostom
Ostakljenje/ispuna:		Termopanel, d=24 mm
Sastav zida i debljina:		PZ1, d=12,5 cm
Unutarnja klupčica :		Aluminijski kutni profil na spoju s podom
Vanjska klupčica:		Aluminijski kutni profil na spoju s podom
Okov:		Standardno
Obrada površine:	Okvir:	Plastifikacija, RAL 9010
	Krilo:	Plastifikacija, RAL 9010
Montaža:		Montaža prema tlocrtu
Otvaranje/zatvaranje:		Jednokrilna zaokretna vrata (10D i 7L)
RAL zaštita:		Bez RAL zaštite
Zaštita od sunca:		-
Napomene:		U donjoj zoni aluminijska, prestrujna, vidno nepropusna rešetka dim. 325x225 mm, zidni ili podni odbojnik

Arrakis d.o.o.
Hrelićka 88, 10010 Zagreb
tel: 01 6539 272, email: arrakis@arrakis.hr
OIB: 74100689179

Glavni projektant: Monika Galović Rolich, dipl.ing.arh.

Projektant: Monika Galović Rolich, dipl.ing.arh.

Naziv projekta: Izgradnja građevine Područne škole Farkaševac (Osnovne škole Dubrava)

Investitor: Osnovna škola Dubrava, Svete Margarete 15, Dubrava Vrbovečka, OIB: 79101135706

Građevina: Područna škola Farkaševac, k.č.br. 4, MB 332992 k.o. FARKAŠEVAC

Datum izrade:		Svibanj 2026.	
Broj izmjene:		-	
TD:	16/26-A	ZOP:	12/25-IZV

IZVEDBENI ARHITEKTONSKI PROJEKT

Sadržaj: SHEMA ALUMINIJSKE STOLARIJE: POZICIJA 16A

Mjerilo: 1:50

Redni broj: 53.

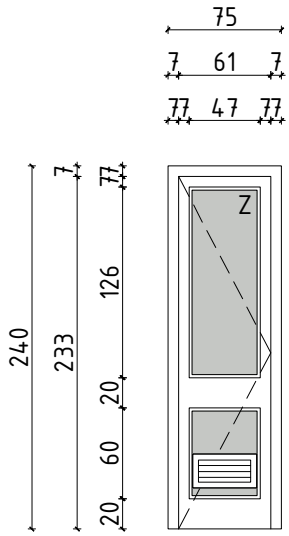

Oznaka pozicije:

16B

Građevinski otvor:

75x240

Svijetli otvor:

61x233

Komada:

4

Okvir i krilo:		Aluminijski profil s neprekinutim toplinskim mostom
Ostakljenje/ispuna:		Termopanel, d=24 mm
Sastav zida i debljina:		PZ1, d=12,5 cm
Unutarnja klupčica :		Aluminijski kutni profil na spoju s podom
Vanjska klupčica:		Aluminijski kutni profil na spoju s podom
Okov:		Standardno
Obrada površine:	Okvir:	Plastifikacija, RAL 9010
	Krilo:	Plastifikacija, RAL 9010
Montaža:		Montaža prema tlocrtu
Otvaranje/zatvaranje:		Jednokrilna zaokretna vrata (2D i 2L)
RAL zaštita:		Bez RAL zaštite
Zaštita od sunca:		-
Napomene:		U donjoj zoni aluminijska, prestrujna, vidno nepropusna rešetka dim. 425x225 mm, zidni ili podni odbojnik

Arrakis d.o.o.
Hrelićka 88, 10010 Zagreb
tel: 01 6539 272, email: arrakis@arrakis.hr
OIB: 74100689179

Glavni projektant: Monika Galović Rolich, dipl.ing.arh.

Projektant: Monika Galović Rolich, dipl.ing.arh.

Naziv projekta: Izgradnja građevine Područne škole Farkaševac (Osnovne škole Dubrava)

Investitor: Osnovna škola Dubrava, Svete Margarete 15, Dubrava Vrbovečka, OIB: 79101135706

Građevina: Područna škola Farkaševac, k.č.br. 4, MB 332992 k.o. FARKAŠEVAC

Datum izrade:		Svibanj 2026.	
Broj izmjene:		-	
TD:	16/26-A	ZOP:	12/25-IZV

IZVEDBENI ARHITEKTONSKI PROJEKT

Sadržaj: SHEMA ALUMINIJSKE STOLARIJE: POZICIJA 16B

Mjerilo: 1:50

Redni broj: 54.

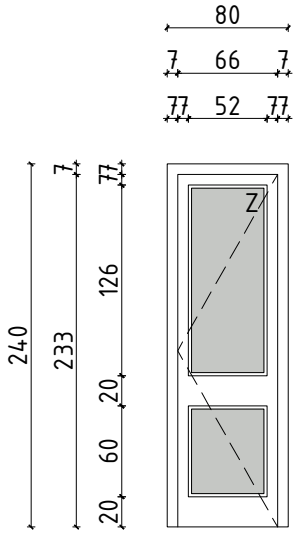

Oznaka pozicije:

17

Građevinski otvor:

80x240

Svijetli otvor:

66x233

Komada:

1

Okvir i krilo:		Aluminijski profil s neprekinutim toplinskim mostom
Ostakljenje/ispuna:		Termopanel, d=24 mm
Sastav zida i debljina:		PZ1, d=12,5 cm
Unutarnja klupčica :		Aluminijski kutni profil na spoju s podom
Vanjska klupčica:		Aluminijski kutni profil na spoju s podom
Okov:		Standardno
Obrada površine:	Okvir:	Plastifikacija, RAL 9010
	Krilo:	Plastifikacija, RAL 9010
Montaža:		Montaža prema tlocrtu
Otvaranje/zatvaranje:		Jednokrilna zaokretna vrata (1L)
RAL zaštita:		Bez RAL zaštite
Zaštita od sunca:		-
Napomene:		Zidni ili podni odbojnik

Arrakis d.o.o.
Hrelićka 88, 10010 Zagreb
tel: 01 6539 272, email: arrakis@arrakis.hr
OIB: 74100689179

Glavni projektant: Monika Galović Rolich, dipl.ing.arh.

Projektant: Monika Galović Rolich, dipl.ing.arh.

Naziv projekta: Izgradnja građevine Područne škole Farkaševac (Osnovne škole Dubrava)

Investitor: Osnovna škola Dubrava, Svete Margarete 15, Dubrava Vrbovečka, OIB: 79101135706

Građevina: Područna škola Farkaševac, k.č.br. 4, MB 332992 k.o. FARKAŠEVAC

Datum izrade:		Svibanj 2026.	
Broj izmjene:		-	
TD:	16/26-A	ZOP:	12/25-IZV

IZVEDBENI ARHITEKTONSKI PROJEKT

Sadržaj: SHEMA ALUMINIJSKE STOLARIJE: POZICIJA 17

Mjerilo: 1:50

Redni broj: 55.

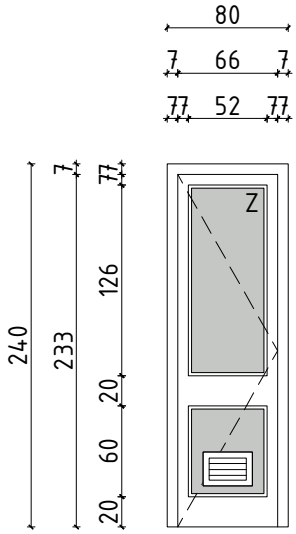

Oznaka pozicije:

17A

Građevinski otvor:

80x240

Svijetli otvor:

66x233

Komada:

3

Okvir i krilo:		Aluminijski profil s neprekinutim toplinskim mostom
Ostakljenje/ispuna:		Termopanel, d=24 mm
Sastav zida i debljina:		PZ1, d=12,5 cm
Unutarnja klupčica :		Aluminijski kutni profil na spoju s podom
Vanjska klupčica:		Aluminijski kutni profil na spoju s podom
Okov:		Standardno
Obrada površine:	Okvir:	Plastifikacija, RAL 9010
	Krilo:	Plastifikacija, RAL 9010
Montaža:		Montaža prema tlocrtu
Otvaranje/zatvaranje:		Jednokrilna zaokretna vrata (3D)
RAL zaštita:		Bez RAL zaštite
Zaštita od sunca:		-
Napomene:		U donjoj zoni aluminijska, prestrujna, vidno nepropusna rešetka dim. 325x225 mm, zidni ili podni odbojnik

Arrakis d.o.o.
Hrelićka 88, 10010 Zagreb
tel: 01 6539 272, email: arrakis@arrakis.hr
OIB: 74100689179

Glavni projektant: Monika Galović Rolich, dipl.ing.arh.

Projektant: Monika Galović Rolich, dipl.ing.arh.

Naziv projekta: Izgradnja građevine Područne škole Farkaševac (Osnovne škole Dubrava)

Investitor: Osnovna škola Dubrava, Svete Margarete 15, Dubrava Vrbovečka, OIB: 79101135706

Građevina: Područna škola Farkaševac, k.č.br. 4, MB 332992 k.o. FARKAŠEVAC

Datum izrade:		Svibanj 2026.	
Broj izmjene:		-	
TD:	16/26-A	ZOP:	12/25-IZV

IZVEDBENI ARHITEKTONSKI PROJEKT

Sadržaj: SHEMA ALUMINIJSKE STOLARIJE: POZICIJA 17A

Mjerilo: 1:50

Redni broj: 56.

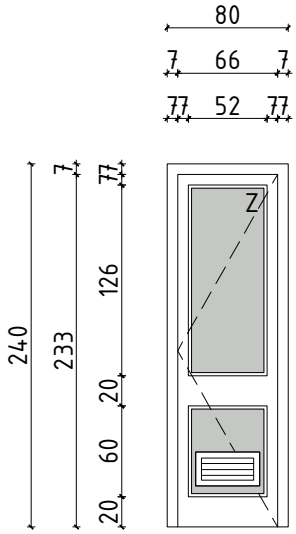

Oznaka pozicije:

17B

Građevinski otvor:

80x240

Svijetli otvor:

66x233

Komada:

1

Okvir i krilo:		Aluminijski profil s neprekinutim toplinskim mostom
Ostakljenje/ispuna:		Termopanel, d=24 mm
Sastav zida i debljina:		PZ1, d=12,5 cm
Unutarnja klupčica :		Aluminijski kutni profil na spoju s podom
Vanjska klupčica:		Aluminijski kutni profil na spoju s podom
Okov:		Standardno
Obrada površine:	Okvir:	Plastifikacija, RAL 9010
	Krilo:	Plastifikacija, RAL 9010
Montaža:		Montaža prema tlocrtu
Otvaranje/zatvaranje:		Jednokrilna zaokretna vrata (1L)
RAL zaštita:		Bez RAL zaštite
Zaštita od sunca:		-
Napomene:		U donjoj zoni aluminijska, prestrujna, vidno nepropusna rešetka dim. 425x225 mm, zidni ili podni odbojnik

Arrakis d.o.o.
Hrelićka 88, 10010 Zagreb
tel: 01 6539 272, email: arrakis@arrakis.hr
OIB: 74100689179

Glavni projektant: Monika Galović Rolich, dipl.ing.arh.

Projektant: Monika Galović Rolich, dipl.ing.arh.

Naziv projekta: Izgradnja građevine Područne škole Farkaševac (Osnovne škole Dubrava)

Investitor: Osnovna škola Dubrava, Svete Margarete 15, Dubrava Vrbovečka, OIB: 79101135706

Građevina: Područna škola Farkaševac, k.č.br. 4, MB 332992 k.o. FARKAŠEVAC

Datum izrade:		Svibanj 2026.	
Broj izmjene:		-	
TD:	16/26-A	ZOP:	12/25-IZV

IZVEDBENI ARHITEKTONSKI PROJEKT

Sadržaj: SHEMA ALUMINIJSKE STOLARIJE: POZICIJA 17B

Mjerilo: 1:50

Redni broj: 57.

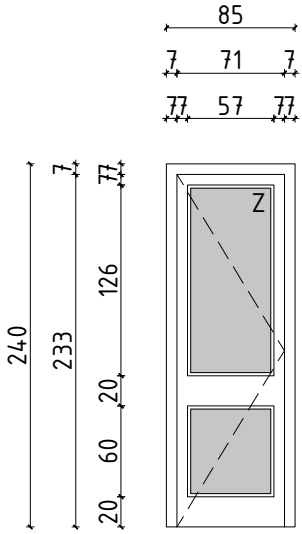

Oznaka pozicije:

18

Građevinski otvor:

85x240

Svijetli otvor:

71x233

Komada:

9

Okvir i krilo:		Aluminijski profil s neprekinutim toplinskim mostom
Ostakljenje/ispuna:		Termopanel, d=24 mm
Sastav zida i debljina:		AB zid, d=24 cm i PZ1, d=12,5 cm
Unutarnja klupčica :		Aluminijski kutni profil na spoju s podom
Vanjska klupčica:		Aluminijski kutni profil na spoju s podom
Okov:		Standardno
Obrada površine:	Okvir:	Plastifikacija, RAL 9010
	Krilo:	Plastifikacija, RAL 9010
Montaža:		Montaža prema tlocrtu
Otvaranje/zatvaranje:		Jednokrilna zaokretna vrata (5D i 4L)
RAL zaštita:		Bez RAL zaštite
Zaštita od sunca:		-
Napomene:		Zidni ili podni odbojnik

Arrakis d.o.o.

Hrelićka 88, 10010 Zagreb
tel: 01 6539 272, email: arrakis@arrakis.hr
OIB: 74100689179

Glavni projektant: Monika Galović Rolich, dipl.ing.arh.

Projektant: Monika Galović Rolich, dipl.ing.arh.

Naziv projekta: Izgradnja građevine Područne škole Farkaševac (Osnovne škole Dubrava)

Investitor: Osnovna škola Dubrava, Svete Margarete 15, Dubrava Vrbovečka, OIB: 79101135706

Građevina: Područna škola Farkaševac, k.č.br. 4, MB 332992 k.o. FARKAŠEVAC

Datum izrade:		Svibanj 2026.	
Broj izmjene:		-	
TD:	16/26-A	ZOP:	12/25-IZV

IZVEDBENI ARHITEKTONSKI PROJEKT

Sadržaj: SHEMA ALUMINIJSKE STOLARIJE: POZICIJA 18

Mjerilo: 1:50

Redni broj: 58.

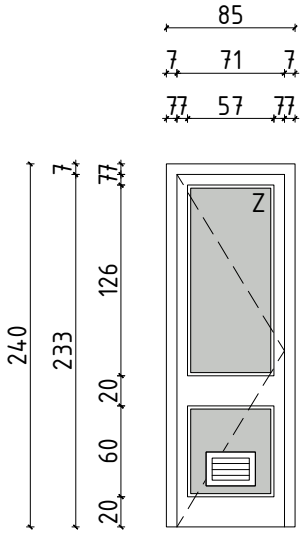

Oznaka pozicije:

18A

Građevinski otvor:

85x240

Svijetli otvor:

71x233

Komada:

5

Okvir i krilo:		Aluminijski profil s neprekinutim toplinskim mostom
Ostakljenje/ispuna:		Termopanel, d=24 mm
Sastav zida i debljina:		AB zid, d=24 cm i PZ1, d=12,5 cm
Unutarnja klupčica :		Aluminijski kutni profil na spoju s podom
Vanjska klupčica:		Aluminijski kutni profil na spoju s podom
Okov:		Standardno
Obrada površine:	Okvir:	Plastifikacija, RAL 9010
	Krilo:	Plastifikacija, RAL 9010
Montaža:		Montaža prema tlocrtu
Otvaranje/zatvaranje:		Jednokrilna zaokretna vrata (3D i 2L)
RAL zaštita:		Bez RAL zaštite
Zaštita od sunca:		-
Napomene:		U donjoj zoni aluminijska, prestrujna, vidno nepropusna rešetka dim. 325x225 mm, zidni ili podni odbojnik

Arrakis d.o.o.

Hrelićka 88, 10010 Zagreb
tel: 01 6539 272, email: arrakis@arrakis.hr
OIB: 74100689179

Glavni projektant: Monika Galović Rolich, dipl.ing.arh.

Projektant: Monika Galović Rolich, dipl.ing.arh.

Naziv projekta: Izgradnja građevine Područne škole Farkaševac (Osnovne škole Dubrava)

Investitor: Osnovna škola Dubrava, Svete Margarete 15, Dubrava Vrbovečka, OIB: 79101135706

Građevina: Područna škola Farkaševac, k.č.br. 4, MB 332992 k.o. FARKAŠEVAC

Datum izrade:		Svibanj 2026.	
Broj izmjene:		-	
TD:	16/26-A	ZOP:	12/25-IZV

IZVEDBENI ARHITEKTONSKI PROJEKT

Sadržaj: SHEMA ALUMINIJSKE STOLARIJE: POZICIJA 18A

Mjerilo: 1:50

Redni broj: 59.

Oznaka pozicije:

19

Građevinski otvor:

100x240

Svijetli otvor:

86x233

Komada:

3

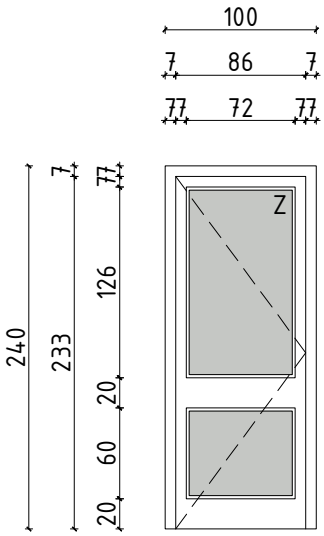

Okvir i krilo:		Aluminijski profil s neprekinutim toplinskim mostom
Ostakljenje/ispuna:		Termopanel, d=24 mm
Sastav zida i debljina:		AB zid, d=24 cm i PZ1, d=12,5 cm
Unutarnja klupčica :		Aluminijski kutni profil na spoju s podom
Vanjska klupčica:		Aluminijski kutni profil na spoju s podom
Okov:		Standardno
Obrada površine:	Okvir:	Plastifikacija, RAL 9010
	Krilo:	Plastifikacija, RAL 9010
Montaža:		Montaža prema tlocrtu
Otvaranje/zatvaranje:		Jednokrilna zaokretna vrata (3D)
RAL zaštita:		Bez RAL zaštite
Zaštita od sunca:		-
Napomene:		Zidni ili podni odbojnik

Arrakis d.o.o.

Hrelićka 88, 10010 Zagreb
tel: 01 6539 272, email: arrakis@arrakis.hr
OIB: 74100689179

Glavni projektant: Monika Galović Rolich, dipl.ing.arh.

Projektant: Monika Galović Rolich, dipl.ing.arh.

Naziv projekta: Izgradnja građevine Područne škole Farkaševac (Osnovne škole Dubrava)

Investitor: Osnovna škola Dubrava, Svete Margarete 15, Dubrava Vrbovečka, OIB: 79101135706

Građevina: Područna škola Farkaševac, k.č.br. 4, MB 332992 k.o. FARKAŠEVAC

Datum izrade:		Svibanj 2026.	
Broj izmjene:		-	
TD:	16/26-A	ZOP:	12/25-IZV

IZVEDBENI ARHITEKTONSKI PROJEKT

Sadržaj: SHEMA ALUMINIJSKE STOLARIJE: POZICIJA 19

Mjerilo: 1:50

Redni broj: 60.

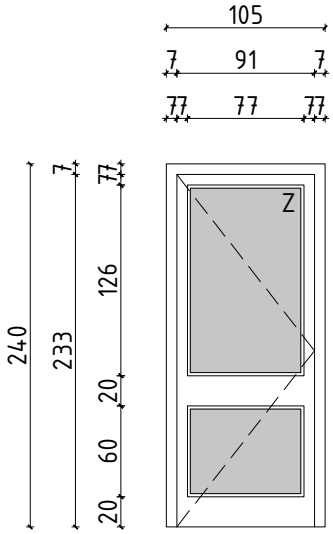

Oznaka pozicije:

20

Građevinski otvor:

105x240

Svijetli otvor:

91x233

Komada:

6

Okvir i krilo:		Aluminijski profil s neprekinutim toplinskim mostom
Ostakljenje/ispuna:		Termopanel, d=24 mm
Sastav zida i debljina:		AB zid, d=24 i 29 cm
Unutarnja klupčica :		Aluminijski kutni profil na spoju s podom
Vanjska klupčica:		Aluminijski kutni profil na spoju s podom
Okov:		Standardno
Obrada površine:	Okvir:	Plastifikacija, RAL 9010
	Krilo:	Plastifikacija, RAL 9010
Montaža:		Montaža prema tlocrtu
Otvaranje/zatvaranje:		Jednokrilna zaokretna vrata (3D i 3L)
RAL zaštita:		Bez RAL zaštite
Zaštita od sunca:		-
Napomene:		Zidni ili podni odbojnik

Arrakis d.o.o.
Hrelićka 88, 10010 Zagreb
tel: 01 6539 272, email: arrakis@arrakis.hr
OIB: 74100689179

Glavni projektant: Monika Galović Rolich, dipl.ing.arh.

Projektant: Monika Galović Rolich, dipl.ing.arh.

Naziv projekta: Izgradnja građevine Područne škole Farkaševac (Osnovne škole Dubrava)

Investitor: Osnovna škola Dubrava, Svete Margarete 15, Dubrava Vrbovečka, OIB: 79101135706

Građevina: Područna škola Farkaševac, k.č.br. 4, MB 332992 k.o. FARKAŠEVAC

Datum izrade:		Svibanj 2026.	
Broj izmjene:		-	
TD:	16/26-A	ZOP:	12/25-IZV

IZVEDBENI ARHITEKTONSKI PROJEKT

Sadržaj: SHEMA ALUMINIJSKE STOLARIJE: POZICIJA 20

Mjerilo: 1:50

Redni broj: 61.

Oznaka pozicije:

20A

Građevinski otvor:

105x240

Svijetli otvor:

91x233

Komada:

1

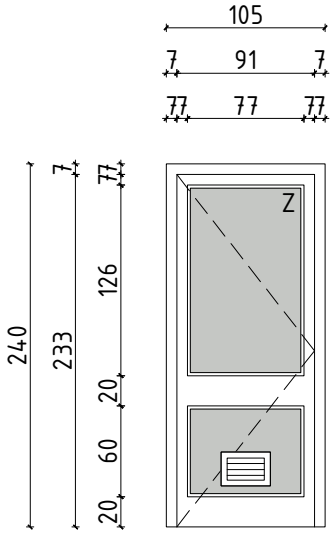

Okvir i krilo:		Aluminijski profil s neprekinutim toplinskim mostom
Ostakljenje/ispuna:		Termopanel, d=24 mm
Sastav zida i debljina:		PZ1, d=12,5 cm
Unutarnja klupčica :		Aluminijski kutni profil na spoju s podom
Vanjska klupčica:		Aluminijski kutni profil na spoju s podom
Okov:		Standardno
Obrada površine:	Okvir:	Plastifikacija, RAL 9010
	Krilo:	Plastifikacija, RAL 9010
Montaža:		Montaža prema tlocrtu
Otvaranje/zatvaranje:		Jednokrilna zaokretna vrata (1D)
RAL zaštita:		Bez RAL zaštite
Zaštita od sunca:		-
Napomene:		U donjoj zoni aluminijska, prestrujna, vidno nepropusna rešetka dim. 325x225 mm, zidni ili podni odbojnik

Arrakis d.o.o.

Hrelićka 88, 10010 Zagreb
tel: 01 6539 272, email: arrakis@arrakis.hr
OIB: 74100689179

Glavni projektant: Monika Galović Rolich, dipl.ing.arh.

Projektant: Monika Galović Rolich, dipl.ing.arh.

Naziv projekta: Izgradnja građevine Područne škole Farkaševac (Osnovne škole Dubrava)

Investitor: Osnovna škola Dubrava, Svete Margarete 15, Dubrava Vrbovečka, OIB: 79101135706

Građevina: Područna škola Farkaševac, k.č.br. 4, MB 332992 k.o. FARKAŠEVAC

Datum izrade:		Svibanj 2026.	
Broj izmjene:		-	
TD:	16/26-A	ZOP:	12/25-IZV

IZVEDBENI ARHITEKTONSKI PROJEKT

Sadržaj: SHEMA ALUMINIJSKE STOLARIJE: POZICIJA 20A

Mjerilo: 1:50

Redni broj: 62.

Oznaka pozicije:

21

Građevinski otvor:

110x240

Svijetli otvor:

96x233

Komada:

1

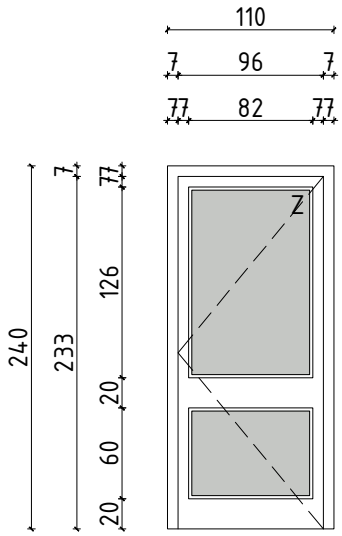

Okvir i krilo:		Aluminijski profil s neprekinutim toplinskim mostom
Ostakljenje/ispuna:		Termopanel, d=24 mm
Sastav zida i debljina:		AB zid, d=24 cm
Unutarnja klupčica :		Aluminijski kutni profil na spoju s podom
Vanjska klupčica:		Aluminijski kutni profil na spoju s podom
Okov:		Standardno
Obrada površine:	Okvir:	Plastifikacija, RAL 9010
	Krilo:	Plastifikacija, RAL 9010
Montaža:		Montaža prema tlocrtu
Otvaranje/zatvaranje:		Jednokrilna zaokretna vrata za 180° (1L)
RAL zaštita:		Bez RAL zaštite
Zaštita od sunca:		-
Napomene:		Zidni ili podni odbojnik

Arrakis d.o.o.

Hrelićka 88, 10010 Zagreb
tel: 01 6539 272, email: arrakis@arrakis.hr
OIB: 74100689179

Glavni projektant: Monika Galović Rolich, dipl.ing.arh.

Projektant: Monika Galović Rolich, dipl.ing.arh.

Naziv projekta: Izgradnja građevine Područne škole Farkaševac (Osnovne škole Dubrava)

Investitor: Osnovna škola Dubrava, Svete Margarete 15, Dubrava Vrbovečka, OIB: 79101135706

Građevina: Područna škola Farkaševac, k.č.br. 4, MB 332992 k.o. FARKAŠEVAC

Datum izrade:		Svibanj 2026.	
Broj izmjene:		-	
TD:	16/26-A	ZOP:	12/25-IZV

IZVEDBENI ARHITEKTONSKI PROJEKT

Sadržaj: SHEMA ALUMINIJSKE STOLARIJE: POZICIJA 21

Mjerilo: 1:50

Redni broj: 63.

Oznaka pozicije:

21A

Građevinski otvor:

110x240

Svijetli otvor:

96x233

Komada:

1

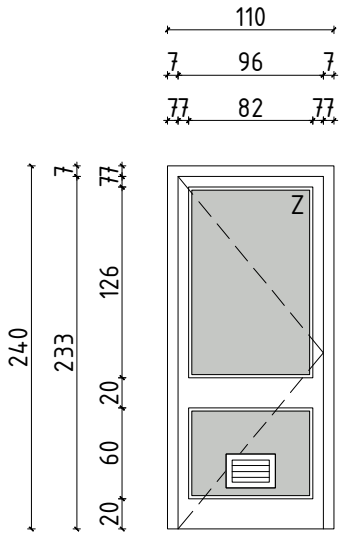

Okvir i krilo:		Aluminijski profil s neprekinutim toplinskim mostom
Ostakljenje/ispuna:		Termopanel, d=24 mm
Sastav zida i debljina:		PZ1, d=12,5 cm
Unutarnja klupčica :		Aluminijski kutni profil na spoju s podom
Vanjska klupčica:		Aluminijski kutni profil na spoju s podom
Okov:		Standardno
Obrada površine:	Okvir:	Plastifikacija, RAL 9010
	Krilo:	Plastifikacija, RAL 9010
Montaža:		Montaža prema tlocrtu
Otvaranje/zatvaranje:		Jednokrilna zaokretna vrata (1D)
RAL zaštita:		Bez RAL zaštite
Zaštita od sunca:		-
Napomene:		U donjoj zoni aluminijska, prestrujna, vidno nepropusna rešetka dim. 325x225 mm, zidni ili podni odbojnik

Arrakis d.o.o.

Hrelićka 88, 10010 Zagreb
tel: 01 6539 272, email: arrakis@arrakis.hr
OIB: 74100689179

Glavni projektant: Monika Galović Rolich, dipl.ing.arh.

Projektant: Monika Galović Rolich, dipl.ing.arh.

Naziv projekta: Izgradnja građevine Područne škole Farkaševac (Osnovne škole Dubrava)

Investitor: Osnovna škola Dubrava, Svete Margarete 15, Dubrava Vrbovečka, OIB: 79101135706

Građevina: Područna škola Farkaševac, k.č.br. 4, MB 332992 k.o. FARKAŠEVAC

Datum izrade:		Svibanj 2026.	
Broj izmjene:		-	
TD:	16/26-A	ZOP:	12/25-IZV

IZVEDBENI ARHITEKTONSKI PROJEKT

Sadržaj: SHEMA ALUMINIJSKE STOLARIJE: POZICIJA 21A

Mjerilo: 1:50

Redni broj: 64.

Oznaka pozicije:

22

Građevinski otvor:

115x240

Svijetli otvor:

101x233

Komada:

1

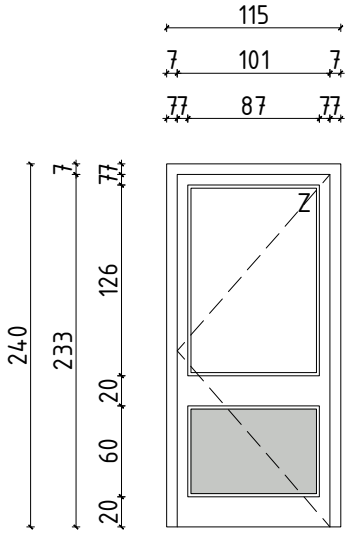

Okvir i krilo:		Aluminijski profil s neprekinutim toplinskim mostom
Ostakljenje/ispuna:		Dvoslojno, transparentno, float staklo (4float+16+4float), u donjoj zoni termopanel, d=24 mm
Sastav zida i debljina:		PZ1, d=12,5 cm
Unutarnja klupčica :		Aluminijski kutni profil na spoju s podom
Vanjska klupčica:		Aluminijski kutni profil na spoju s podom
Okov:		Standardno
Obrada površine:	Okvir:	Plastifikacija, RAL 9010
	Krilo:	Plastifikacija, RAL 9010
Montaža:		Montaža prema tlocrtu
Otvaranje/zatvaranje:		Jednokrilna zaokretna vrata (1L)
RAL zaštita:		Bez RAL zaštite
Zaštita od sunca:		-
Napomene:		Hidraulički zatvarač, kočnica, zidni ili podni odbojnik

Arrakis d.o.o.

Hrelićka 88, 10010 Zagreb
tel: 01 6539 272, email: arrakis@arrakis.hr
OIB: 74100689179

Glavni projektant: Monika Galović Rolich, dipl.ing.arh.

Projektant: Monika Galović Rolich, dipl.ing.arh.

Naziv projekta: Izgradnja građevine Područne škole Farkaševac (Osnovne škole Dubrava)

Investitor: Osnovna škola Dubrava, Svete Margarete 15, Dubrava Vrbovečka, OIB: 79101135706

Građevina: Područna škola Farkaševac, k.č.br. 4, MB 332992 k.o. FARKAŠEVAC

Datum izrade:		Svibanj 2026.	
Broj izmjene:		-	
TD:	16/26-A	ZOP:	12/25-IZV

IZVEDBENI ARHITEKTONSKI PROJEKT

Sadržaj: SHEMA ALUMINIJSKE STOLARIJE: POZICIJA 22

Mjerilo: 1:50

Redni broj: 65.

Oznaka pozicije:

23

Građevinski otvor:

145x130

Svijetli otvor:

131x58

Komada:

1

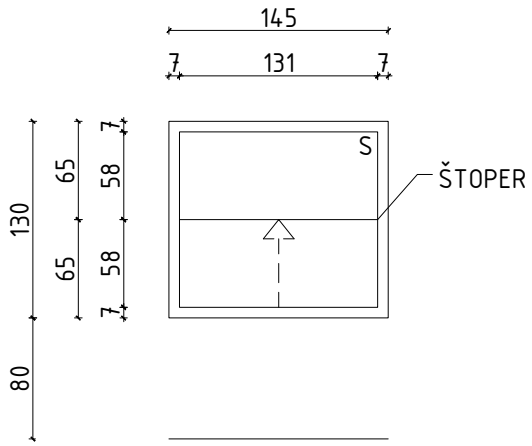

Okvir i krilo:		Aluminijski profil s neprekinutim toplinskim mostom
Ostakljenje/ispuna:		Dvoslojno, netransparentno, sigurnosno, obostrano laminirano staklo (3.3+16+3.3)
Sastav zida i debljina:		AB zid, d=24 cm
Unutarnja klupčica :		Obrada ker. pločicama
Vanjska klupčica:		Obrada ker. pločicama
Okov:		Klizna vodilica, mehanizam za blokadu - štoper
Obrada površine:	Okvir:	Plastifikacija u boji RAL 9010
	Krilo:	Plastifikacija u boji RAL 9010
Montaža:		Montaža prema tlocrtu
Otvaranje/zatvaranje:		Vertikalno podizno, klizno krilo
RAL zaštita:		Bez RAL zaštite
Zaštita od sunca:		-
Napomene:		-

Arrakis d.o.o.

Hrelićka 88, 10010 Zagreb
tel: 01 6539 272, email: arrakis@arrakis.hr
OIB: 74100689179

Glavni projektant: Monika Galović Rolich, dipl.ing.arh.

Projektant: Monika Galović Rolich, dipl.ing.arh.

Naziv projekta: Izgradnja građevine Područne škole Farkaševac (Osnovne škole Dubrava)

Investitor: Osnovna škola Dubrava, Svete Margarete 15, Dubrava Vrbovečka, OIB: 79101135706

Građevina: Područna škola Farkaševac, k.č.br. 4, MB 332992 k.o. FARKAŠEVAC

Datum izrade:		Svibanj 2026.	
Broj izmjene:		-	
TD:	16/26-A	ZOP:	12/25-IZV

IZVEDBENI ARHITEKTONSKI PROJEKT

Sadržaj: SHEMA ALUMINIJSKE STOLARIJE: POZICIJA 23

Mjerilo: 1:50

Redni broj: 66.

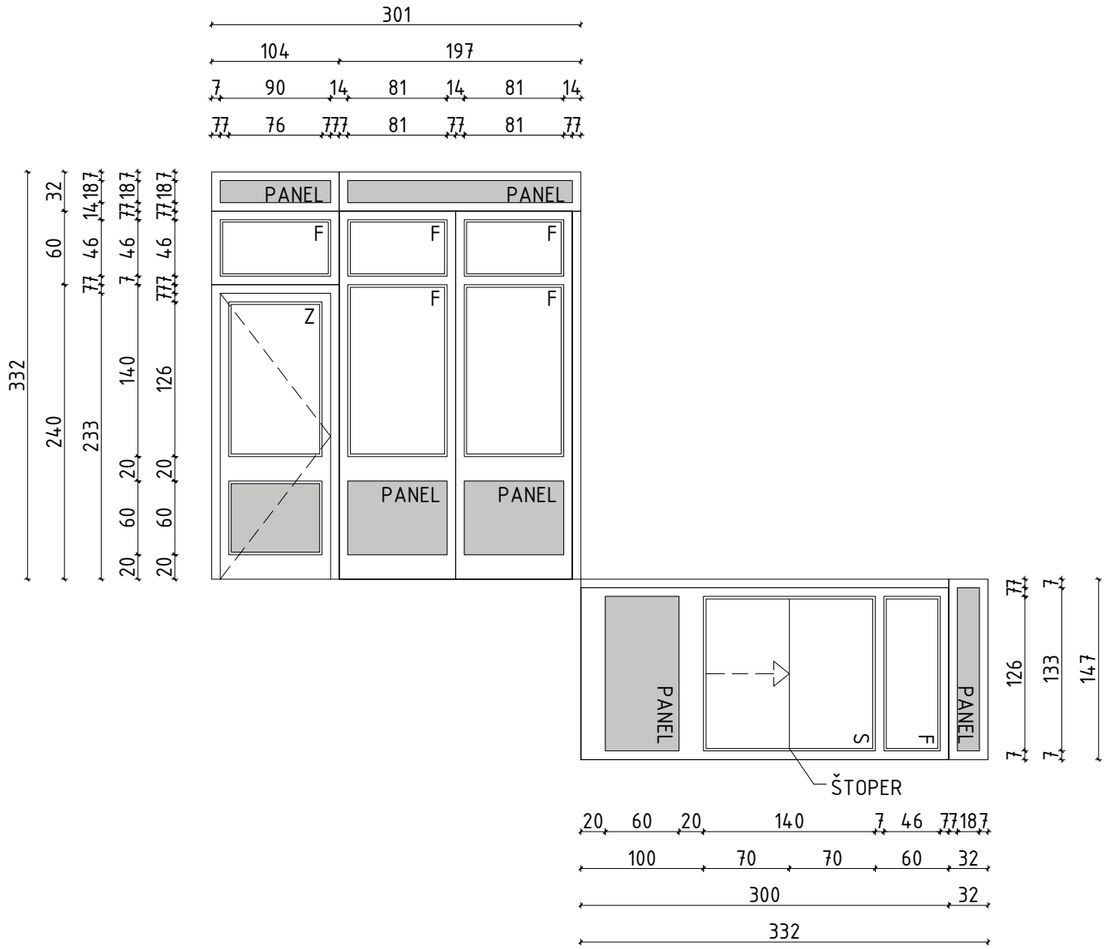

Oznaka pozicije:

24

Građevinski otvor:

(301+147) x332

Svijetli otvor:

90x233 +126x70

Komada:

1

Okvir i krilo:		Aluminijski profil s neprekinutim toplinskim mostom
Ostakljenje/ispuna:		Dvoslojno, transparentno, float staklo (4float+16+4float), u donjoj i gornjoj zoni termopanel (d=24 mm), na podiznom krilu transparentno, sigurnosno, obostrano laminirano staklo (3.3+16+3.3)
Sastav zida i debljina:		-
Unutarnja klupčica :		Aluminijski kutni profil na spoju s podom
Vanjska klupčica:		Aluminijski kutni profil na spoju s podom
Okov:		Standardno
Obrada površine:	Okvir:	Plastifikacija, RAL 9010
	Krilo:	Plastifikacija, RAL 9010
Montaža:		Montaža prema tlocrtu
Otvaranje/zatvaranje:		Šest fiksnih, vertikalno podizno, klizno krilo i jednokrilna zaokretna vrata (1D)
RAL zaštita:		Bez RAL zaštite
Zaštita od sunca:		-
Napomene:		Zidni ili podni odbojnik

Arrakis d.o.o.

Hrelićka 88, 10010 Zagreb
tel: 01 6539 272, email: arrakis@arrakis.hr
OIB: 74100689179

Glavni projektant: Monika Galović Rolich, dipl.ing.arh.

Projektant: Monika Galović Rolich, dipl.ing.arh.

Naziv projekta: Izgradnja građevine Područne škole Farkaševac (Osnovne škole Dubrava)

Investitor: Osnovna škola Dubrava, Svete Margarete 15, Dubrava Vrbovečka, OIB: 79101135706

Građevina: Područna škola Farkaševac, k.č.br. 4, MB 332992 k.o. FARKAŠEVAC

Datum izrade:		Svibanj 2026.	
Broj izmjene:		-	
TD:	16/26-A	ZOP:	12/25-IZV

IZVEDBENI ARHITEKTONSKI PROJEKT

Sadržaj: SHEMA ALUMINIJSKE STOLARIJE: POZICIJA 24

Mjerilo: 1:50

Redni broj: 67.

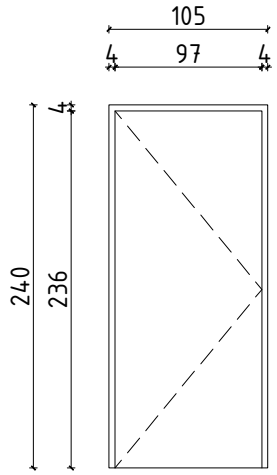

Oznaka pozicije: 25

Građevinski otvor: 105x240

Svijetli otvor: 97x236

Komada: 5

Okvir i krilo:		Okvir od drvenog profila, krilo od MDF-a
Ostakljenje/ispuna:		Ispuna od mineralne vune
Sastav zida i debljina:		AB zid, d=24 cm i PZ1, d=12,5 cm
Unutarnja klupčica :		Aluminijski kutni profil na spoju s podom
Vanjska klupčica:		Aluminijski kutni profil na spoju s podom
Okov:		Standardno
Obrada površine:	Okvir:	Poliuretanska boja, RAL 9010
	Krilo:	Poliuretanska boja, RAL 9010
Montaža:		Montaža prema tlocrtu
Otvaranje/zatvaranje:		Jednokrilna zaokretna vrata (4D i 1L)
RAL zaštita:		Bez RAL zaštite
Zaštita od sunca:		-
Napomene:		Zidni ili podni odbojnik, minimalna vrijednost zvučne izolacije, R_W,min=30 dB

Arrakis d.o.o.
Hrelićka 88, 10010 Zagreb
tel: 01 6539 272, email: arrakis@arrakis.hr
OIB: 74100689179

Glavni projektant: Monika Galović Rolich, dipl.ing.arh.

Projektant: Monika Galović Rolich, dipl.ing.arh.

Naziv projekta: Izgradnja građevine Područne škole Farkaševac (Osnovne škole Dubrava)

Investitor: Osnovna škola Dubrava, Svete Margarete 15, Dubrava Vrbovečka, OIB: 79101135706

Građevina: Područna škola Farkaševac, k.č.br. 4, MB 332992 k.o. FARKAŠEVAC

Datum izrade:		Svibanj 2026.	
Broj izmjene:		-	
TD:	16/26-A	ZOP:	12/25-IZV

IZVEDBENI ARHITEKTONSKI PROJEKT

Sadržaj: SHEMA DRVENE STOLARIJE: POZICIJA 25

Mjerilo: 1:50

Redni broj: 68.

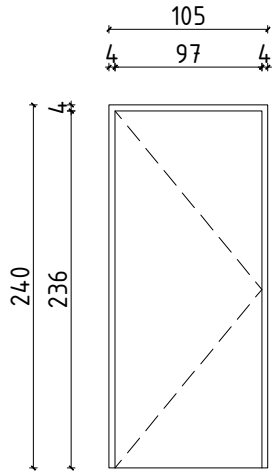

Oznaka pozicije: 26

Građevinski otvor: 105x240

Svijetli otvor: 97x236

Komada: 9

Okvir i krilo:		Okvir od drvenog profila, krilo od MDF-a
Ostakljenje/ispuna:		Ispuna od mineralne vune
Sastav zida i debljina:		AB zid, d=24 cm
Unutarnja klupčica :		Aluminijski kutni profil na spoju s podom
Vanjska klupčica:		Aluminijski kutni profil na spoju s podom
Okov:		Standardno
Obrada površine:	Okvir:	Poliuretanska boja, RAL 9010
	Krilo:	Poliuretanska boja, RAL 9010
Montaža:		Montaža prema tlocrtu
Otvaranje/zatvaranje:		Jednokrilna zaokretna vrata za 180° (1D i 8L)
RAL zaštita:		Bez RAL zaštite
Zaštita od sunca:		-
Napomene:		Zidni ili podni odbojnik, minimalna vrijednost zvučne izolacije, R_W,min=30 dB

Arrakis d.o.o.
Hrelićka 88, 10010 Zagreb
tel: 01 6539 272, email: arrakis@arrakis.hr
OIB: 74100689179

Glavni projektant: Monika Galović Rolich, dipl.ing.arh.

Projektant: Monika Galović Rolich, dipl.ing.arh.

Naziv projekta: Izgradnja građevine Područne škole Farkaševac (Osnovne škole Dubrava)

Investitor: Osnovna škola Dubrava, Svete Margarete 15, Dubrava Vrbovečka, OIB: 79101135706

Građevina: Područna škola Farkaševac, k.č.br. 4, MB 332992 k.o. FARKAŠEVAC

Datum izrade:		Svibanj 2026.	
Broj izmjene:		-	
TD:	16/26-A	ZOP:	12/25-IZV

IZVEDBENI ARHITEKTONSKI PROJEKT

Sadržaj: SHEMA DRVENE STOLARIJE: POZICIJA 26

Mjerilo: 1:50

Redni broj: 69.

Oznaka pozicije: 27

Građevinski otvor: 85x240

Svijetli otvor: 71x233

Komada: 1

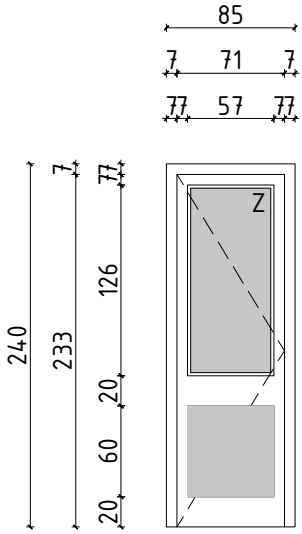

Okvir i krilo:		Čelični pocinčani lim
Ostakljenje/ispuna:		Termopanel s protupožarnom ispunom
Sastav zida i debljina:		AB zid, d=24 cm
Unutarnja klupčica :		Aluminijski kutni profil na spoju s podom
Vanjska klupčica:		Aluminijski kutni profil na spoju s podom
Okov:		Standardno
Obrada površine:	Okvir:	Plastifikacija, RAL 9010
	Krilo:	Plastifikacija, RAL 9010
Montaža:		Montaža prema tlocrtu
Otvaranje/zatvaranje:		Jednokrilna zaokretna vrata (1D)
RAL zaštita:		Bez RAL zaštite
Zaštita od sunca:		-
Napomene:		Protupožarna otpornost od $EI_2$90-C, hidraulički zatvarač, kočnica, u donjoj zoni protupožarna ekspandirajuća rešetka dim. 570x515 mm, zidni ili podni odbojnik

Arrakis d.o.o.
Hrelićka 88, 10010 Zagreb
tel: 01 6539 272, email: arrakis@arrakis.hr
OIB: 74100689179

Glavni projektant: Monika Galović Rolich, dipl.ing.arh.

Projektant: Monika Galović Rolich, dipl.ing.arh.

Naziv projekta: Izgradnja građevine Područne škole Farkaševac (Osnovne škole Dubrava)

Investitor: Osnovna škola Dubrava, Svete Margarete 15, Dubrava Vrbovečka, OIB: 79101135706

Građevina: Područna škola Farkaševac, k.č.br. 4, MB 332992 k.o. FARKAŠEVAC

Datum izrade:		Svibanj 2026.	
Broj izmjene:		-	
TD:	16/26-A	ZOP:	12/25-IZV

IZVEDBENI ARHITEKTONSKI PROJEKT

Sadržaj: SHEMA PROTUPOŽARNE BRAVARIJE: POZICIJA 27

Mjerilo: 1:50

Redni broj: 70.

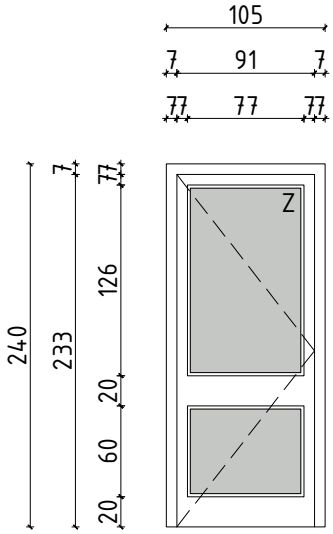

Oznaka pozicije: 28

Građevinski otvor: 105x240

Svijetli otvor: 91x233

Komada: 2

Okvir i krilo:		Čelični pocinčani lim
Ostakljenje/ispuna:		Termopanel s protupožarnom ispunom
Sastav zida i debljina:		AB zid, d=24 cm
Unutarnja klupčica :		Aluminijski kutni profil na spoju s podom
Vanjska klupčica:		Aluminijski kutni profil na spoju s podom
Okov:		Standardno
Obrada površine:	Okvir:	Plastifikacija, RAL 9010
	Krilo:	Plastifikacija, RAL 9010
Montaža:		Montaža prema tlocrtu
Otvaranje/zatvaranje:		Jednokrilna zaokretna vrata (2D)
RAL zaštita:		Bez RAL zaštite
Zaštita od sunca:		-
Napomene:		Protupožarna otpornost od $EI_2$90-C, hidraulički zatvarač, kočnica, zidni ili podni odbojnik

Arrakis d.o.o.
Hrelićka 88, 10010 Zagreb
tel: 01 6539 272, email: arrakis@arrakis.hr
OIB: 74100689179

Glavni projektant: Monika Galović Rolich, dipl.ing.arh.

Projektant: Monika Galović Rolich, dipl.ing.arh.

Naziv projekta: Izgradnja građevine Područne škole Farkaševac (Osnovne škole Dubrava)

Investitor: Osnovna škola Dubrava, Svete Margarete 15, Dubrava Vrbovečka, OIB: 79101135706

Građevina: Područna škola Farkaševac, k.č.br. 4, MB 332992 k.o. FARKAŠEVAC

Datum izrade:		Svibanj 2026.	
Broj izmjene:		-	
TD:	16/26-A	ZOP:	12/25-IZV

IZVEDBENI ARHITEKTONSKI PROJEKT

Sadržaj: SHEMA PROTUPOŽARNE BRAVARIJE: POZICIJA 28

Mjerilo: 1:50

Redni broj: 71.

Oznaka pozicije: 28A

Građevinski otvor: 105x240

Svijetli otvor: 91x233

Komada: 1

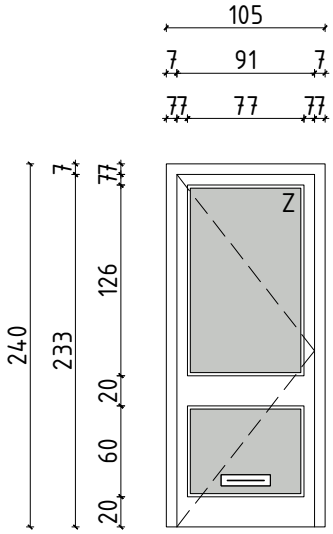

Okvir i krilo:		Čelični pocinčani lim
Ostakljenje/ispuna:		Termopanel s protupožarnom ispunom
Sastav zida i debljina:		AB zid, d=24 cm
Unutarnja klupčica :		Aluminijski kutni profil na spoju s podom
Vanjska klupčica:		Aluminijski kutni profil na spoju s podom
Okov:		Standardno
Obrada površine:	Okvir:	Plastifikacija, RAL 9010
	Krilo:	Plastifikacija, RAL 9010
Montaža:		Montaža prema tlocrtu
Otvaranje/zatvaranje:		Jednokrilna zaokretna vrata (3D i 1L)
RAL zaštita:		Bez RAL zaštite
Zaštita od sunca:		-
Napomene:		Protupožarna otpornost od $EI_2$90-C, hidraulički zatvarač, kočnica, u donjoj zoni protupožarna ekspandirajuća rešetka dim. 325x75 mm, zidni ili podni odbojnik

Arrakis d.o.o.
Hrelićka 88, 10010 Zagreb
tel: 01 6539 272, email: arrakis@arrakis.hr
OIB: 74100689179

Glavni projektant: Monika Galović Rolich, dipl.ing.arh.

Projektant: Monika Galović Rolich, dipl.ing.arh.

Naziv projekta: Izgradnja građevine Područne škole Farkaševac (Osnovne škole Dubrava)

Investitor: Osnovna škola Dubrava, Svete Margarete 15, Dubrava Vrbovečka, OIB: 79101135706

Građevina: Područna škola Farkaševac, k.č.br. 4, MB 332992 k.o. FARKAŠEVAC

Datum izrade:		Svibanj 2026.	
Broj izmjene:		-	
TD:	16/26-A	ZOP:	12/25-IZV

IZVEDBENI ARHITEKTONSKI PROJEKT

Sadržaj: SHEMA PROTUPOŽARNE BRAVARIJE: POZICIJA 28A

Mjerilo: 1:50

Redni broj: 72.

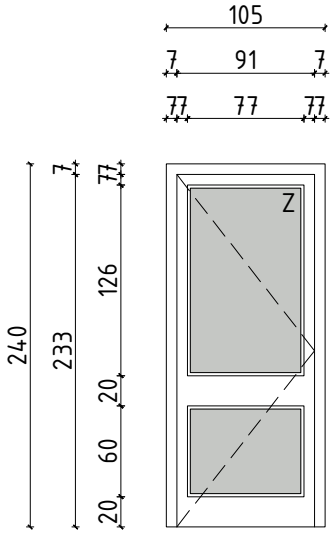

Oznaka pozicije: 28B

Građevinski otvor: 105x240

Svijetli otvor: 91x233

Komada: 2

Okvir i krilo:		Čelični pocinčani lim
Ostakljenje/ispuna:		Termopanel s protupožarnom ispunom
Sastav zida i debljina:		AB zid, d=24 cm
Unutarnja klupčica :		Aluminijski kutni profil na spoju s podom
Vanjska klupčica:		Aluminijski kutni profil na spoju s podom
Okov:		Standardno
Obrada površine:	Okvir:	Plastifikacija, RAL 9010
	Krilo:	Plastifikacija, RAL 9010
Montaža:		Montaža prema tlocrtu
Otvaranje/zatvaranje:		Jednokrilna zaokretna vrata (1D i 1L)
RAL zaštita:		Bez RAL zaštite
Zaštita od sunca:		-
Napomene:		Protupožarna otpornost od $EI_2$30-C-Sm, hidraulički zatvarač, kočnica, zidni ili podni odbojnik

Arrakis d.o.o.
Hrelićka 88, 10010 Zagreb
tel: 01 6539 272, email: arrakis@arrakis.hr
OIB: 74100689179

Glavni projektant: Monika Galović Rolich, dipl.ing.arh.
Projektant: Monika Galović Rolich, dipl.ing.arh.

Naziv projekta: Izgradnja građevine Područne škole Farkaševac (Osnovne škole Dubrava)

Investitor: Osnovna škola Dubrava, Svete Margarete 15, Dubrava Vrbovečka, OIB: 79101135706

Građevina: Područna škola Farkaševac, k.č.br. 4, MB 332992 k.o. FARKAŠEVAC

Datum izrade:		Svibanj 2026.	
Broj izmjene:		-	
TD:	16/26-A	ZOP:	12/25-IZV

IZVEDBENI ARHITEKTONSKI PROJEKT

Sadržaj: SHEMA PROTUPOŽARNE BRAVARIJE: POZICIJA 28B

Mjerilo: 1:50

Redni broj: 73.

Oznaka pozicije: 29

Građevinski otvor: 110x240

Svijetli otvor: 96x233

Komada: 2

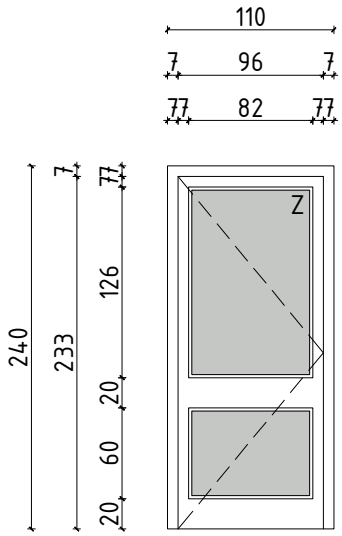

Okvir i krilo:		Čelični pocinčani lim
Ostakljenje/ispuna:		Termopanel s protupožarnom ispunom
Sastav zida i debljina:		AB zid, d=24 cm
Unutarnja klupčica :		Aluminijski kutni profil na spoju s podom
Vanjska klupčica:		Aluminijski kutni profil na spoju s podom
Okov:		Standardno
Obrada površine:	Okvir:	Plastifikacija, RAL 9010
	Krilo:	Plastifikacija, RAL 9010
Montaža:		Montaža prema tlocrtu
Otvaranje/zatvaranje:		Jednokrilna zaokretna vrata za 180° (2L)
RAL zaštita:		Bez RAL zaštite
Zaštita od sunca:		-
Napomene:		Protupožarna otpornost od $EI_2$30-C, zidni ili podni odbojnik, minimalna vrijednost zvučne izolacije, R_W,min=30 dB

Arrakis d.o.o.
Hrelićka 88, 10010 Zagreb
tel: 01 6539 272, email: arrakis@arrakis.hr
OIB: 74100689179

Glavni projektant: Monika Galović Rolich, dipl.ing.arh.

Projektant: Monika Galović Rolich, dipl.ing.arh.

Naziv projekta: Izgradnja građevine Područne škole Farkaševac (Osnovne škole Dubrava)

Investitor: Osnovna škola Dubrava, Svete Margarete 15, Dubrava Vrbovečka, OIB: 79101135706

Građevina: Područna škola Farkaševac, k.č.br. 4, MB 332992 k.o. FARKAŠEVAC

Datum izrade:		Svibanj 2026.	
Broj izmjene:		-	
TD:	16/26-A	ZOP:	12/25-IZV

IZVEDBENI ARHITEKTONSKI PROJEKT

Sadržaj: SHEMA PROTUPOŽARNE BRAVARIJE: POZICIJA 29

Mjerilo: 1:50

Redni broj: 74.

Oznaka pozicije: 30

Građevinski otvor: 120x240

Svijetli otvor: 106x233

Komada: 3

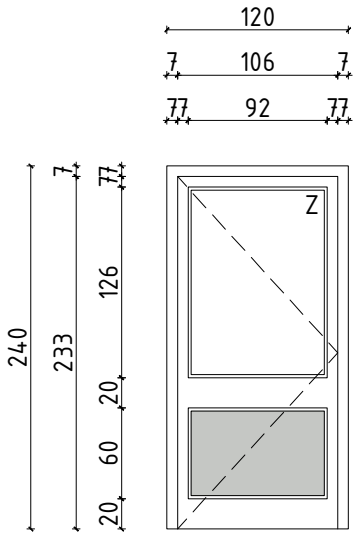

Okvir i krilo:		Čelični pocinčani lim
Ostakljenje/ispuna:		Višeslojno, transparentno protupožarno staklo (EI30), u donjoj zoni termopanel s protupožarnom ispunom
Sastav zida i debljina:		AB zid, d=24 cm
Unutarnja klupčica :		Aluminijski kutni profil na spoju s podom
Vanjska klupčica:		Aluminijski kutni profil na spoju s podom
Okov:		Standardno
Obrada površine:	Okvir:	Plastifikacija, RAL 9010
	Krilo:	Plastifikacija, RAL 9010
Montaža:		Montaža prema tlocrtu
Otvaranje/zatvaranje:		Jednokrilna zaokretna vrata (3D)
RAL zaštita:		Bez RAL zaštite
Zaštita od sunca:		-
Napomene:		Protupožarna otpornost od $EI_2$30-C-Sm, hidraulički zatvarač, kočnica, panik brava s kvakom (prema HRN EN 179), zidni ili podni odbojnik

Arrakis d.o.o.
Hrelićka 88, 10010 Zagreb
tel: 01 6539 272, email: arrakis@arrakis.hr
OIB: 74100689179

Glavni projektant: Monika Galović Rolich, dipl.ing.arh.

Projektant: Monika Galović Rolich, dipl.ing.arh.

Naziv projekta: Izgradnja građevine Područne škole Farkaševac (Osnovne škole Dubrava)

Investitor: Osnovna škola Dubrava, Svete Margarete 15, Dubrava Vrbovečka, OIB: 79101135706

Građevina: Područna škola Farkaševac, k.č.br. 4, MB 332992 k.o. FARKAŠEVAC

Datum izrade:		Svibanj 2026.	
Broj izmjene:		-	
TD:	16/26-A	ZOP:	12/25-IZV

IZVEDBENI ARHITEKTONSKI PROJEKT

Sadržaj: SHEMA PROTUPOŽARNE BRAVARIJE: POZICIJA 30

Mjerilo: 1:50

Redni broj: 75.

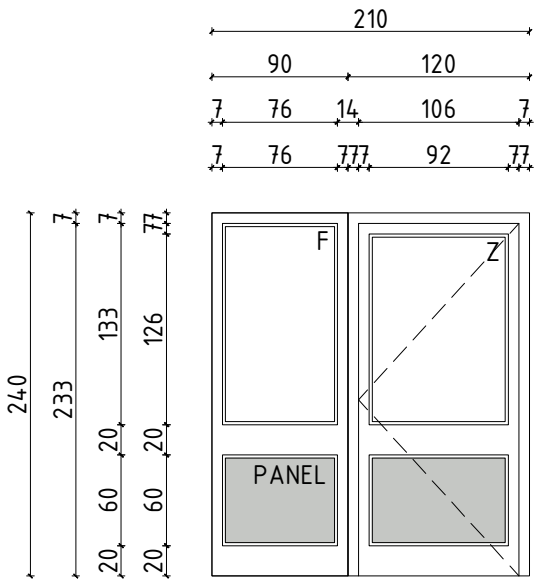

Oznaka pozicije: 31

Građevinski otvor: 210x240

Svijetli otvor: 106x233

Komada: 3

Okvir i krilo:		Čelični pocinčani lim
Ostakljenje/ispuna:		Višeslojno, transparentno protupožarno staklo (EI30), u donjoj zoni termopanel s protupožarnom ispunom
Sastav zida i debljina:		AB zid, d=24 cm
Unutarnja klupčica :		Aluminijski kutni profil na spoju s podom
Vanjska klupčica:		Aluminijski kutni profil na spoju s podom
Okov:		Standardno
Obrada površine:	Okvir:	Plastifikacija, RAL 9010
	Krilo:	Plastifikacija, RAL 9010
Montaža:		Montaža prema tlocrtu
Otvaranje/zatvaranje:		Jednokrilna zaokretna vrata (3L)
RAL zaštita:		Bez RAL zaštite
Zaštita od sunca:		-
Napomene:		Protupožarna otpornost od $EI_2$30-C-Sm, hidraulički zatvarač, kočnica, panik brava s kvakom (prema HRN EN 179), zidni ili podni odbojnik

Arrakis d.o.o.
Hrelićka 88, 10010 Zagreb
tel: 01 6539 272, email: arrakis@arrakis.hr
OIB: 74100689179

Glavni projektant: Monika Galović Rolich, dipl.ing.arh.

Projektant: Monika Galović Rolich, dipl.ing.arh.

Naziv projekta: Izgradnja građevine Područne škole Farkaševac (Osnovne škole Dubrava)

Investitor: Osnovna škola Dubrava, Svete Margarete 15, Dubrava Vrbovečka, OIB: 79101135706

Građevina: Područna škola Farkaševac, k.č.br. 4, MB 332992 k.o. FARKAŠEVAC

Datum izrade:		Svibanj 2026.	
Broj izmjene:		-	
TD:	16/26-A	ZOP:	12/25-IZV

IZVEDBENI ARHITEKTONSKI PROJEKT

Sadržaj: SHEMA PROTUPOŽARNE BRAVARIJE: POZICIJA 31

Mjerilo: 1:50

Redni broj: 76.

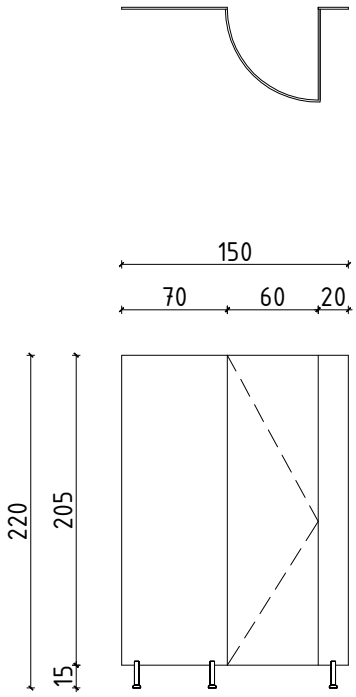

Oznaka pozicije: 32

Građevinski otvor: 150x220

Svijetli otvor: 60x220

Komada: 1

Okvir i krilo:		Okvir od alu profila, krilo od visokotlačno prešanog laminata (d=13 mm)
Ostakljenje/ispuna:		Visokotlačni prešani laminat (d=13 mm)
Sastav zida i debljina:		-
Unutarnja klupčica :		-
Vanjska klupčica:		-
Okov:		Standardno
Obrada površine:	Okvir:	Plastifikacija, RAL 9010
	Krilo:	Poliuretanska boja, RAL 9010
Montaža:		Montaža prema uputama proizvođača
Otvaranje/zatvaranje:		Jednokrilna zaokretna vrata (1D)
RAL zaštita:		-
Zaštita od sunca:		-
Napomene:		Kvaka s leptir bravom

Arrakis d.o.o.
Hrelićka 88, 10010 Zagreb
tel: 01 6539 272, email: arrakis@arrakis.hr
OIB: 74100689179

Glavni projektant: Monika Galović Rolich, dipl.ing.arh.

Projektant: Monika Galović Rolich, dipl.ing.arh.

Naziv projekta: Izgradnja građevine Područne škole Farkaševac (Osnovne škole Dubrava)

Investitor: Osnovna škola Dubrava, Svete Margarete 15, Dubrava Vrbovečka, OIB: 79101135706

Građevina: Područna škola Farkaševac, k.č.br. 4, MB 332992 k.o. FARKAŠEVAC

Datum izrade:		Svibanj 2026.	
Broj izmjene:		-	
TD:	16/26-A	ZOP:	12/25-IZV

IZVEDBENI ARHITEKTONSKI PROJEKT

Sadržaj: SHEMA SANITARNE PREGRADE: POZICIJA 32

Mjerilo: 1:50

Redni broj: 77.

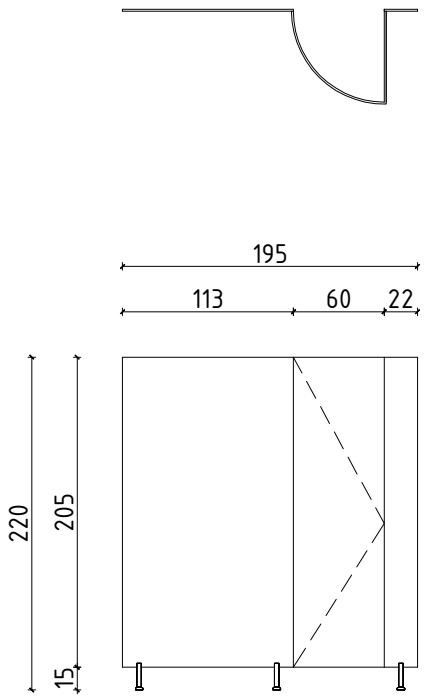

Oznaka pozicije: 33

Građevinski otvor: 195x220

Svijetli otvor: 60x220

Komada: 1

Okvir i krilo:		Okvir od alu profila, krilo od visokotlačno prešanog laminata (d=13 mm)
Ostakljenje/ispuna:		Visokotlačni prešani laminat (d=13 mm)
Sastav zida i debljina:		-
Unutarnja klupčica :		-
Vanjska klupčica:		-
Okov:		Standardno
Obrada površine:	Okvir:	Plastifikacija, RAL 9010
	Krilo:	Poliuretanska boja, RAL 9010
Montaža:		Montaža prema uputama proizvođača
Otvaranje/zatvaranje:		Jednokrilna zaokretna vrata (1D)
RAL zaštita:		-
Zaštita od sunca:		-
Napomene:		Kvaka s leptir bravom

Arrakis d.o.o.
Hrelićka 88, 10010 Zagreb
tel: 01 6539 272, email: arrakis@arrakis.hr
OIB: 74100689179

Glavni projektant: Monika Galović Rolich, dipl.ing.arh.

Projektant: Monika Galović Rolich, dipl.ing.arh.

Naziv projekta: Izgradnja građevine Područne škole Farkaševac (Osnovne škole Dubrava)

Investitor: Osnovna škola Dubrava, Svete Margarete 15, Dubrava Vrbovečka, OIB: 79101135706

Građevina: Područna škola Farkaševac, k.č.br. 4, MB 332992 k.o. FARKAŠEVAC

Datum izrade:		Svibanj 2026.	
Broj izmjene:		-	
TD:	16/26-A	ZOP:	12/25-IZV

IZVEDBENI ARHITEKTONSKI PROJEKT

Sadržaj: SHEMA SANITARNE PREGRADE: POZICIJA 33

Mjerilo: 1:50

Redni broj: 78.

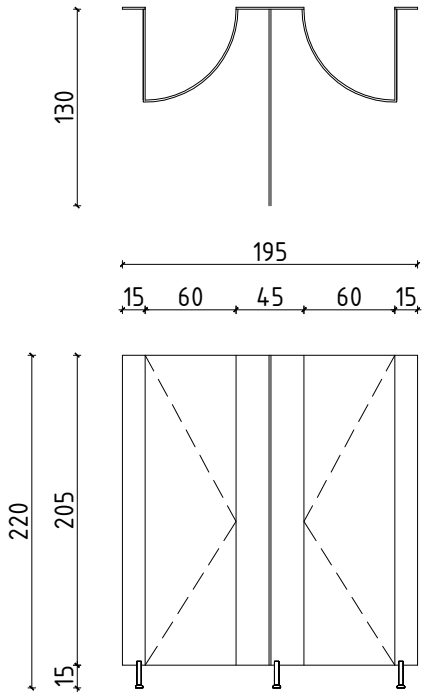

Oznaka pozicije: 34

Građevinski otvor: (130+195) x220

Svijetli otvor: 2*60x220

Komada: 1

Okvir i krilo:		Okvir od alu profila, krilo od visokotlačno prešanog laminata (d=13 mm)
Ostakljenje/ispuna:		Visokotlačni prešani laminat (d=13 mm)
Sastav zida i debljina:		-
Unutarnja klupčica :		-
Vanjska klupčica:		-
Okov:		Standardno
Obrada površine:	Okvir:	Plastifikacija, RAL 9010
	Krilo:	Poliuretanska boja, RAL 9010
Montaža:		Montaža prema uputama proizvođača
Otvaranje/zatvaranje:		Jednokrilna zaokretna vrata (1D i 1L)
RAL zaštita:		-
Zaštita od sunca:		-
Napomene:		Kvaka s leptir bravom

Arrakis d.o.o.
Hrelićka 88, 10010 Zagreb
tel: 01 6539 272, email: arrakis@arrakis.hr
OIB: 74100689179

Glavni projektant: Monika Galović Rolich, dipl.ing.arh.

Projektant: Monika Galović Rolich, dipl.ing.arh.

Naziv projekta: Izgradnja građevine Područne škole Farkaševac (Osnovne škole Dubrava)

Investitor: Osnovna škola Dubrava, Svete Margarete 15, Dubrava Vrbovečka, OIB: 79101135706

Građevina: Područna škola Farkaševac, k.č.br. 4, MB 332992 k.o. FARKAŠEVAC

Datum izrade:		Svibanj 2026.	
Broj izmjene:		-	
TD:	16/26-A	ZOP:	12/25-IZV

IZVEDBENI ARHITEKTONSKI PROJEKT

Sadržaj: SHEMA SANITARNE PREGRADE: POZICIJA 34

Mjerilo: 1:50

Redni broj: 79.

Oznaka pozicije:

35A

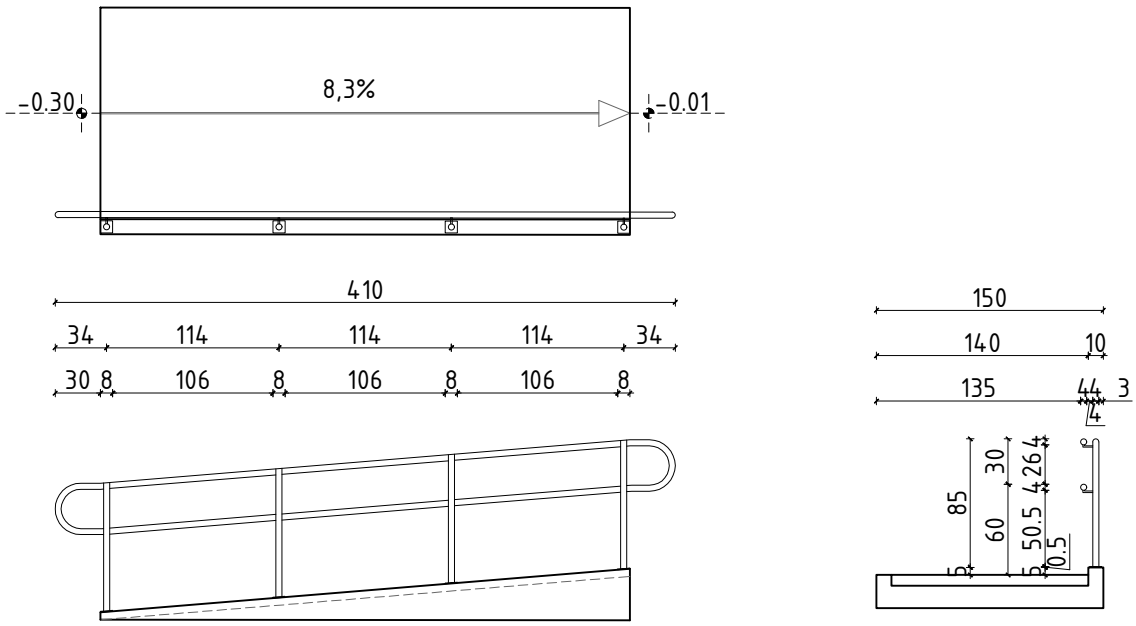

Dimenzije:

410x85

Čelična pločevina M 1:10

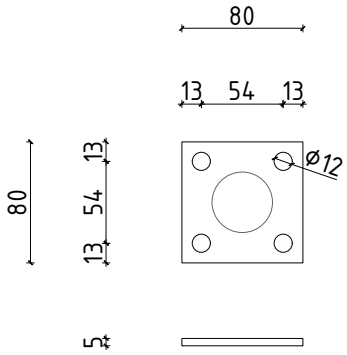

Komada:

2

Profil:	Okrugli profili promjera 40 mm na podložnoj pločici debljine 5 mm s 4 rupe Ø12 mm za prolaz ankera i 2 rukohvata od okruglih profila promjera 40 mm
Ispuna:	Bez ispune
Materijal	S235 sa zaštitnim premazom za klasu korozivnosti C2
Obrada površine:	Polumat boja za metal, RAL 7016
Napomene:	-

Arrakis d.o.o.

Hrelićka 88, 10010 Zagreb
tel: 01 6539 272, email: arrakis@arrakis.hr
OIB: 74100689179

Glavni projektant: Monika Galović Rolich, dipl.ing.arh.

Projektant: Monika Galović Rolich, dipl.ing.arh.

Naziv projekta: Izgradnja građevine Područne škole Farkaševac (Osnovne škole Dubrava)

Investitor: Osnovna škola Dubrava, Svete Margarete 15, Dubrava Vrbovečka, OIB: 79101135706

Građevina: Područna škola Farkaševac, k.č.br. 4, MB 332992 k.o. FARKAŠEVAC

Datum izrade:		Svibanj 2026.	
Broj izmjene:		-	
TD:	16/26-A	ZOP:	12/25-IZV

IZVEDBENI ARHITEKTONSKI PROJEKT

Sadržaj:

SHEMA ČELIČNE BRAVARIJE: POZICIJA 35A

Mjerilo: 1:50

Redni broj: 80.

Oznaka pozicije:

35B

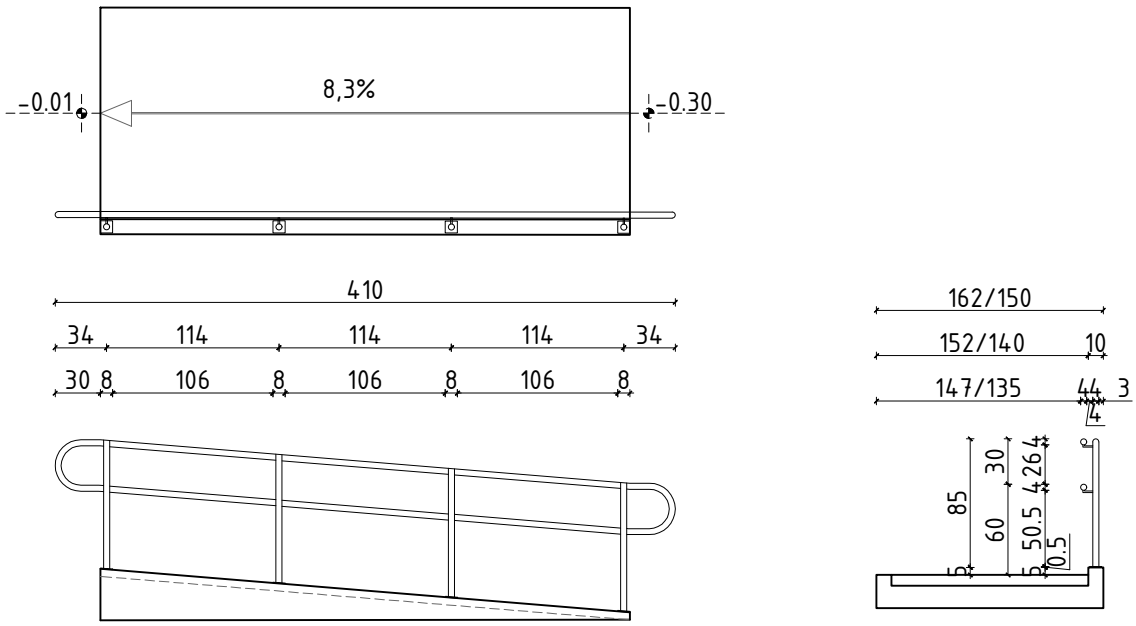

Dimenzije:

410x85

Čelična pločevina M 1:10

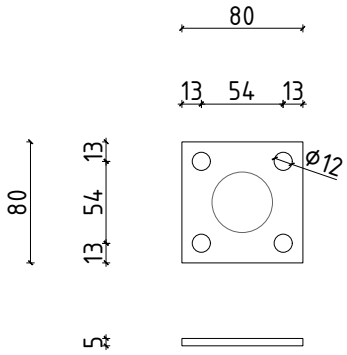

Komada:

2

Profil:	Okrugli profili promjera 40 mm na podložnoj pločici debljine 5 mm s 4 rupe Ø12 mm za prolaz ankera i 2 rukohvata od okruglih profila promjera 40 mm
Ispuna:	Bez ispune
Materijal	S235 sa zaštitnim premazom za klasu korozivnosti C2
Obrada površine:	Polumat boja za metal, RAL 7016
Napomene:	-

Arrakis d.o.o.

Hrelićka 88, 10010 Zagreb
tel: 01 6539 272, email: arrakis@arrakis.hr
OIB: 74100689179

Glavni projektant: Monika Galović Rolich, dipl.ing.arh.

Projektant: Monika Galović Rolich, dipl.ing.arh.

Naziv projekta: Izgradnja građevine Područne škole Farkaševac (Osnovne škole Dubrava)

Investitor: Osnovna škola Dubrava, Svete Margarete 15, Dubrava Vrbovečka, OIB: 79101135706

Građevina: Područna škola Farkaševac, k.č.br. 4, MB 332992 k.o. FARKAŠEVAC

Datum izrade:		Svibanj 2026.	
Broj izmjene:		-	
TD:	16/26-A	ZOP:	12/25-IZV

IZVEDBENI ARHITEKTONSKI PROJEKT

Sadržaj:

SHEMA ČELIČNE BRAVARIJE: POZICIJA 35B

Mjerilo: 1:50

Redni broj: 81.

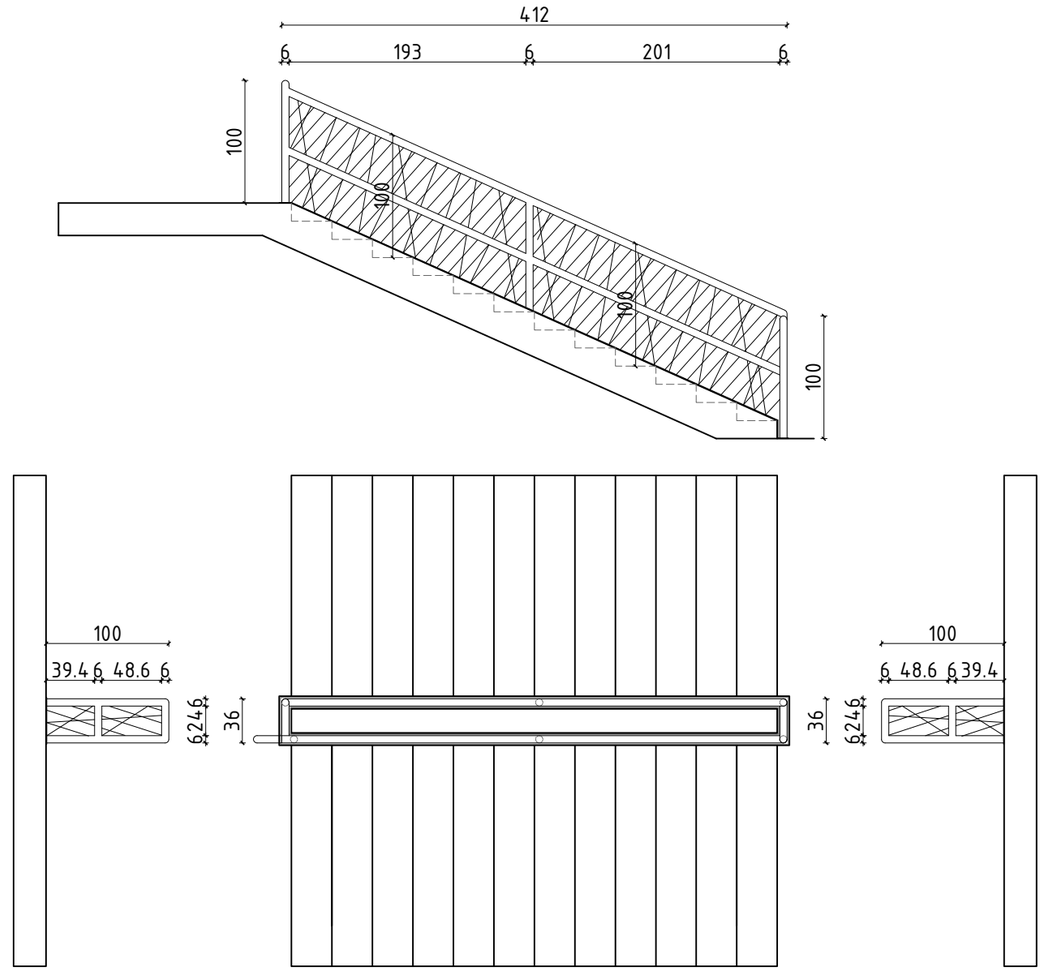

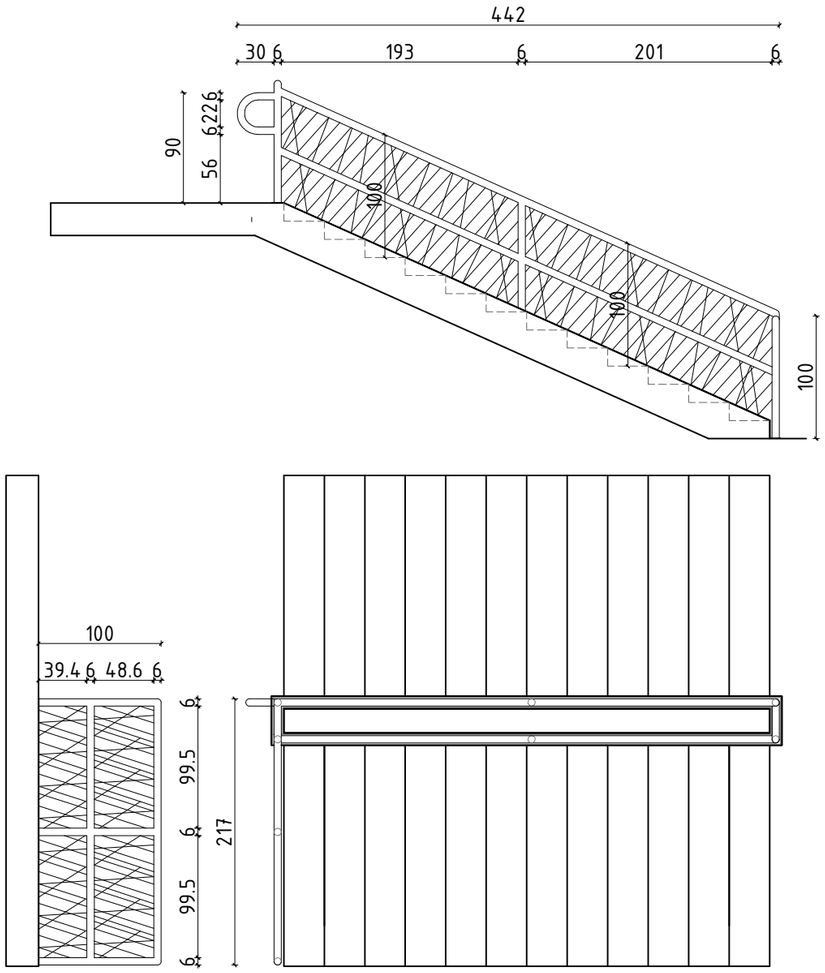

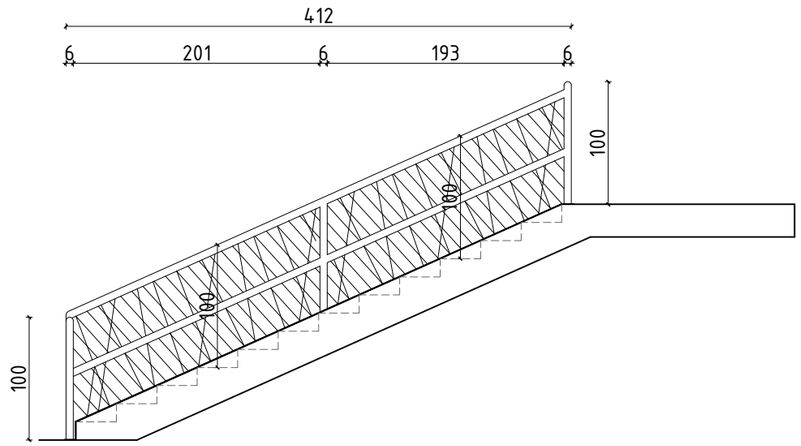

Oznaka pozicije:

36A

Dimenzije:

1989x100

Komada:

1

Profil:	Okrugli profili promjera 60 mm na plosnom čeliku debljine 5 mm i širine 80 mm i zaobljeni rukohvat promjera 60 mm
Ispuna:	Zavarene kose pune šipke promjera 10 mm
Materijal	S235 sa zaštitnim premazom za klasu korozivnosti C1
Obrada površine:	Polumat boja za metal iz standardne RAL karte proizvođača
Napomene:	-

Arrakis d.o.o.
Hrelićka 88, 10010 Zagreb
tel: 01 6539 272, email: arrakis@arrakis.hr
OIB: 74100689179

Glavni projektant: Monika Galović Rolich, dipl.ing.arh.

Projektant: Monika Galović Rolich, dipl.ing.arh.

Naziv projekta: Izgradnja građevine Područne škole Farkaševac (Osnovne škole Dubrava)

Investitor: Osnovna škola Dubrava, Svete Margarete 15, Dubrava Vrbovečka, OIB: 79101135706

Građevina: Područna škola Farkaševac, k.č.br. 4, MB 332992 k.o. FARKAŠEVAC

Datum izrade:		Svibanj 2026.	
Broj izmjene:		-	
TD:	16/26-A	ZOP:	12/25-IZV

IZVEDBENI ARHITEKTONSKI PROJEKT

Sadržaj:

SHEMA ČELIČNE BRAVARIJE: POZICIJA 36A

Mjerilo: 1:50

Redni broj: 82.

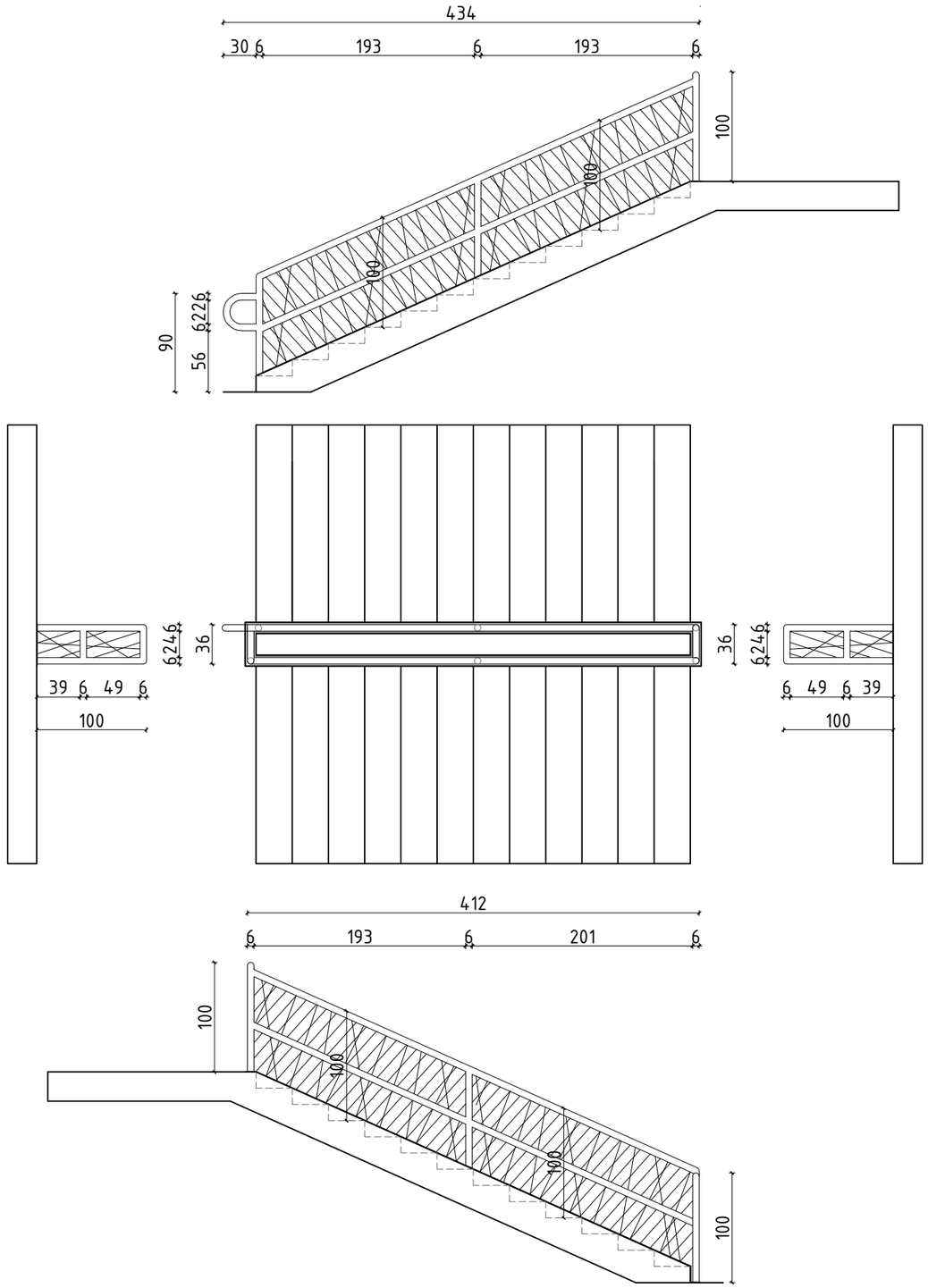

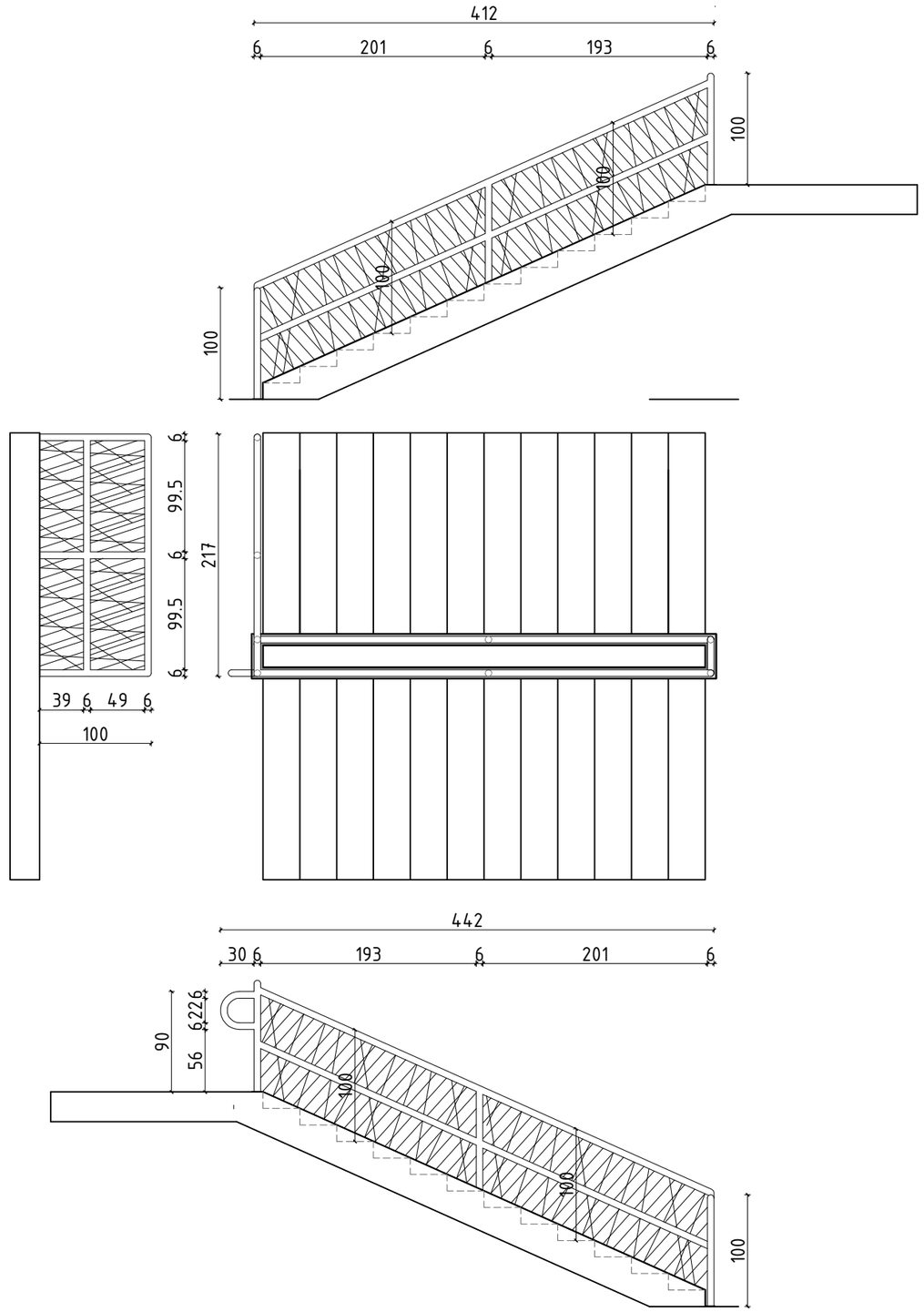

Oznaka pozicije:

36B

Dimenzije:

1989x100

Komada:

1

Profil:	Okrugli profili promjera 60 mm na plosnom čeliku debljine 5 mm i širine 80 mm i zaobljeni rukohvat promjera 60 mm
Ispuna:	Zavarene kose pune šipke promjera 10 mm
Materijal	S235 sa zaštitnim premazom za klasu korozivnosti C1
Obrada površine:	Polumat boja za metal iz standardne RAL karte proizvođača
Napomene:	-

Arrakis d.o.o.
Hrelička 88, 10010 Zagreb
tel: 01 6539 272, email: arrakis@arrakis.hr
OIB: 74100689179

Glavni projektant: Monika Galović Rolich, dipl.ing.arh.

Projektant: Monika Galović Rolich, dipl.ing.arh.

Naziv projekta: Izgradnja građevine Područne škole Farkaševac (Osnovne škole Dubrava)

Investitor: Osnovna škola Dubrava, Svete Margarete 15, Dubrava Vrbovečka, OIB: 79101135706

Građevina: Područna škola Farkaševac, k.č.br. 4, MB 332992 k.o. FARKAŠEVAC

Datum izrade:		Svibanj 2026.	
Broj izmjene:		-	
TD:	16/26-A	ZOP:	12/25-IZV

IZVEDBENI ARHITEKTONSKI PROJEKT

Sadržaj:

SHEMA ČELIČNE BRAVARIJE: POZICIJA 36B

Mjerilo: 1:50

Redni broj: 83.

Oznaka pozicije:

37

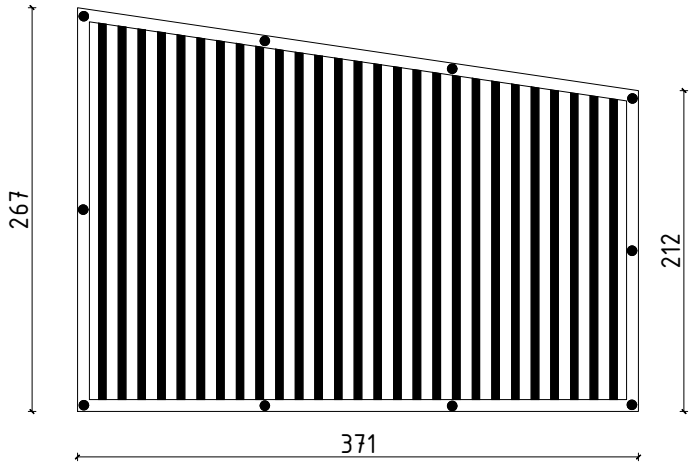

Dimenzije:

371x
(267/212

Komada:

1

Okvir:	Aluminijski kvadratni profil 80x80mm, debljine 3 mm
Ispuna:	Lamele od ekstrudiranog aluminijskog profila, širine 150 mm, svijetli razmak 80 mm, zaokrenute pod kutom 30-45°
Montaža:	Okvir je vijčano spojen na trnove ubušene u AB zid (stup)
Obrada površine:	Polumat boja za metal, RAL 7016
Napomene:	Pričvršćenje u 10 točaka.

Arrakis d.o.o.
Hrelićka 88, 10010 Zagreb
tel: 01 6539 272, email: arrakis@arrakis.hr
OIB: 74100689179

Glavni projektant: Monika Galović Rolich, dipl.ing.arh.

Projektant: Monika Galović Rolich, dipl.ing.arh.

Naziv projekta: Izgradnja građevine Područne škole Farkaševac (Osnovne škole Dubrava)

Investitor: Osnovna škola Dubrava, Svete Margarete 15, Dubrava Vrbovečka, OIB: 79101135706

Građevina: Područna škola Farkaševac, k.č.br. 4, MB 332992 k.o. FARKAŠEVAC

Datum izrade:		Svibanj 2026.	
Broj izmjene:		-	
TD:	16/26-A	ZOP:	12/25-IZV

IZVEDBENI ARHITEKTONSKI PROJEKT

Sadržaj:

SHEMA ČELIČNE BRAVARIJE: POZICIJA 37

Mjerilo: 1:50

Redni broj: 84.

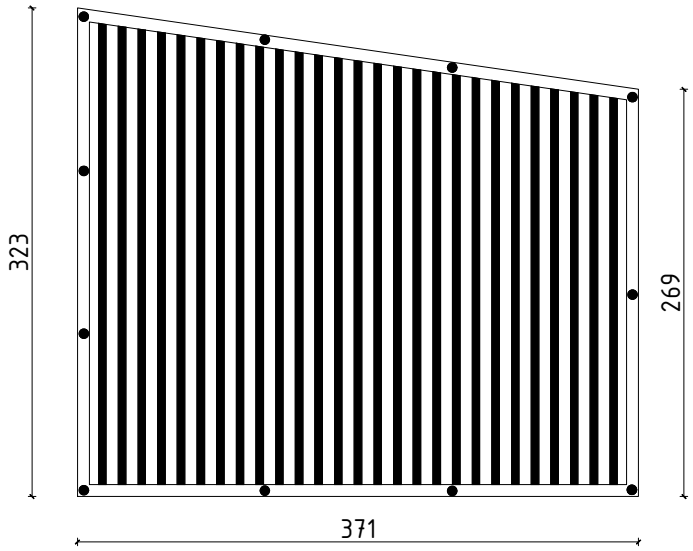

Oznaka pozicije:

38

Dimenzije:

371x (323/269)

Komada:

1

Profil:	Aluminijski kvadratni profil 80x80mm, debljine 3 mm
Ispuna:	Lamele od ekstrudiranog aluminijskog profila, širine 150 mm, svijetli razmak 80 mm, zaokrenute pod kutom 30-45°
Montaža:	Okvir je vijčano spojen na trnove ubušene u AB zid (stup)
Obrada površine:	Polumat boja za metal, RAL 7016
Napomene:	Pričvršćenje u 11 točaka.

Arrakis d.o.o.
Hrelićka 88, 10010 Zagreb
tel: 01 6539 272, email: arrakis@arrakis.hr
OIB: 74100689179

Glavni projektant: Monika Galović Rolich, dipl.ing.arh.

Projektant: Monika Galović Rolich, dipl.ing.arh.

Naziv projekta: Izgradnja građevine Područne škole Farkaševac (Osnovne škole Dubrava)

Investitor: Osnovna škola Dubrava, Svete Margarete 15, Dubrava Vrbovečka, OIB: 79101135706

Građevina: Područna škola Farkaševac, k.č.br. 4, MB 332992 k.o. FARKAŠEVAC

Datum izrade:		Svibanj 2026.	
Broj izmjene:		-	
TD:	16/26-A	ZOP:	12/25-IZV

IZVEDBENI ARHITEKTONSKI PROJEKT

Sadržaj:

SHEMA ČELIČNE BRAVARIJE: POZICIJA 38

Mjerilo: 1:50

Redni broj: 85.

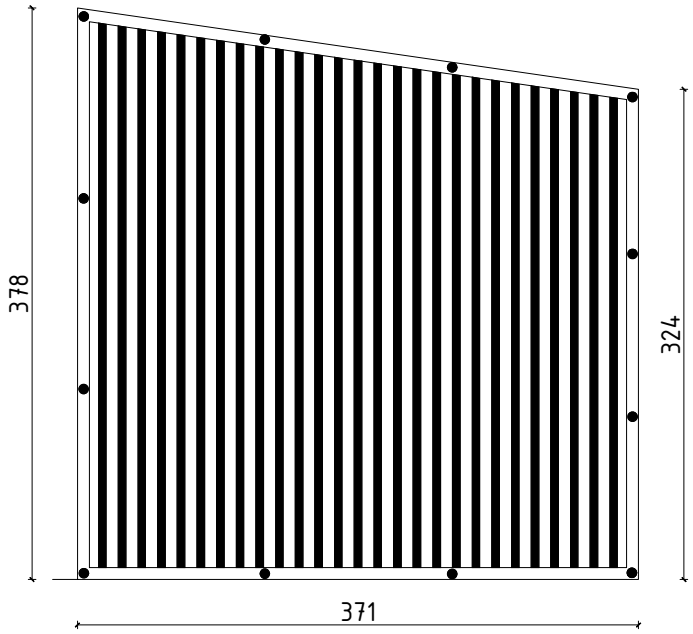

Oznaka pozicije:

39

Dimenzije:

371x
(378/324)

Komada:

1

Profil:	Aluminijski kvadratni profil 80x80mm, debljine 3 mm
Ispuna:	Lamele od ekstrudiranog aluminijskog profila, širine 150 mm, svijetli razmak 80 mm, zaokrenute pod kutom 30-45°
Montaža:	Okvir je vijčano spojen na trnove ubušene u AB zid (stup)
Obrada površine:	Polumat boja za metal, RAL 7016
Napomene:	Pričvršćenje u 12 točaka.

Arrakis d.o.o.
Hrelićka 88, 10010 Zagreb
tel: 01 6539 272, email: arrakis@arrakis.hr
OIB: 74100689179

Glavni projektant: Monika Galović Rolich, dipl.ing.arh.

Projektant: Monika Galović Rolich, dipl.ing.arh.

Naziv projekta: Izgradnja građevine Područne škole Farkaševac (Osnovne škole Dubrava)

Investitor: Osnovna škola Dubrava, Svete Margarete 15, Dubrava Vrbovečka, OIB: 79101135706

Građevina: Područna škola Farkaševac, k.č.br. 4, MB 332992 k.o. FARKAŠEVAC

Datum izrade:		Svibanj 2026.	
Broj izmjene:		-	
TD:	16/26-A	ZOP:	12/25-IZV

IZVEDBENI ARHITEKTONSKI PROJEKT

Sadržaj:

SHEMA ČELIČNE BRAVARIJE: POZICIJA 39

Mjerilo: 1:50

Redni broj: 86.

2.1.3 OKOLIŠ

NACRT 87.	SITUACIJA PROJEKTIRANO STANJE OKOLIŠA	M 1:200
NACRT 88.	KARAKTERISTIČNI POPREČNI PRESJEK: ASFALTNE POVRŠINE	M 1:20
NACRT 89.	KARAKTERISTIČNI POPREČNI PRESJEK: BETONSKI OPLOČNICI	M 1:20
NACRT 90.	KARAKTERISTIČNI POPREČNI PRESJEK: VATROGASNI PRISTUP	M 1:20
NACRT 91.	KARAKTERISTIČNI POPREČNI PRESJEK: TRAVNJAK	M 1:20

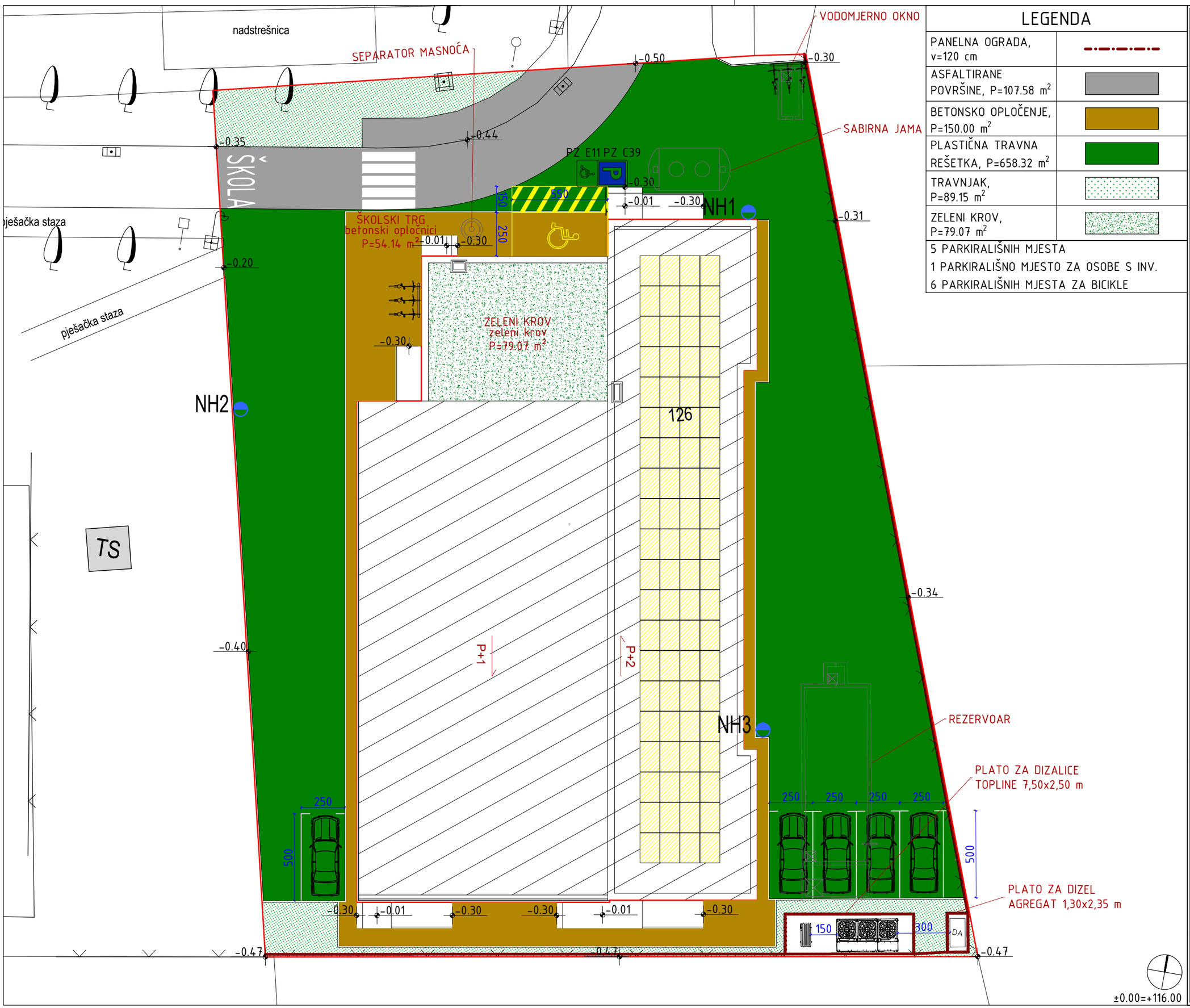

LEGENDA

PANELNA OGRADA, v=120 cm	
ASFALTIRANE POVRŠINE, P=107.58 m²	
BETONSKO OPLOČENJE, P=150.00 m²	
PLASTIČNA TRAVNA REŠETKA, P=658.32 m²	
TRAVNJAK, P=89.15 m²	
ZELENI KROV, P=79.07 m²	

5 PARKIRALIŠNIH MJESTA
1 PARKIRALIŠNO MJESTO ZA OSOBE S INV.
6 PARKIRALIŠNIH MJESTA ZA BICIKLE

Arrakis d.o.o.
Hrelićka 88, 10010 Zagreb
tel: 01 6539 272
email: arrakis@arrakis.hr
OIB: 74100689179

Naziv projekta:
Izgradnja građevine Područne škole Farkaševac (Osnovne škole Dubrava)

IZVEDBENI ARHITEKTONSKI PROJEKT

Investitor:
Osnovna škola Dubrava,
Svete Margarete 15, Dubrava
Vrbovečka, OIB: 79101135706

Građevina:
Područna škola Farkaševac,
k.č.br. 4, MB 332992 k.o.
FARKAŠEVAC

Datum izrade:	Svibanj 2026.
Broj izmjene:	-
Teh. dnevnik:	16/26-A
ZOP:	12/25-IZV

Glavni projektant:
Monika Galović Rolich, dipl.ing.arh.

Projektant:
Monika Galović Rolich, dipl.ing.arh.

Sadržaj:
SITUACIJA PROJEKTIRANOG STANJA OKOLIŠA

Mjerilo: 1:200

Redni broj: 87.

KARAKTERISTIČNI POPREČNI PRESJEK: ASFALTNE POVRŠINE

ASFALTIRANA POVRŠINA

1.	Habajući sloj - AC 11 surf 50/70	3,50 cm
2.	Nosivi sloj - AC 22 base 50/70	6,00 cm
3.	Kameni agregat 0/32 mm, Ms≥100 MN/m^2	20,0 cm
4.	Kameni agregat 0/63 mm, Ms≥60 MN/m^2	25,0 cm
5.	Geotekstil, 300 g/m^2	0,14 cm
6.	Posteljica, Ms≥30 MN/m^2	

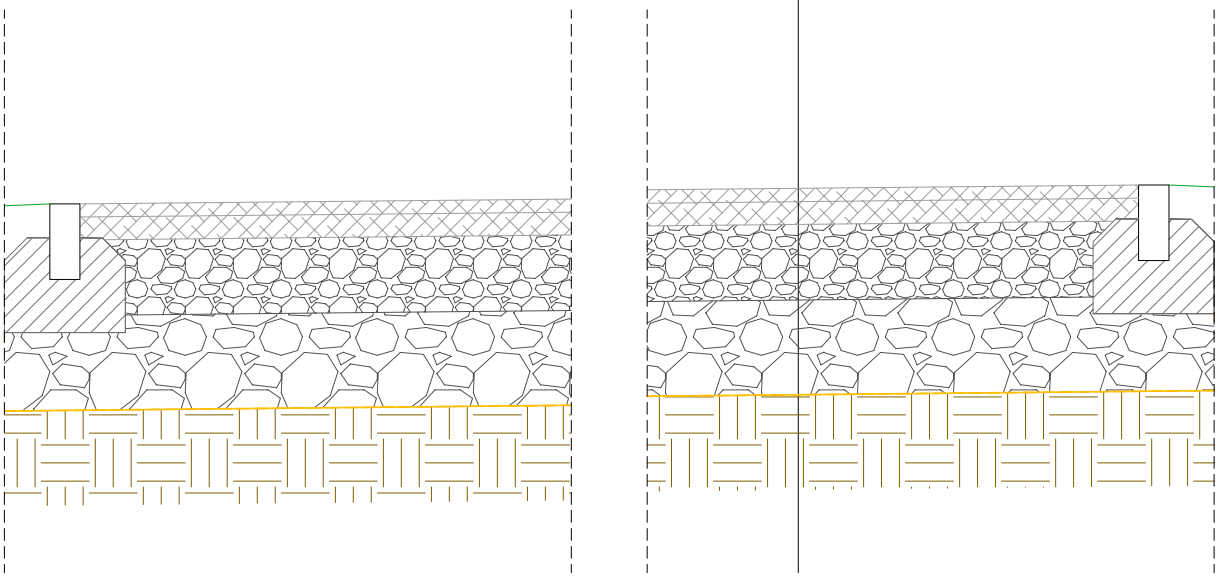

±0.00=+116.00

Arrakis d.o.o.

Hrelićka 88, 10010 Zagreb
tel: 01 6539 272, email: arrakis@arrakis.hr
OIB: 74100689179

Glavni projektant:
Monika Galović Rolich, dipl.ing.arh.

Projektant:
Monika Galović Rolich, dipl.ing.arh.

Naziv projekta: Izgradnja građevine Područne škole Farkaševac (Osnovne škole Dubrava)

Investitor: Osnovna škola Dubrava, Svete Margarete 15, Dubrava Vrbovečka, OIB: 79101135706

Građevina: Područna škola Farkaševac, k.č.br. 4, MB 332992 k.o. FARKAŠEVAC

Datum izrade:		Svibanj 2026.	
Broj izmjene:		-	
TD:	16/26-A	ZOP:	12/25-IZV

IZVEDBENI ARHITEKTONSKI PROJEKT

Sadržaj:
KARAKTERISTIČNI POPREČNI PRESJEK: ASFALTNE POVRŠINE

Mjerilo: 1:20

Redni broj: 88.

KARAKTERISTIČNI POPREČNI PRESJEK: BETONSKI OPLOČNICI

BETONSKO OPLOČENJE

1.	Betonski opločnik	8,00 cm
2.	Izravnavajući sloj - nasip sipine 2/4 mm	5,00 cm
3.	Kameni agregat 0/32 mm, Ms≥100 MN/m^2	20,0 cm
4.	Kameni agregat 0/63 mm, Ms≥60 MN/m^2	25,0 cm
5.	Geotekstil, 300 g/m^2	0,14 cm
6.	Posteljica, Ms≥30 MN/m^2	

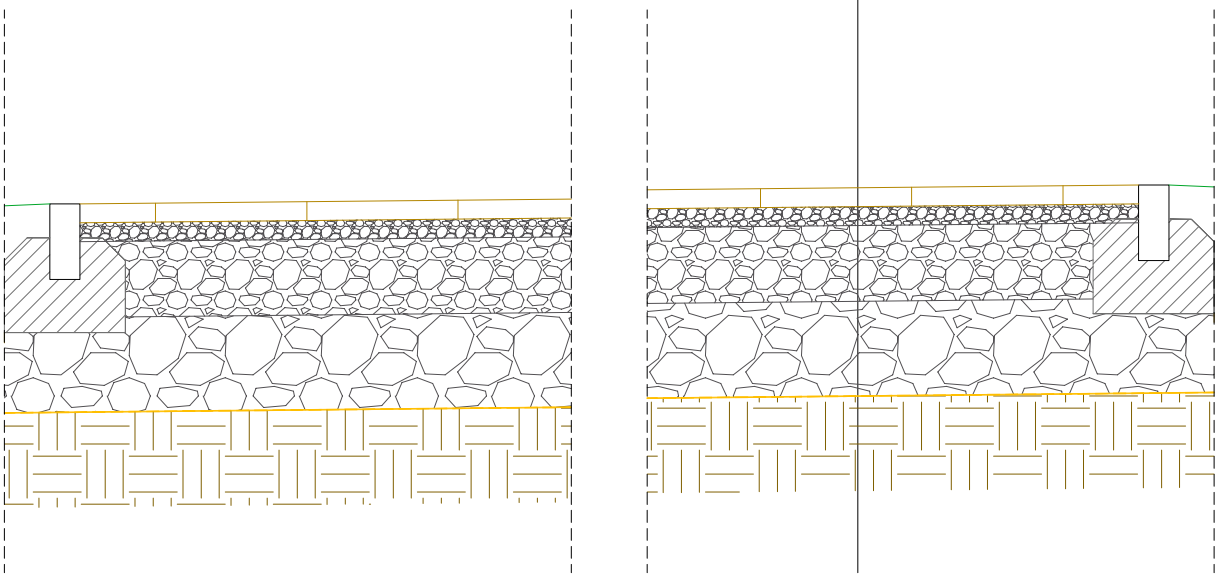

±0.00=+116.00

Arrakis d.o.o.

Hrelićka 88, 10010 Zagreb
tel: 01 6539 272, email: arrakis@arrakis.hr
OIB: 74100689179

Glavni projektant: Monika Galović Rolich, dipl.ing.arh.

Projektant: Monika Galović Rolich, dipl.ing.arh.

Naziv projekta: Izgradnja građevine Područne škole Farkaševac (Osnovne škole Dubrava)

Investitor: Osnovna škola Dubrava, Svete Margarete 15, Dubrava Vrbovečka, OIB: 79101135706

Građevina: Područna škola Farkaševac, k.č.br. 4, MB 332992 k.o. FARKAŠEVAC

Datum izrade:		Svibanj 2026.	
Broj izmjene:		-	
TD:	16/26-A	ZOP:	12/25-IZV

IZVEDBENI ARHITEKTONSKI PROJEKT

Sadržaj: KARAKTERISTIČNI POPREČNI PRESJEK: BETONSKI OPLOČNICI

Mjerilo: 1:20

Redni broj: 89.

KARAKTERISTIČNI POPREČNI PRESJEK: VATROGASNI PRISTUP (PLASTIČNA TRAVNA REŠETKA)

VATROGASNI PRISTUP (PLASTIČNA TRAVNA REŠETKA)

1.	Travna rešetka ispunjena humusom	4,00 cm
2.	Izravnavajući sloj - nasip sipine 2/4 mm	5,00 cm
3.	Kameni agregat 0/32 mm, Ms≥100 MN/m^2	20,0 cm
4.	Kameni agregat 0/63 mm, Ms≥60 MN/m^2	25,0 cm
5.	Geotekstil, 300 g/m^2	0,14 cm
6.	Posteljica, Ms≥30 MN/m^2	

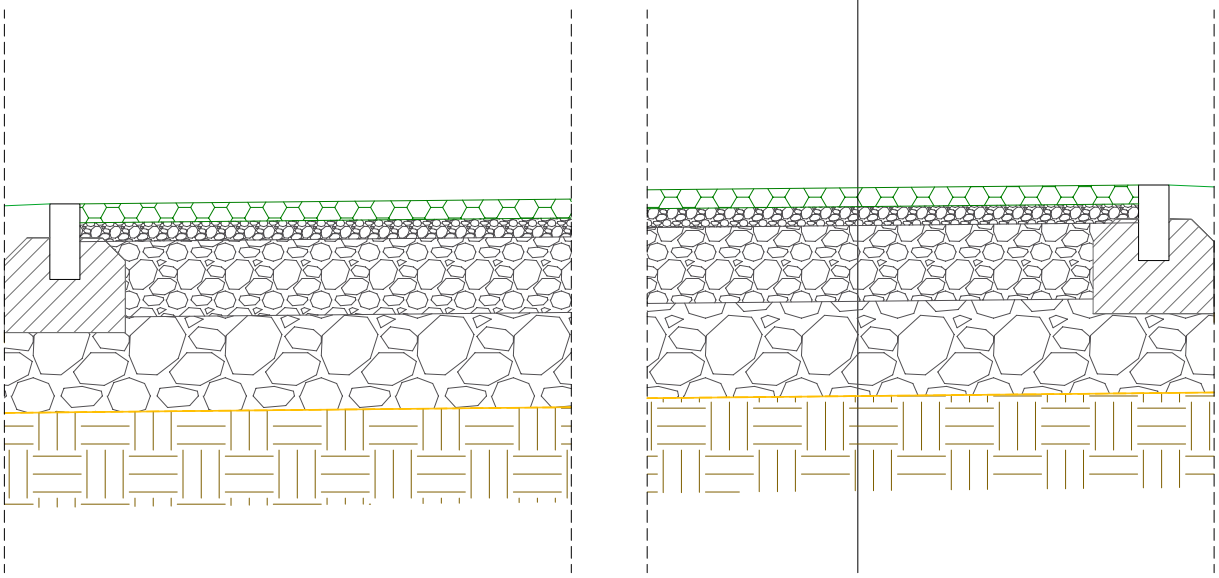

±0.00=+116.00

Arrakis d.o.o.
Hrelićka 88, 10010 Zagreb
tel: 01 6539 272, email: arrakis@arrakis.hr
OIB: 74100689179

Glavni projektant: Monika Galović Rolich, dipl.ing.arh.

Projektant: Monika Galović Rolich, dipl.ing.arh.

Naziv projekta: Izgradnja građevine Područne škole Farkaševac (Osnovne škole Dubrava)

Investitor: Osnovna škola Dubrava, Svete Margarete 15, Dubrava Vrbovečka, OIB: 79101135706

Građevina: Područna škola Farkaševac, k.č.br. 4, MB 332992 k.o. FARKAŠEVAC

Datum izrade:		Svibanj 2026.	
Broj izmjene:		-	
TD:	16/26-A	ZOP:	12/25-IZV

IZVEDBENI ARHITEKTONSKI PROJEKT

Sadržaj: KARAKTERISTIČNI POPREČNI PRESJEK: VATROGASNI PRISTUP

Mjerilo: 1:20

Redni broj: 90.

KARAKTERISTIČNI POPREČNI PRESJEK: TRAVNJAK

TRAVNJAK

1. Niska vegetacija (travnjak)
2. Plodno tlo 20,0 cm
3. Filterski geotekstil, 180 g/m^2
4. Drenažni sloj od lomljenog kamenog agregata 25,0 cm

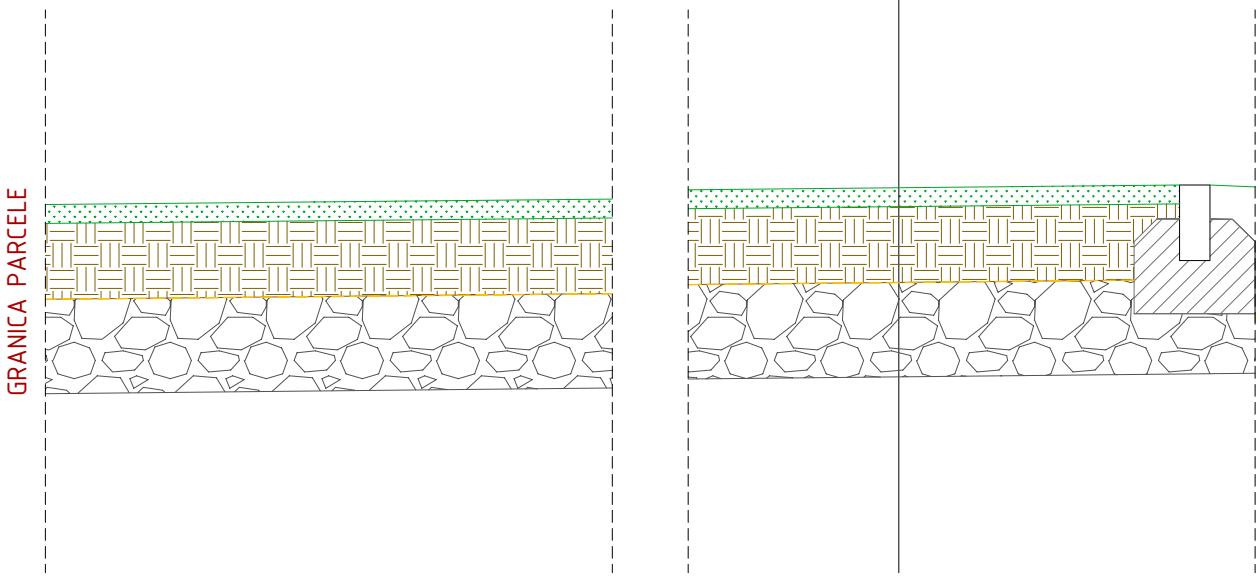

±0.00=+116.00

Arrakis d.o.o.

Hrelićka 88, 10010 Zagreb
tel: 01 6539 272, email: arrakis@arrakis.hr
OIB: 74100689179

Glavni projektant: Monika Galović Rolich, dipl.ing.arh.

Projektant: Monika Galović Rolich, dipl.ing.arh.

Naziv projekta: Izgradnja građevine Područne škole Farkaševac (Osnovne škole Dubrava)			IZVEDBENI ARHITEKTONSKI PROJEKT
Investitor: Osnovna škola Dubrava, Svete Margarete 15, Dubrava Vrbovečka, OIB: 79101135706			Sadržaj: KARAKTERISTIČNI POPREČNI PRESJEK: TRAVNJAK
Građevina: Područna škola Farkaševac, k.č.br. 4, MB 332992 k.o. FARKAŠEVAC			
Datum izrade:	Svibanj 2026.		
Broj izmjene:	–		Mjerilo: 1:20
TD: 16/26-A	ZOP: 12/25-IZV		Redni broj: 91.

2.1.4 OPREMA INTERIJERA

NACRT 92.	OPREMA INTERIJERA: TLOCRT PRIZEMLJA	M 1:100
NACRT 93.	OPREMA INTERIJERA: TLOCRT 1. KATA	M 1:100
NACRT 94.	OPREMA INTERIJERA: TLOCRT 2. KATA	M 1:100
NACRT 95.	OPREMA INTERIJERA: UČIONICE 1-7	M 1:50
NACRT 96.	OPREMA INTERIJERA: UČIONICA 8 - INFORMATIKA	M 1:50
NACRT 97.	OPREMA INTERIJERA: UČIONICA 9 - FIKEBI	M 1:50
NACRT 98.	OPREMA INTERIJERA: KNJIŽNICA 10	M 1:50
NACRT 99.	OPREMA INTERIJERA: KABINET 11	M 1:50
NACRT 100.	OPREMA INTERIJERA: KABINET 12	M 1:50
NACRT 101.	OPREMA INTERIJERA: KABINET 13	M 1:50
NACRT 102.	OPREMA INTERIJERA: KABINET 14	M 1:50
NACRT 103.	OPREMA INTERIJERA: KABINET 15	M 1:50
NACRT 104.	OPREMA INTERIJERA: ZBORNICA 16	M 1:50
NACRT 105.	OPREMA INTERIJERA: SVLAČIONICA 17	M 1:50

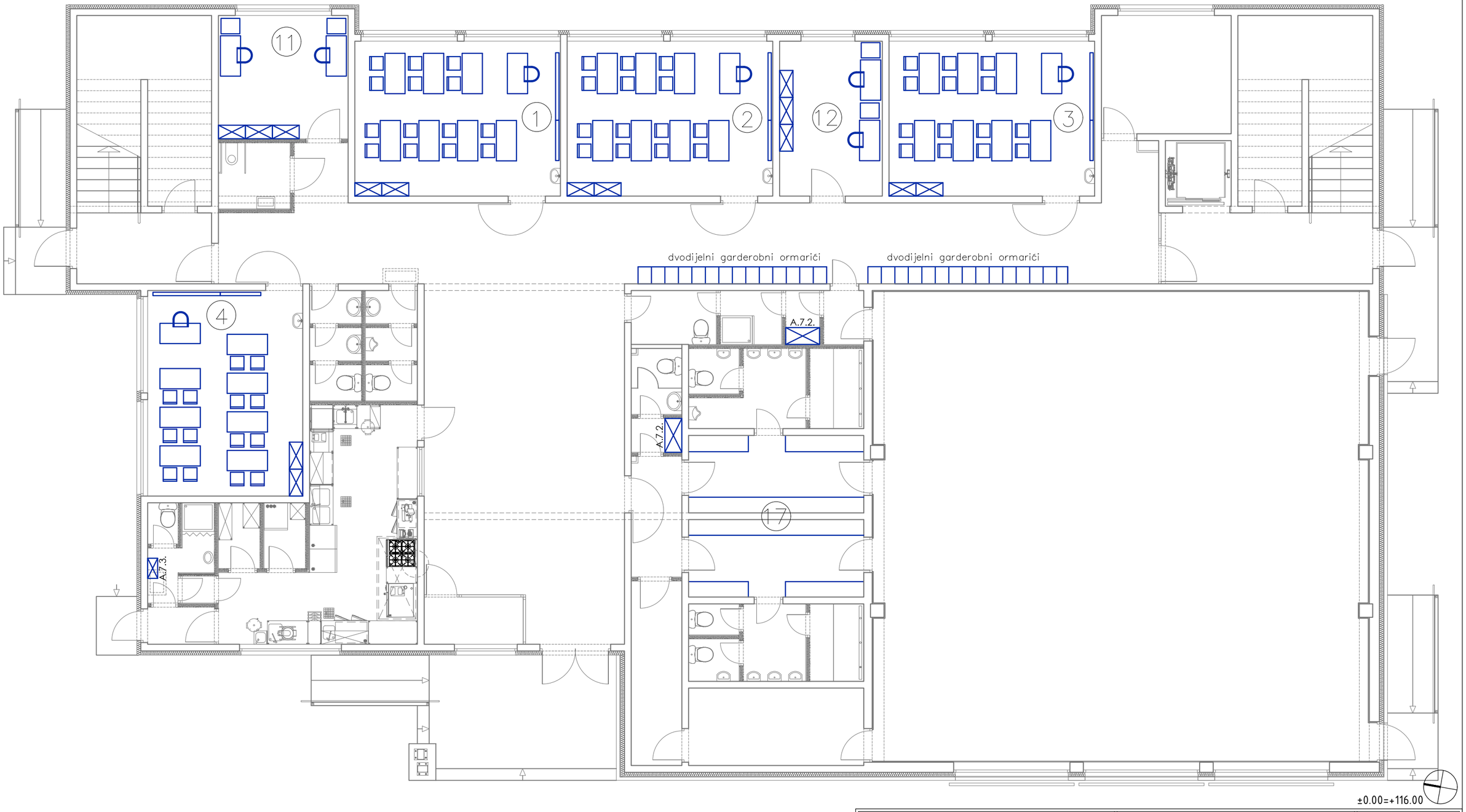

Arrakis d.o.o.

Hrelička 88, 10010 Zagreb
tel: 01 6539 272, email: arrakis@arrakis.hr
OIB: 74100689179

Glavni projektant: Monika Galović Rolich, dipl.ing.arh.	Projektant: Monika Galović Rolich, dipl.ing.arh.

Naziv projekta: Izgradnja građevine Područne škole Farkaševac (Osnovne škole Dubrava)

Investitor: Osnovna škola Dubrava, Svete Margarete 15, Dubrava Vrbovečka, OIB: 79101135706

Građevina: Područna škola Farkaševac, k.č.br. 4, MB 332992 k.o. FARKAŠEVAC

Datum izrade:		Svibanj 2026.	
Broj izmjene:		-	
TD:	16/26-A	ZOP:	12/25-IZV

IZVEDBENI ARHITEKTONSKI PROJEKT

Sadržaj:

OPREMA INTERIJERA: TLOCRT PRIZEMLJA

Mjerilo: 1:100

Redni broj: 92.

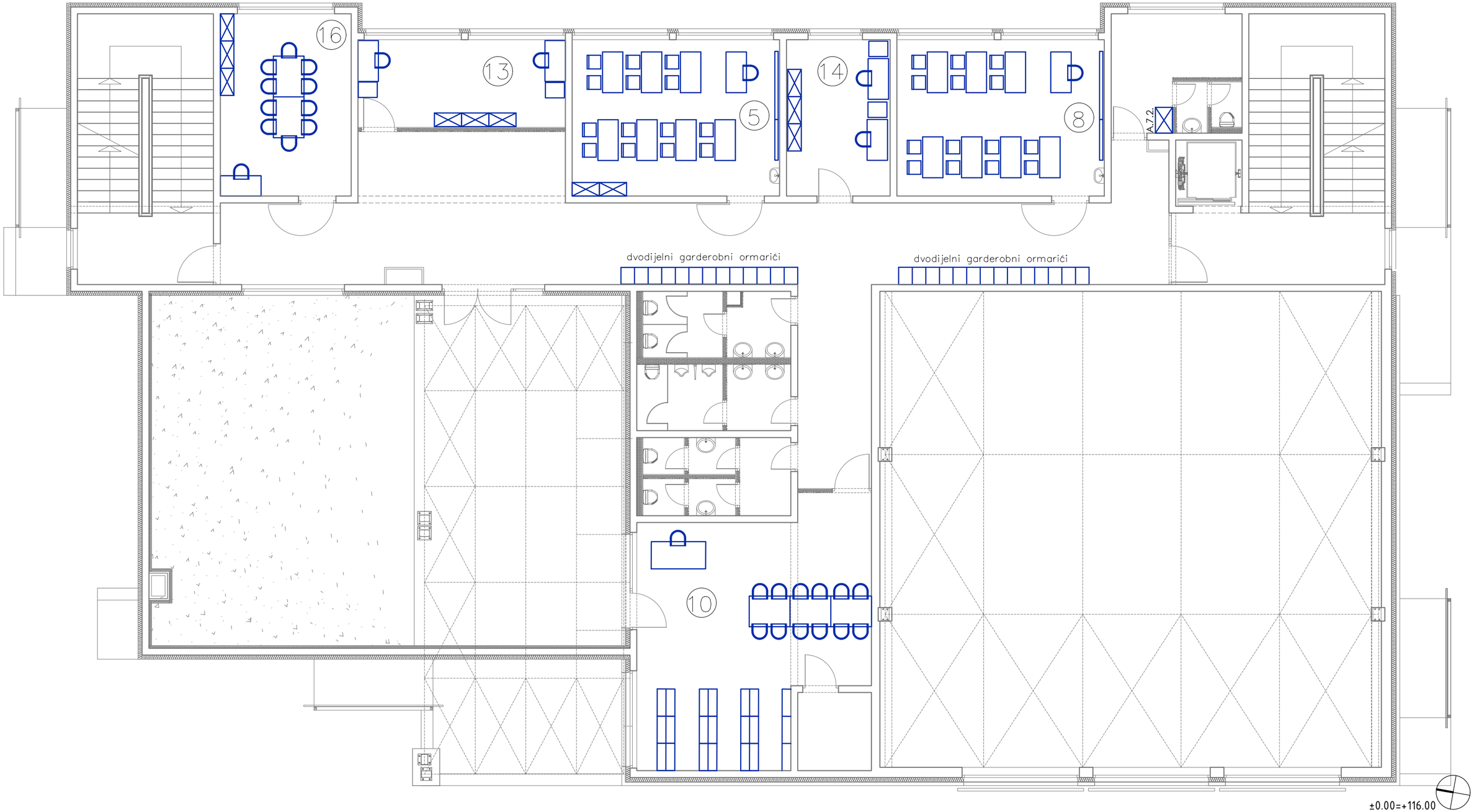

Arrakis d.o.o.
Hrelićka 88, 10010 Zagreb
tel: 01 6539 272, email: arrakis@arrakis.hr
OIB: 74100689179

Glavni projektant:
Monika Galović Rolich, dipl.ing.arh.

Projektant:
Monika Galović Rolich, dipl.ing.arh.

Naziv projekta: Izgradnja građevine Područne škole Farkaševac (Osnovne škole Dubrava)

Investitor: Osnovna škola Dubrava, Svete Margarete 15, Dubrava Vrbovečka, OIB: 79101135706

Građevina: Područna škola Farkaševac, k.č.br. 4, MB 332992 k.o. FARKAŠEVAC

Datum izrade:		Svibanj 2026.	
Broj izmjene:		–	
TD:	16/26-A	ZOP:	12/25-IZV

IZVEDBENI ARHITEKTONSKI PROJEKT

Sadržaj:

OPREMA INTERIJERA: TLOCRT 1. KATA

Mjerilo: 1:100

Redni broj: 93.

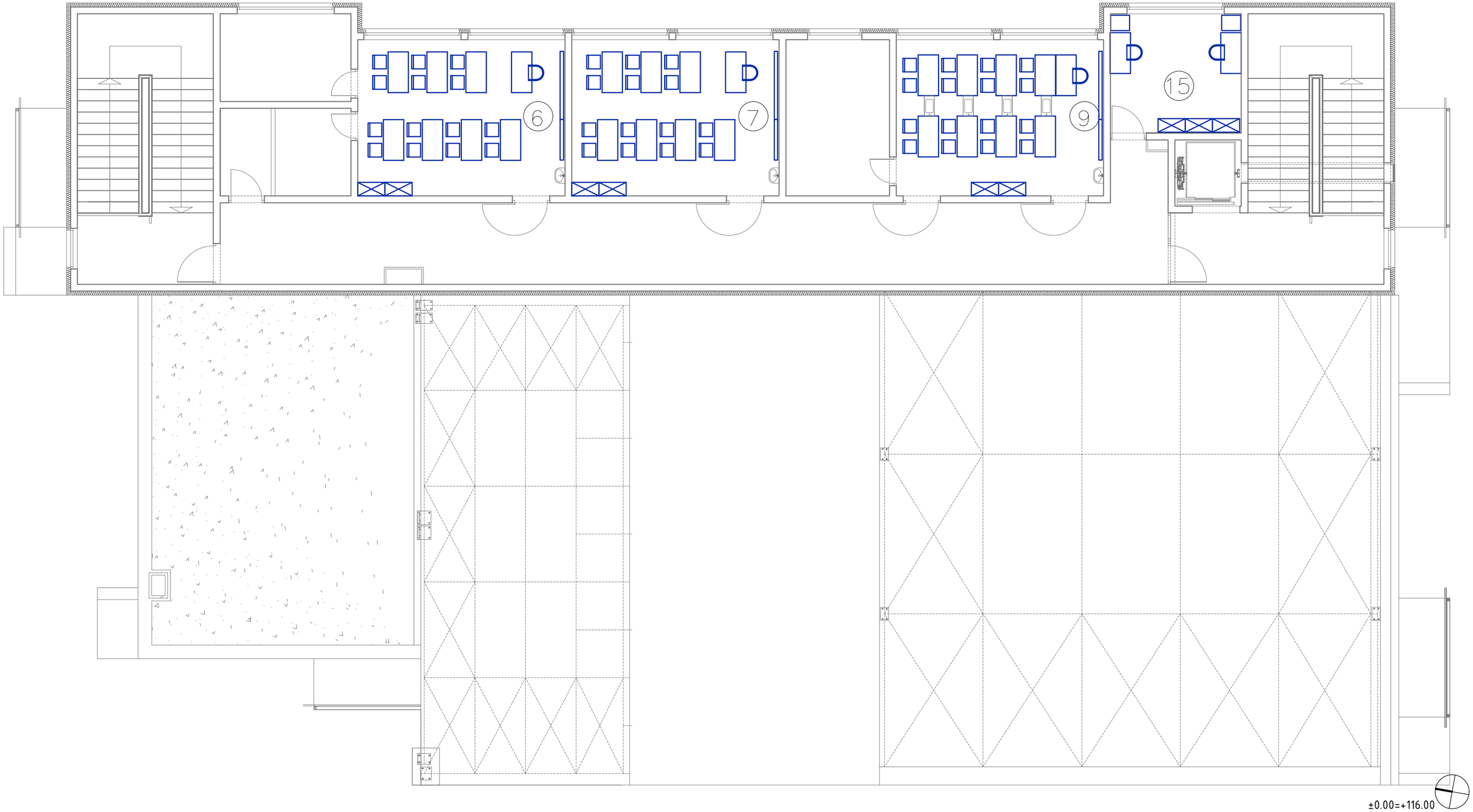

Arrakis d.o.o.
Hrelićka 88, 10010 Zagreb
tel: 01 6539 272, email: arrakis@arrakis.hr
OIB: 74100689179

Glavni projektant: Monika Galović Rolich, dipl.ing.arh.	Projektant: Monika Galović Rolich, dipl.ing.arh.		

Naziv projekta: Izgradnja građevine Područne škole Farkaševac (Osnovne škole Dubrava)

Investitor: Osnovna škola Dubrava, Svete Margarete 15, Dubrava Vrbovečka, OIB: 79101135706

Građevina: Područna škola Farkaševac, k.č.br. 4, MB 332992 k.o. FARKAŠEVAC

Datum izrade:		Svibanj 2026.	
Broj izmjene:		-	
TD:	16/26-A	ZOP:	12/25-IZV

IZVEDBENI ARHITEKTONSKI PROJEKT

Sadržaj:

OPREMA INTERIJERA: TLOCRT 2. KATA

Mjerilo: 1:100

Redni broj: 94.

oprema učionica 1 – 7

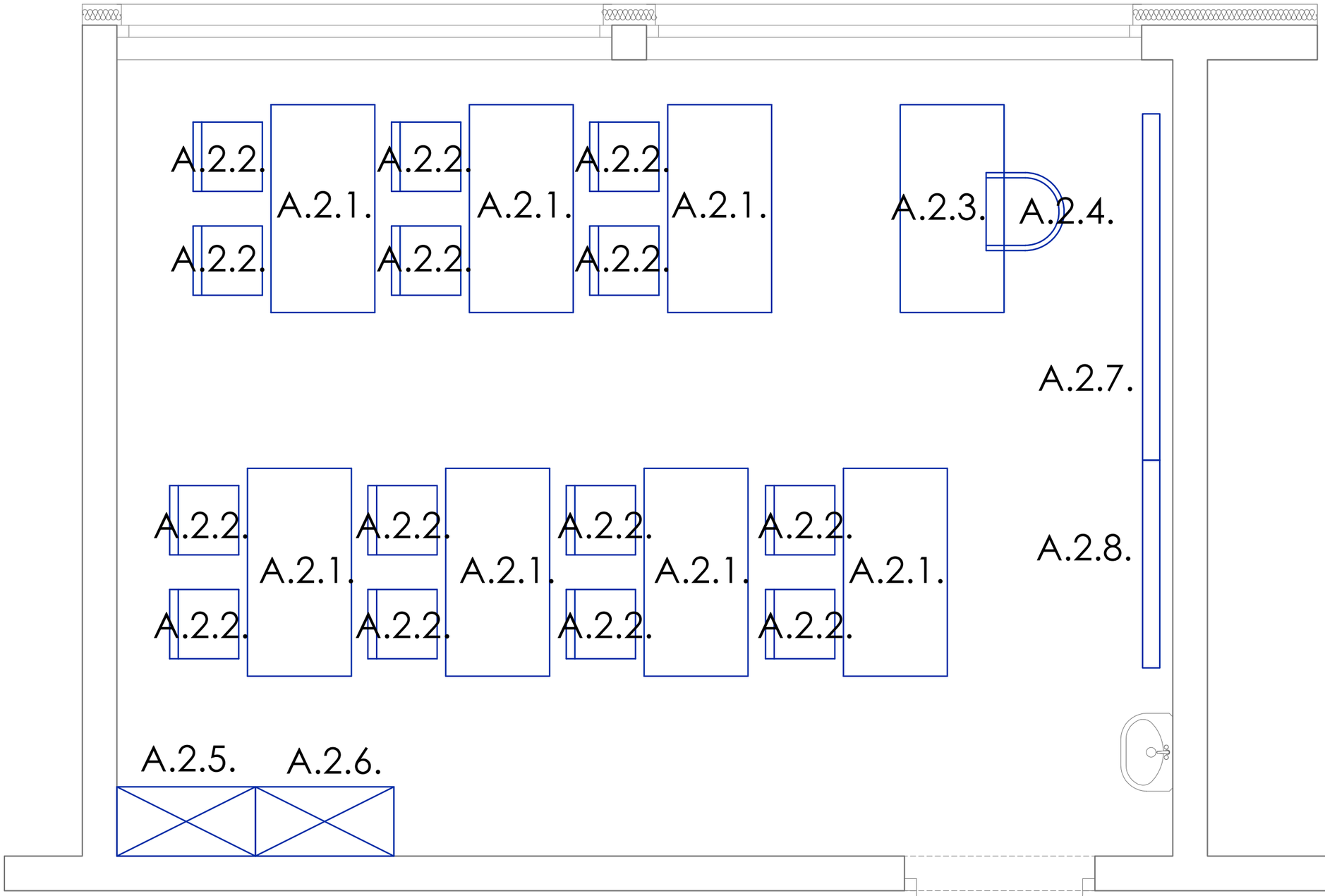

±0.00=+116.00

Arrakis d.o.o.
Hrelićka 88, 10010 Zagreb
tel: 01 6539 272, email: arrakis@arrakis.hr
OIB: 74100689179

Glavni projektant: Monika Galović Rolich, dipl.ing.arh.	Projektant: Monika Galović Rolich, dipl.ing.arh.	Naziv projekta: Izgradnja građevine Područne škole Farkaševac (Osnovne škole Dubrava)		IZVEDBENI ARHITEKTONSKI PROJEKT
		Investitor: Osnovna škola Dubrava, Svete Margarete 15, Dubrava Vrbovečka, OIB: 79101135706		Sadržaj:
		Građevina: Područna škola Farkaševac, k.č.br. 4, MB 332992 k.o. FARKAŠEVAC		OPREMA INTERIJERA: UČIONICE 1-7
		Datum izrade:	Svibanj 2026.	
		Broj izmjene:	–	Mjerilo: 1:50
		TD: 16/26-A	ZOP: 12/25-IZV	Redni broj: 95.

oprema učionica 8 – INFORMATIKA

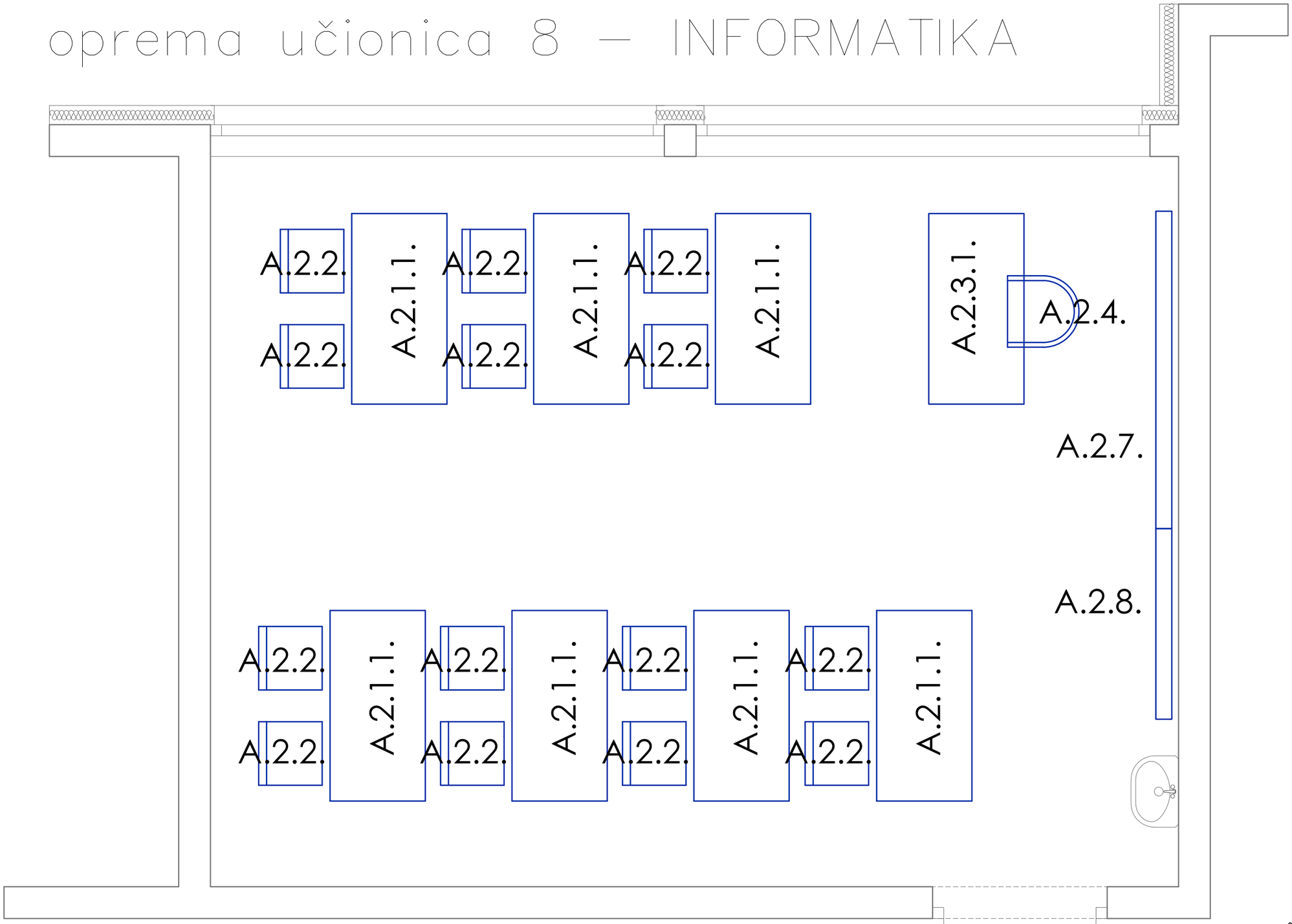

±0.00=+116.00

Arrakis d.o.o.
Hrelićka 88, 10010 Zagreb
tel: 01 6539 272, email: arrakis@arrakis.hr
OIB: 74100689179

Glavni projektant: Monika Galović Rolich, dipl.ing.arh.	Projektant: Monika Galović Rolich, dipl.ing.arh.	Naziv projekta: Izgradnja građevine Područne škole Farkaševac (Osnovne škole Dubrava)		IZVEDBENI ARHITEKTONSKI PROJEKT
		Investitor: Osnovna škola Dubrava, Svete Margarete 15, Dubrava Vrbovečka, OIB: 79101135706		Sadržaj: OPREMA INTERIJERA: UČIONICA 8 – INFORMATIKA
		Građevina: Područna škola Farkaševac, k.č.br. 4, MB 332992 k.o. FARKAŠEVAC		
		Datum izrade:	Svibanj 2026.	
		Broj izmjene:	–	Mjerilo: 1:50
		TD: 16/26-A	ZOP: 12/25-IZV	Redni broj: 96.

oprema učionica 9 – FIKEBI

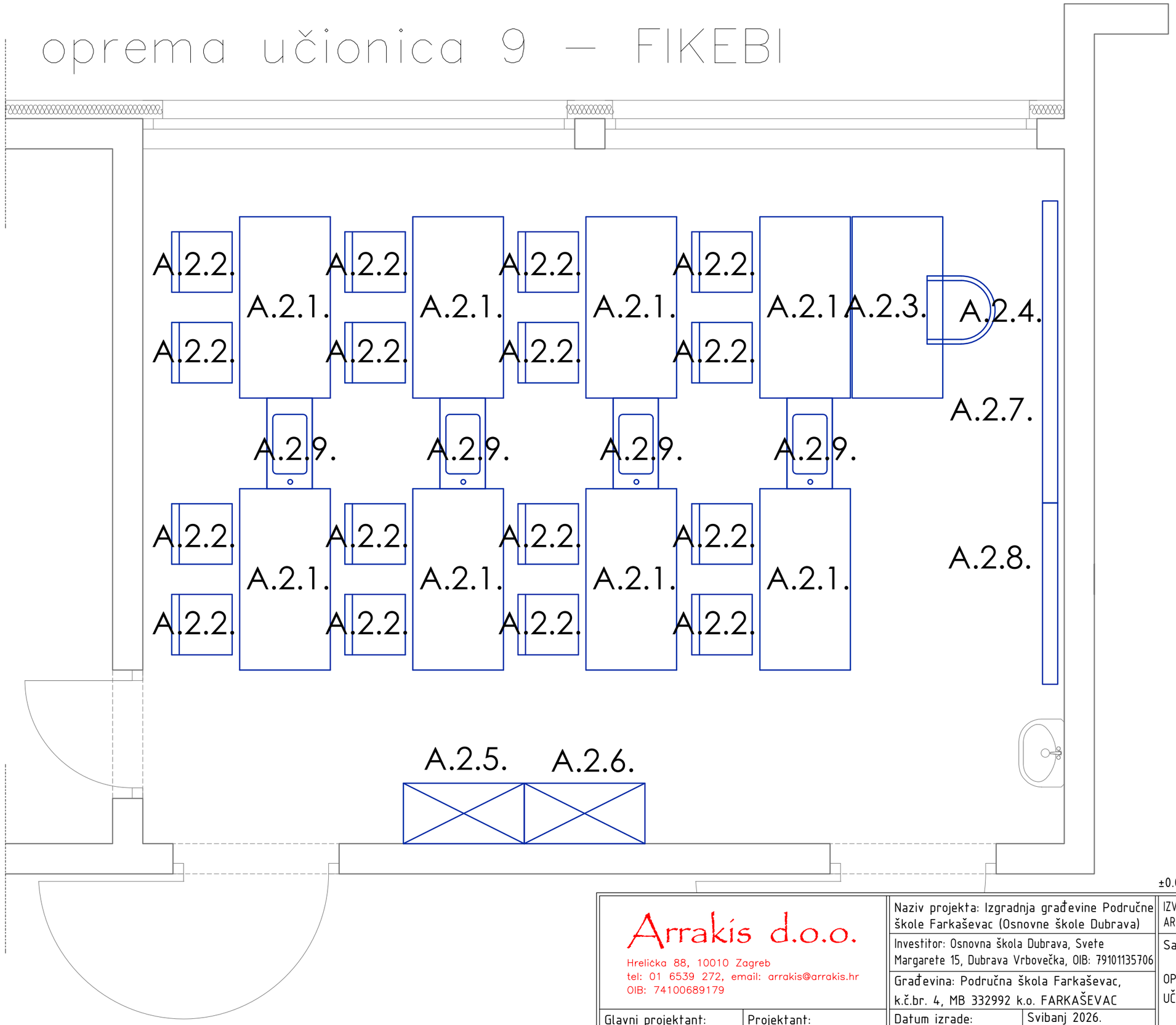

±0.00=+116.00

Arrakis d.o.o.
Hrelićka 88, 10010 Zagreb
tel: 01 6539 272, email: arrakis@arrakis.hr
OIB: 74100689179

Glavni projektant: Monika Galović Rolich, dipl.ing.arh.	Projektant: Monika Galović Rolich, dipl.ing.arh.	Naziv projekta: Izgradnja građevine Područne škole Farkaševac (Osnovne škole Dubrava)		IZVEDBENI ARHITEKTONSKI PROJEKT
		Investitor: Osnovna škola Dubrava, Svete Margarete 15, Dubrava Vrbovečka, OIB: 79101135706		Sadržaj:
		Građevina: Područna škola Farkaševac, k.č.br. 4, MB 332992 k.o. FARKAŠEVAC		OPREMA INTERIJERA: UČIONICA 9 - FIKEBI
		Datum izrade:	Svibanj 2026.	
		Broj izmjene:	-	Mjerilo: 1:50
		TD: 16/26-A	ZOP: 12/25-IZV	Redni broj: 97.

oprema knjižnica 10

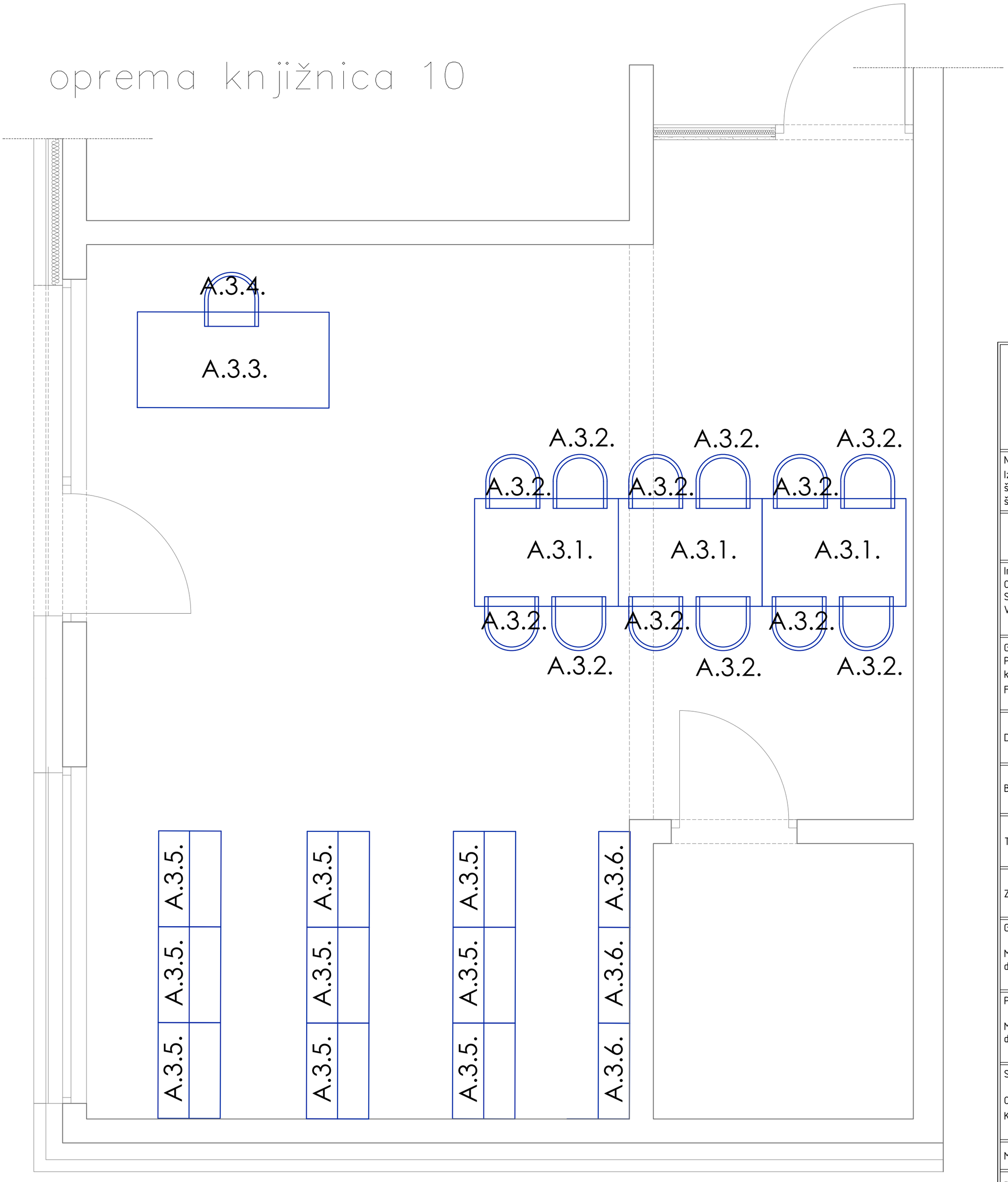

Arrakis d.o.o.
Hrelićka 88, 10010 Zagreb
tel: 01 6539 272
email: arrakis@arrakis.hr
OIB: 74100689179

Naziv projekta:
Izgradnja građevine Područne škole Farkaševac (Osnovne škole Dubrava)

IZVEDBENI ARHITEKTONSKI PROJEKT

Investitor:
Osnovna škola Dubrava, Svete Margarete 15, Dubrava Vrbovečka, OIB: 79101135706

Građevina:
Područna škola Farkaševac, k.č.br. 4, MB 332992 k.o. FARKAŠEVAC

Datum izrade:	Svibanj 2026.
Broj izmjene:	-
Teh. dnevnik:	16/26-A
ZOP:	12/25-IZV

Glavni projektant:
Monika Galović Rolich, dipl.ing.arh.

Projektant:
Monika Galović Rolich, dipl.ing.arh.

Sadržaj:
OPREMA INTERIJERA:
KNJIŽNICA 10

Mjerilo: 1:50

Redni broj: 98.

oprema kabineta 11

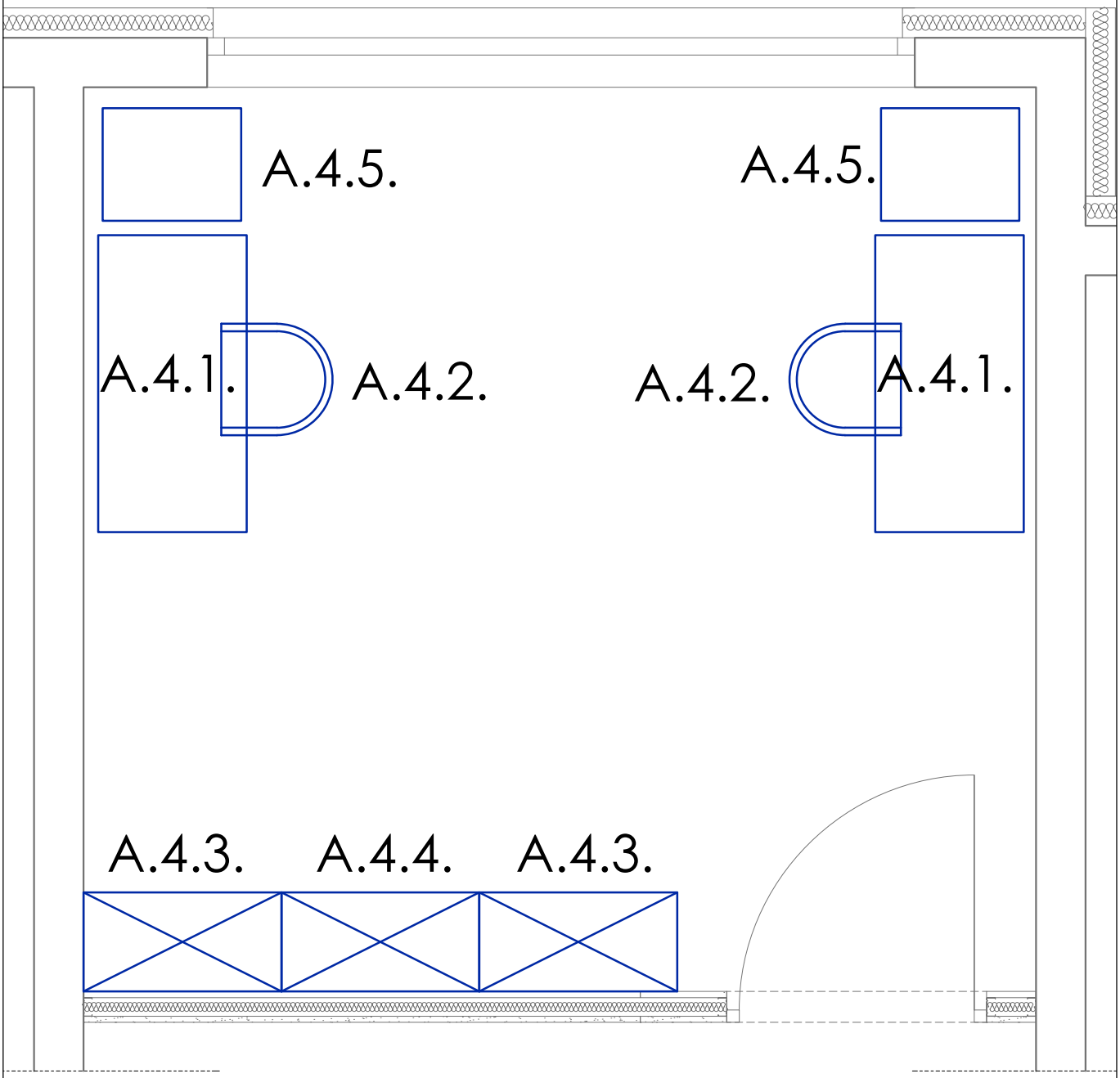

±0.00=+116.00

Arrakis d.o.o.
Hrelićka 88, 10010 Zagreb
tel: 01 6539 272, email: arrakis@arrakis.hr
OIB: 74100689179

Glavni projektant: Monika Galović Rolich, dipl.ing.arh.	Projektant: Monika Galović Rolich, dipl.ing.arh.

Naziv projekta: Izgradnja građevine Područne škole Farkaševac (Osnovne škole Dubrava)			
Investitor: Osnovna škola Dubrava, Svete Margarete 15, Dubrava Vrbovečka, OIB: 79101135706			
Građevina: Područna škola Farkaševac, k.č.br. 4, MB 332992 k.o. FARKAŠEVAC			
Datum izrade:		Svibanj 2026.	
Broj izmjene:		–	
TD:	16/26-A	ZOP:	12/25-IZV

IZVEDBENI ARHITEKTONSKI PROJEKT
Sadržaj: OPREMA INTERIJERA: KABINET 11
Mjerilo: 1:50
Redni broj: 99.

oprema kabineta 12

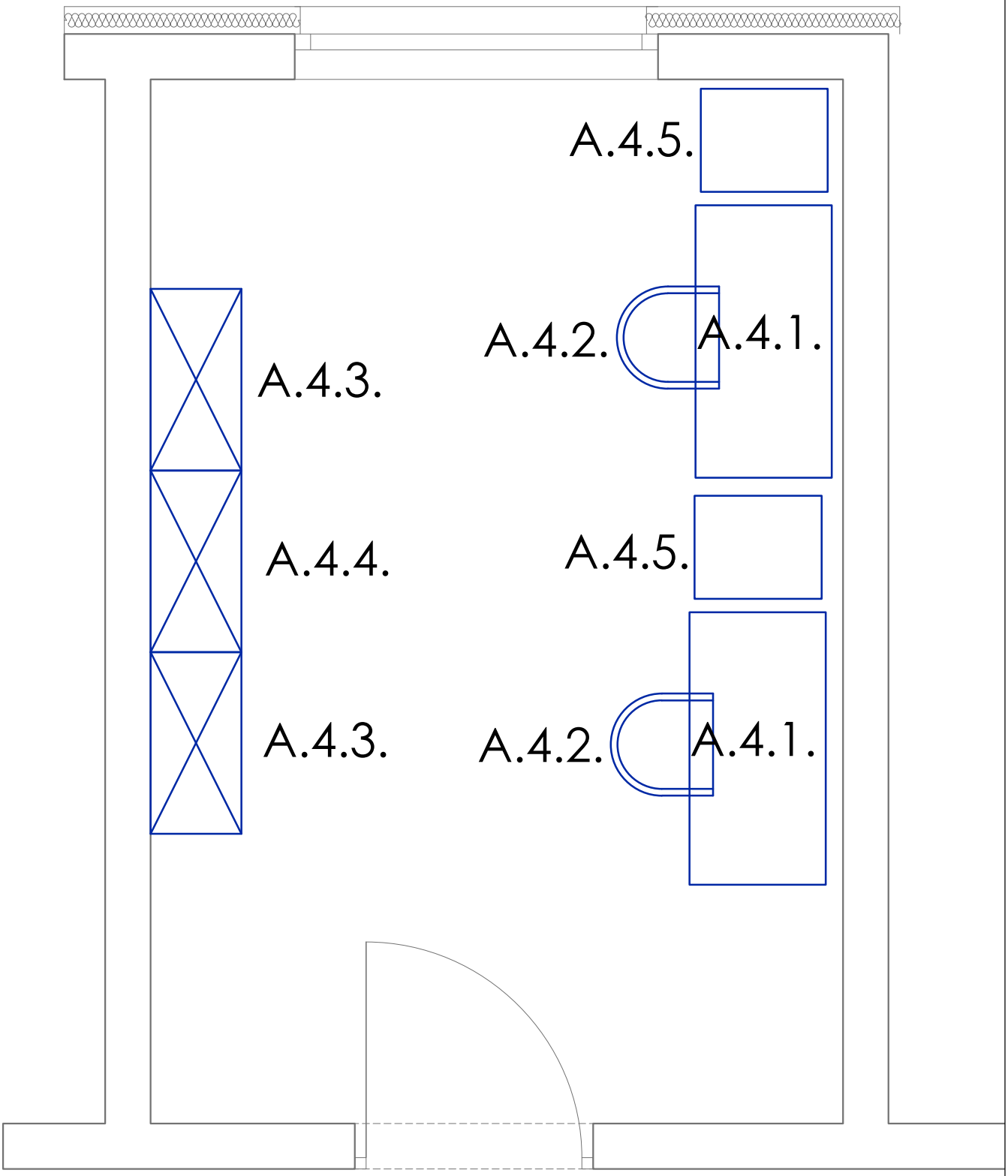

±0.00=+116.00

Arrakis d.o.o.
Hrelićka 88, 10010 Zagreb
tel: 01 6539 272, email: arrakis@arrakis.hr
OIB: 74100689179

Glavni projektant: Monika Galović Rolich, dipl.ing.arh.	Projektant: Monika Galović Rolich, dipl.ing.arh.

Naziv projekta: Izgradnja građevine Područne škole Farkaševac (Osnovne škole Dubrava)			
Investitor: Osnovna škola Dubrava, Svete Margarete 15, Dubrava Vrbovečka, OIB: 79101135706			
Građevina: Područna škola Farkaševac, k.č.br. 4, MB 332992 k.o. FARKAŠEVAC			
Datum izrade:		Svibanj 2026.	
Broj izmjene:		–	
TD:	16/26-A	ZOP:	12/25-IZV

IZVEDBENI ARHITEKTONSKI PROJEKT

Sadržaj:

OPREMA INTERIJERA: KABINET 12

Mjerilo: 1:50

Redni broj: 100.

oprema kabineta 13

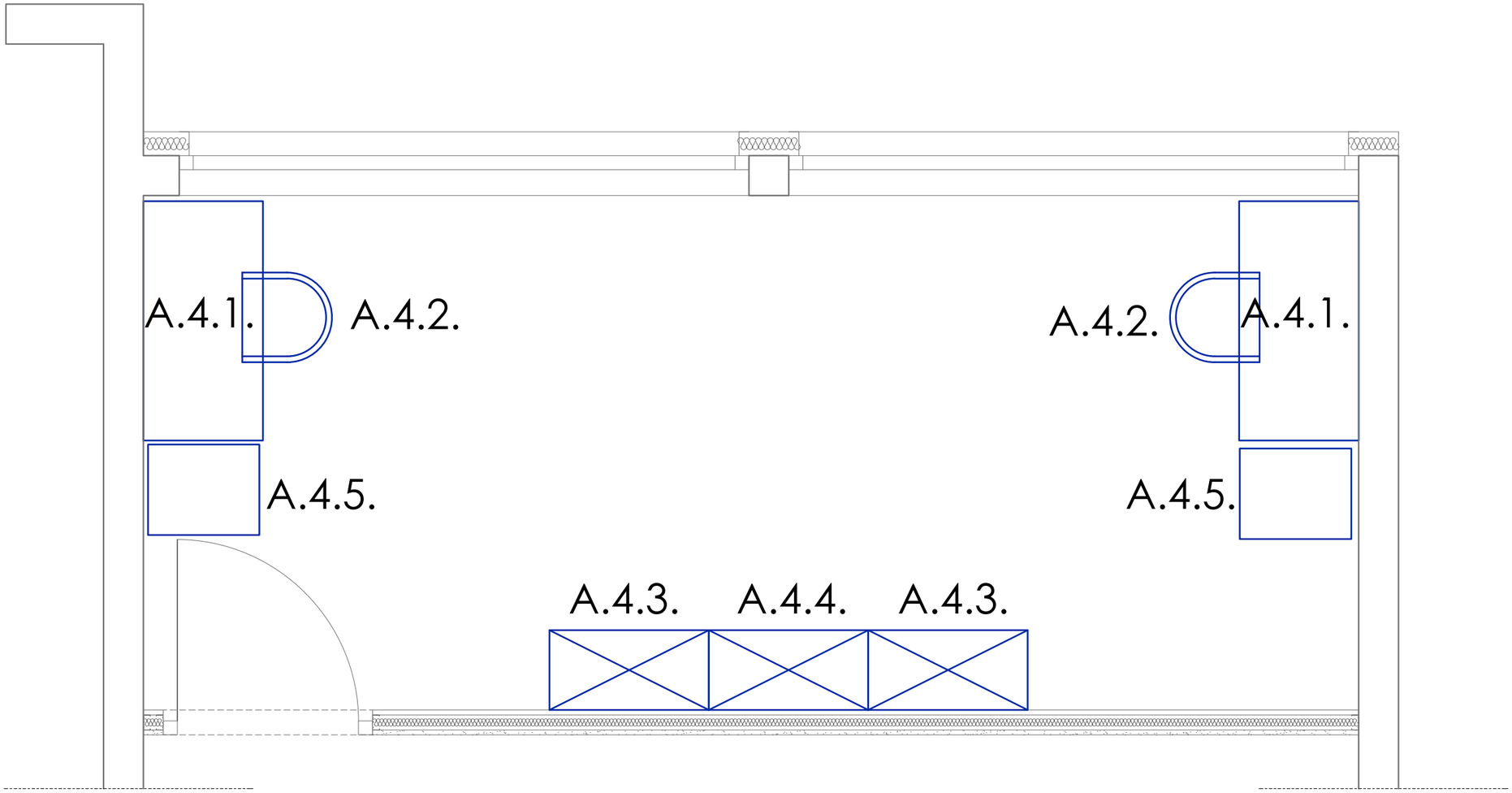

±0.00=+116.00

Arrakis d.o.o.
Hrelićka 88, 10010 Zagreb
tel: 01 6539 272, email: arrakis@arrakis.hr
OIB: 74100689179

Glavni projektant: Monika Galović Rolich, dipl.ing.arh.	Projektant: Monika Galović Rolich, dipl.ing.arh.	Naziv projekta: Izgradnja građevine Područne škole Farkaševac (Osnovne škole Dubrava)		IZVEDBENI ARHITEKTONSKI PROJEKT
		Investitor: Osnovna škola Dubrava, Svete Margarete 15, Dubrava Vrbovečka, OIB: 79101135706		Sadržaj:
		Građevina: Područna škola Farkaševac, k.č.br. 4, MB 332992 k.o. FARKAŠEVAC		OPREMA INTERIJERA: KABINET 13
		Datum izrade:	Svibanj 2026.	
		Broj izmjene:	-	Mjerilo: 1:50
		TD: 16/26-A	ZOP: 12/25-IZV	Redni broj: 101.

oprema kabineta 14

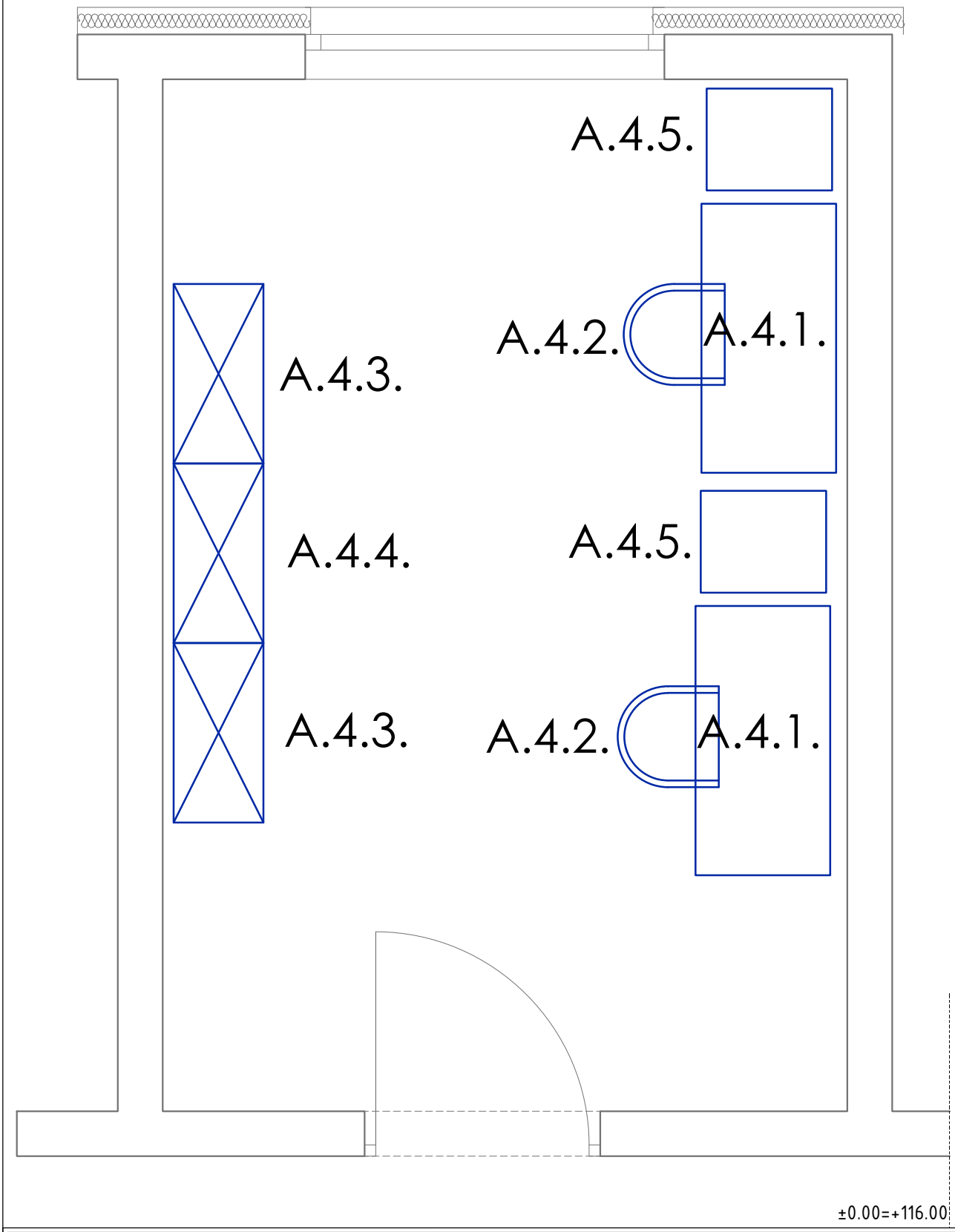

Arrakis d.o.o.
Hrelićka 88, 10010 Zagreb
tel: 01 6539 272, email: arrakis@arrakis.hr
OIB: 74100689179

Glavni projektant: Monika Galović Rolich, dipl.ing.arh.	Projektant: Monika Galović Rolich, dipl.ing.arh.

Naziv projekta: Izgradnja građevine Područne škole Farkaševac (Osnovne škole Dubrava)			
Investitor: Osnovna škola Dubrava, Svete Margarete 15, Dubrava Vrbovečka, OIB: 79101135706			
Građevina: Područna škola Farkaševac, k.č.br. 4, MB 332992 k.o. FARKAŠEVAC			
Datum izrade:		Svibanj 2026.	
Broj izmjene:		–	
TD:	16/26-A	ZOP:	12/25-IZV

IZVEDBENI ARHITEKTONSKI PROJEKT
Sadržaj: OPREMA INTERIJERA: KABINET 14
Mjerilo: 1:50
Redni broj: 102.

oprema kabineta 15

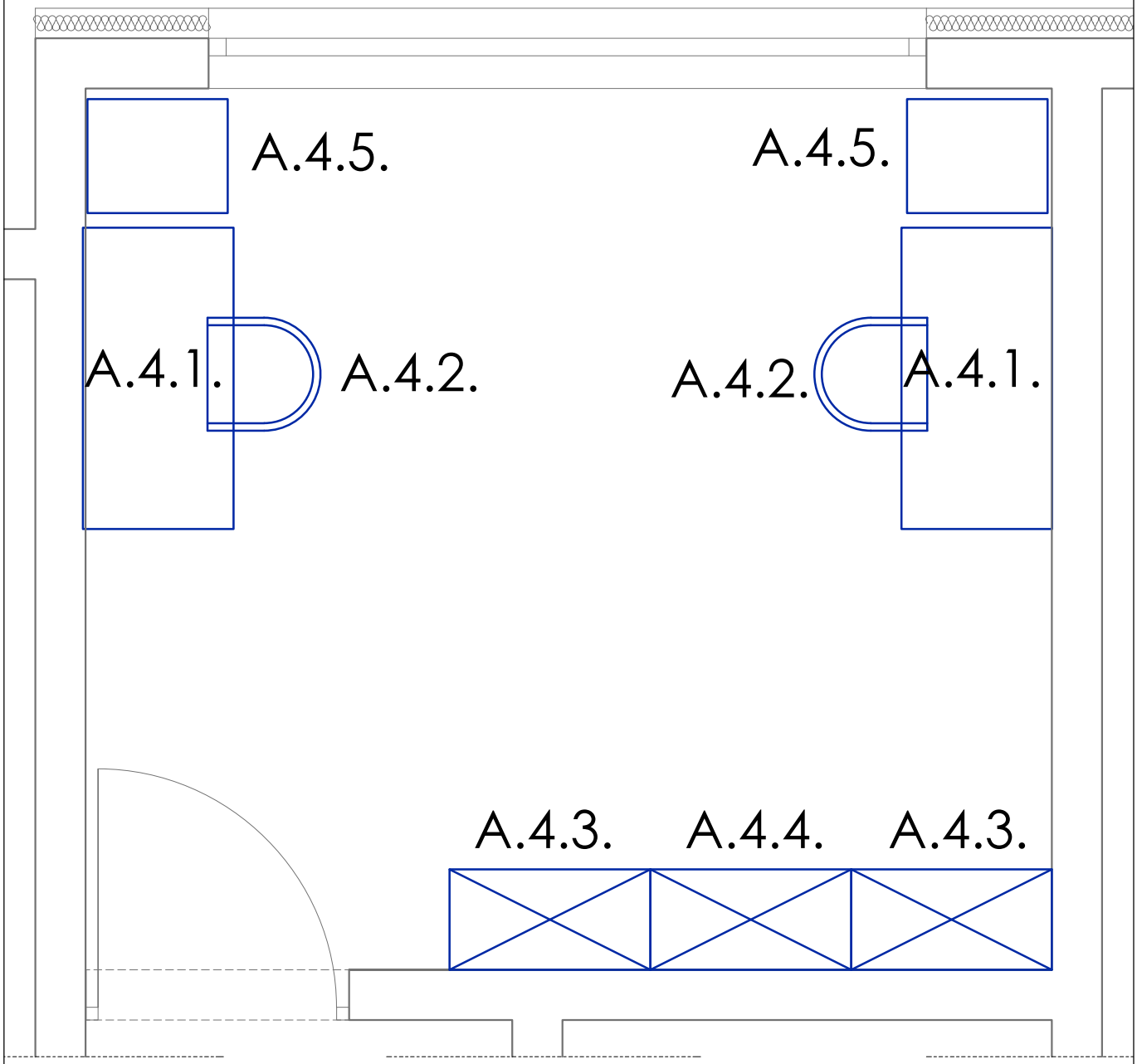

±0.00=+116.00

Arrakis d.o.o.
Hrelićka 88, 10010 Zagreb
tel: 01 6539 272, email: arrakis@arrakis.hr
OIB: 74100689179

Glavni projektant: Monika Galović Rolich, dipl.ing.arh.	Projektant: Monika Galović Rolich, dipl.ing.arh.

Naziv projekta: Izgradnja građevine Područne škole Farkaševac (Osnovne škole Dubrava)			
Investitor: Osnovna škola Dubrava, Svete Margarete 15, Dubrava Vrbovečka, OIB: 79101135706			
Građevina: Područna škola Farkaševac, k.č.br. 4, MB 332992 k.o. FARKAŠEVAC			
Datum izrade:		Svibanj 2026.	
Broj izmjene:		–	
TD:	16/26-A	ZOP:	12/25-IZV

IZVEDBENI ARHITEKTONSKI PROJEKT

Sadržaj:

OPREMA INTERIJERA: KABINET 15

Mjerilo: 1:50

Redni broj: 103.

oprema zbornica 16

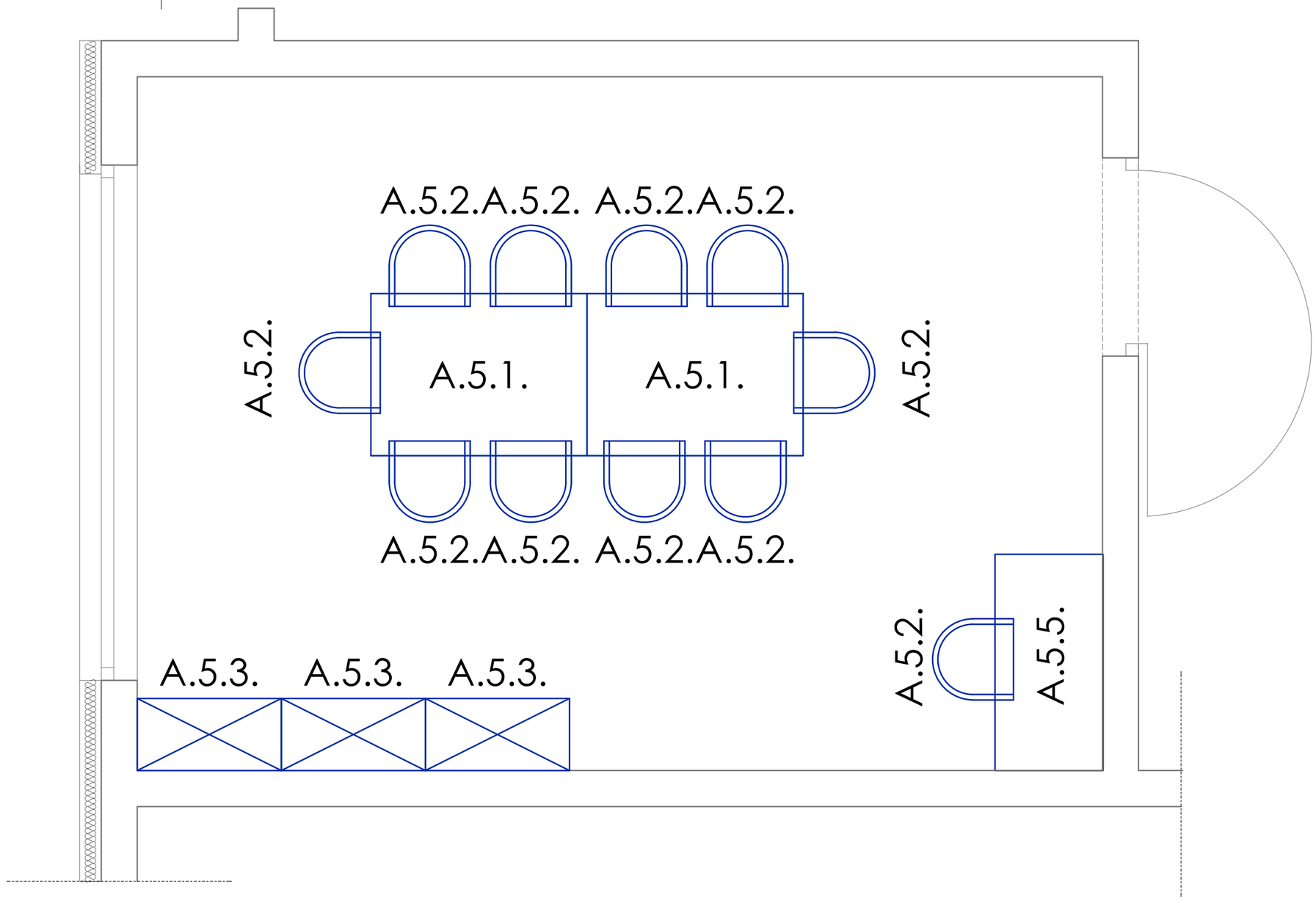

±0.00=+116.00

Arrakis d.o.o.
Hrelička 88, 10010 Zagreb
tel: 01 6539 272, email: arrakis@arrakis.hr
OIB: 74100689179

Glavni projektant: Monika Galović Rolich, dipl.ing.arh.	Projektant: Monika Galović Rolich, dipl.ing.arh.	Naziv projekta: Izgradnja građevine Područne škole Farkaševac (Osnovne škole Dubrava)	IZVEDBENI ARHITEKTONSKI PROJEKT
		Investitor: Osnovna škola Dubrava, Svete Margarete 15, Dubrava Vrbovečka, OIB: 79101135706	Sadržaj: OPREMA INTERIJERA: ZBORNICA 16
		Građevina: Područna škola Farkaševac, k.č.br. 4, MB 332992 k.o. FARKAŠEVAC	
		Datum izrade: Svibanj 2026.	
		Broj izmjene: -	Mjerilo: 1:50
		TD: 16/26-A ZOP: 12/25-IZV	Redni broj: 104.

oprema svlačionica 17

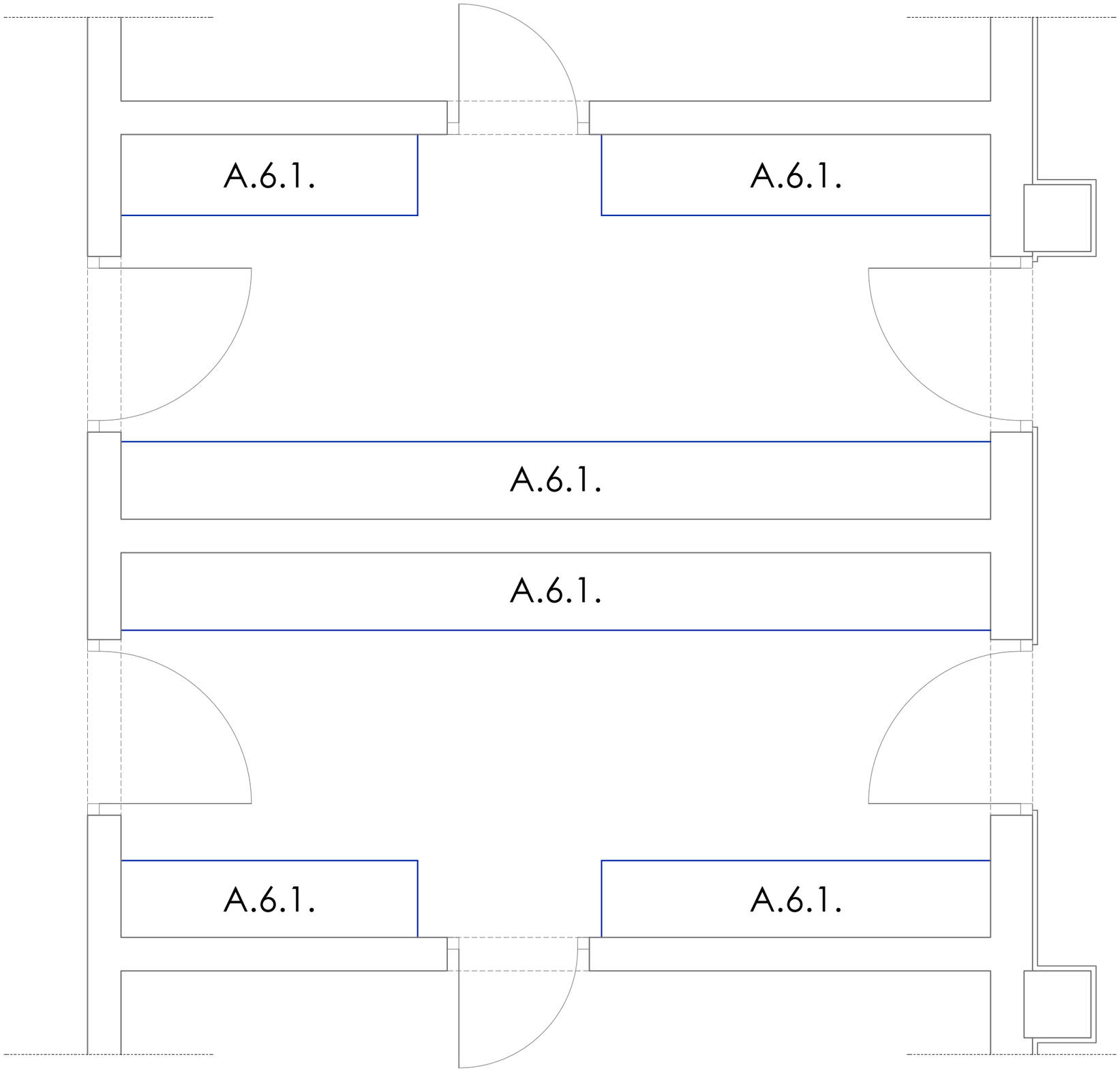

±0.00=+116.00

Arrakis d.o.o.
Hrelićka 88, 10010 Zagreb
tel: 01 6539 272
email: arrakis@arrakis.hr
OIB: 74100689179

Naziv projekta:
Izgradnja građevine Područne škole Farkaševac (Osnovne škole Dubrava)

IZVEDBENI ARHITEKTONSKI PROJEKT

Investitor:
Osnovna škola Dubrava,
Svete Margarete 15, Dubrava
Vrbovečka, OIB: 79101135706

Građevina:
Područna škola Farkaševac,
k.č.br. 4, MB 332992 k.o.
FARKAŠEVAC

Datum izrade:	Svibanj 2026.
Broj izmjene:	-
Teh. dnevnik:	16/26-A
ZOP:	12/25-IZV

Glavni projektant:

Monika Galović Rolich,
dipl.ing.arh.

Projektant:

Monika Galović Rolich,
dipl.ing.arh.

Sadržaj:

OPREMA INTERIJERA:
SVLAČIONICE 17

Mjerilo: 1:50

Redni broj: 105.

2.1.5 3D PRIKAZI

NACRT 106. 3D PRIKAZ: SJEVERNO PROČELJE -

NACRT 107. 3D PRIKAZ: ISTOČNO PROČELJE -

NACRT 108. 3D PRIKAZ: ZAPADNO I JUŽNO PROČELJE -

NACRT 109. 3D PRIKAZ: ZAPADNO I SJEVERNO PROČELJE -

NACRT 110. 3D PRIKAZ: PRIKAZ IZ ZRAKA -

Arrakis d.o.o.

Hrelička 88, 10010 Zagreb
tel: 01 6539 272, email: arrakis@arrakis.hr
OIB: 74100689179

Glavni projektant: Monika Galović Rolich, dipl.ing.arh.	Projektant: Monika Galović Rolich, dipl.ing.arh.

Naziv projekta: Izgradnja građevine Područne škole Farkaševac (Osnovne škole Dubrava)			
Investitor: Osnovna škola Dubrava, Svete Margarete 15, Dubrava Vrbovečka, OIB: 79101135706			
Građevina: Područna škola Farkaševac, k.č.br. 4, MB 332992 k.o. FARKAŠEVAC			
Datum izrade:		Svibanj 2026.	
Broj izmjene:		-	
TD:	16/26-A	ZOP:	12/25-IZV

IZVEDBENI ARHITEKTONSKI PROJEKT

Sadržaj:

3D PRIKAZ: SJEVERNO PROČELJE

Mjerilo: -

Redni broj: 106.

Arrakis d.o.o.

Hrelićka 88, 10010 Zagreb
tel: 01 6539 272, email: arrakis@arrakis.hr
OIB: 74100689179

Glavni projektant: Monika Galović Rolich, dipl.ing.arh.	Projektant: Monika Galović Rolich, dipl.ing.arh.

Naziv projekta: Izgradnja građevine Područne škole Farkaševac (Osnovne škole Dubrava)			
Investitor: Osnovna škola Dubrava, Svete Margarete 15, Dubrava Vrbovečka, OIB: 79101135706			
Građevina: Područna škola Farkaševac, k.č.br. 4, MB 332992 k.o. FARKAŠEVAC			
Datum izrade:	Svibanj 2026.		
Broj izmjene:	–		
TD:	16/26-A	ZOP:	12/25-IZV

IZVEDBENI ARHITEKTONSKI PROJEKT
Sadržaj: 3D PRIKAZ: ISTOČNO PROČELJE
Mjerilo: –
Redni broj: 107.

Arrakis d.o.o.

Hrelićka 88, 10010 Zagreb
tel: 01 6539 272, email: arrakis@arrakis.hr
OIB: 74100689179

Glavni projektant: Monika Galović Rolich, dipl.ing.arh.	Projektant: Monika Galović Rolich, dipl.ing.arh.	Naziv projekta: Izgradnja građevine Područne škole Farkaševac (Osnovne škole Dubrava)		IZVEDBENI ARHITEKTONSKI PROJEKT
		Investitor: Osnovna škola Dubrava, Svete Margarete 15, Dubrava Vrbovečka, OIB: 79101135706		Sadržaj: 3D PRIKAZ: ZAPADNO I JUŽNO PROČELJE
		Građevina: Područna škola Farkaševac, k.č.br. 4, MB 332992 k.o. FARKAŠEVAC		
		Datum izrade:	Svibanj 2026.	
		Broj izmjene:	–	Mjerilo: –
		TD: 16/26-A	ZOP: 12/25-IZV	Redni broj: 108.

Arrakis d.o.o.

Hrelićka 88, 10010 Zagreb
tel: 01 6539 272, email: arrakis@arrakis.hr
OIB: 74100689179

Glavni projektant: Monika Galović Rolich, dipl.ing.arh.	Projektant: Monika Galović Rolich, dipl.ing.arh.

Naziv projekta: Izgradnja građevine Područne škole Farkaševac (Osnovne škole Dubrava)			
Investitor: Osnovna škola Dubrava, Svete Margarete 15, Dubrava Vrbovečka, OIB: 79101135706			
Građevina: Područna škola Farkaševac, k.č.br. 4, MB 332992 k.o. FARKAŠEVAC			
Datum izrade:		Svibanj 2026.	
Broj izmjene:		-	
TD:	16/26-A	ZOP:	12/25-IZV

IZVEDBENI ARHITEKTONSKI PROJEKT
Sadržaj: 3D PRIKAZ: ZAPADNO I SJEVERNO PROČELJE
Mjerilo: -
Redni broj: 109.

Arrakis d.o.o.

Hrelićka 88, 10010 Zagreb
tel: 01 6539 272, email: arrakis@arrakis.hr
OIB: 74100689179

Glavni projektant:
Monika Galović Rolich, dipl.ing.arh.

Projektant:
Monika Galović Rolich, dipl.ing.arh.

Naziv projekta: Izgradnja građevine Područne škole Farkaševac (Osnovne škole Dubrava)

Investitor: Osnovna škola Dubrava, Svete Margarete 15, Dubrava Vrbovečka, OIB: 79101135706

Građevina: Područna škola Farkaševac, k.č.br. 4, MB 332992 k.o. FARKAŠEVAC

Datum izrade:		Svibanj 2026.	
Broj izmjene:		-	
TD:	16/26-A	ZOP:	12/25-IZV

IZVEDBENI ARHITEKTONSKI PROJEKT

Sadržaj:

3D PRIKAZ:
PRIKAZ IZ ZRAKA

Mjerilo: -

Redni broj: 110.